Revalco®

Made in Italy

Stromwandler Niederspannung, Isolatoren und Nebenwiderstände

трансформаторы для низкого напряжения, изоляторы и шунты

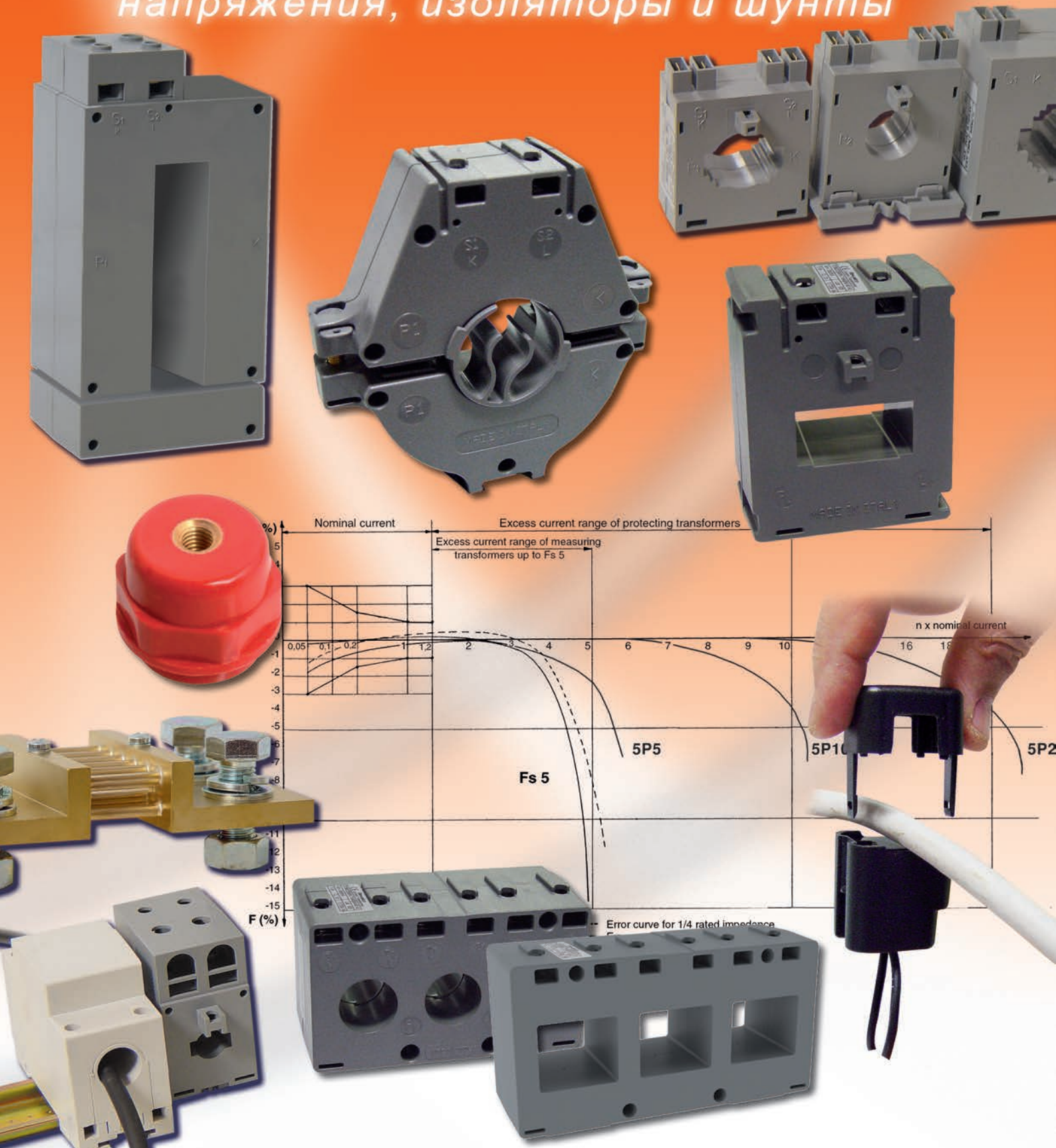

STROMWANDLER NIEDERSPANNUNG

ТРАНСФОРМАТОРЫ ТОКА НИЗКОЕ НАПРЯЖЕНИЕ

VERGLEICHSTABELLEN 208 СРАВНИТЕЛЬНЫЕ ТАБЛИЦЫ
ALLGEMEINES 212 ОБЩИЕ СВЕДЕНИЯ
TECHNISCHE DATEN 213 ТЕХНИЧЕСКИЕ ХАРАКТЕРИСТИКИ
ELEKTRONIKSCHUTZ (patentiert) 215 ЭЛЕКТРОННАЯ ЗАЩИТА (запатентована)
KLEMMDECKEL EINES UMFORMERS FÜR TCSN SERIE 216 КЛЕММНАЯ КРЫШКА ПРЕОБРАЗОВАТЕЛЯ ДЛЯ TCSN
STROMWANDLER - TAM SERIE 217 ТРАНСФОРМАТОРЫ ТОКА - СЕРИЯ TAM
STROMWANDLER - TAR SERIE 220 ТРАНСФОРМАТОРЫ ТОКА - СЕРИЯ TAR
STROMWANDLER - TCSM SERIE 231 ТРАНСФОРМАТОРЫ ТОКА - СЕРИЯ TCSM
STROMWANDLER - TCS/TCSN SERIE 232 ТРАНСФОРМАТОРЫ ТОКА - СЕРИЯ TCS/TCSN
STROMWANDLER - TEILBARE SERIE 253 ТРАНСФОРМАТОРЫ ТОКА - РАЗЪЕМНАЯ СЕРИЯ
SUMMIERUNGSWANDLER 256 СУММИРУЮЩИЕ ТРАНСФОРМАТОРЫ
SÄTTIGUNGSWANDLER FÜR TEMPERATURRELAIS 257 НАСЫЩАЮЩИЕСЯ ТРАНСФОРМАТОРЫ ДЛЯ ТЕРМОРЕЛЕ
ÜBERSTROMWANDLER 258 ТРАНСФОРМАТОРЫ ТОКА ПЕРЕГРУЗКИ
STROMWANDLER MIT ÜBERSETZUNGSANPASSUNG 259 ТРАНСФОРМАТОРЫ ТОКА С КОРРЕКЦИЕЙ КОЭФФИЦИЕНТА ТРАНСФОРМАЦИИ
GIESSHARZ-STROMWANDLER 260 ТРАНСФОРМАТОРЫ ТОКА, ЗАЛИТЫЕ СМОЛОЙ
HALL-EFFEKT STROMWANDLER 261 ТРАНСФОРМАТОРЫ ТОКА НА ЭФФЕКТЕ “ХОЛЛА”
PASSIVE TEILBARE STROMGEBER 263 ПАССИВНЫЕ РАЗЪЕМНЫЕ ДАТЧИКИ ТОКА
TOROIDALSTROMWANDLER 263 ТОРОИДАЛЬНЫЕ ТРАНСФОРМАТОРЫ ТОКА

SPANNUNGSWANDLER NIEDERSPANNUNG

ТРАНСФОРМАТОРЫ НАПРЯЖЕНИЯ НИЗКОЕ НАПРЯЖЕНИЕ

SPANNUNGSWANDLER 264 ТРАНСФОРМАТОРЫ НАПРЯЖЕНИЯ

SCHIENENISOLATOREN

ШИННЫЕ ИЗОЛЯТОРЫ

SCHIENENISOLATOREN 272 ШИННЫЕ ИЗОЛЯТОРЫ

NEBENWIDERSTÄNDE

ШУНТЫ

NEBENWIDERSTÄNDE 273 ШУНТЫ

VERGLEICHTABELLE
СРАВНИТЕЛЬНАЯ ТАБЛИЦА - TAM

	EINPHASEN / *ОДНОФАЗНЫЙ*														
TYP / *ТИП*	TAM1D			TAM3D			TAM4D			TAM5D			TAM6		
AUSFÜHRUNG / *ИСПОЛНЕНИЕ*	Durchgangsprimärwicklung / *Проходная первичная обмотка*														
Zentralsektion / *Централ. секция*: Horizont. Schiene / *Горизонтальная шина*				20x12, 25x15 30x10mm			25x25, 30x20 40x10mm			50x10mm			50x23 63x20mm		
Kabel / *Кабель*	21mm			23mm			30mm								
Vertikal. Schiene / *Вертикальная шина*							25x25, 30x20 40x10mm								
Primärstrom (A) / *Первичный ток (A)*	Leistung / *Мощность* (VA) Klasse / *Класс*														
	0,5	1	3	0,5	1	3	0,5	1	3	0,5	1	3	0,5	1	3
30			1,3												
40			1,3												
50			1,5												
60			1,5												
75			1,5												
80			2												
100		2	4		1,5	3		3	5						
120		3	5		1,5	3		3	5						
125		3	5		1,5	3		3	5						
150		4	7		3	5		3	5		2	4			
200	3	5	10		3	6		4	7		2	4			
250	3	5	10	2	4	8		6	10		3	6			
300				2	4	8	6	10	15	4	6	8	5	8	10
400				3	5	10	10	15	20	4	6	8	6	10	12
500				3	5	10	10	15	20	6	10	12	6	10	12
600							10	20	30	6	10	12	6	10	12
750							10	20	30	6	10	12	6	10	12
800							10	20	30	10	18	25	10	15	20
1000										10	18	25	10	15	20
1200										10	18	25	15	20	30
1250													15	20	30
1500													20	25	35
1600													20	25	35
2000													20	30	40
Höhe / *высота*	65			65			81,5			81,5			106		
Breite / *ширина*	52			52			70			70			101		
Tiefe / *глубина*	27			27			44			44			44		
Seite / *страница*	217			218			218			219			219		

VERGLEICHTABELLE
СРАВНИТЕЛЬНАЯ ТАБЛИЦА - TAR

	EINPHASEN / *ОДНОФАЗНЫЙ*																																												
TYP / *ТИП*	TARPDE1			TARPDE2			TARPD1			TARPD2			TAR0			TAR1D			TAR3D			TAR4D3			TAR4D			TAR5			TAR6			TAR8			TAR12			TAR8V			TAR12V		
AUSFÜHRUNG / *ИСПОЛНЕНИЕ*	Gespulte Primärwicklung / *Намотанная первичная обмотка*												Durchgangsprimärwicklung / *Проходная первичная обмотка*																																
Zentralsektion / *Централ. секция*: Horizont. Schiene / *Горизонтальная шина*				15x3mm встроенн.						15x3(<80A) 25x3(100/300A) 25x5(400/500A)			20x3mm						20x10 30x10mm			30x10mm			25x20, 30x25 40x10mm			30x30, 40x25 50x20mm			50x20 60x20mm			60x30 80x30mm			80x50, 100x50 125x50mm								
Kabel / *Кабель*													15mm			20mm			21mm			25mm			32mm			30mm			50mm			2x30mm			2x50mm			2x35mm			3x35mm		
Vertikal. Schiene / *Вертикальная шина*																			20x10mm			30x10mm			25x20, 30x25 40x10mm			30x10mm												80x37mm			126x37mm		
Primärstrom (A) / *Первичный ток (A)*	Leistung / *Мощность* (VA) Klasse / *Класс*																																												
	0,5	1	3	0,5	1	3	0,5	1	3	0,5	1	3	0,5	1	3	0,5	1	3	0,5	1	3	0,5	1	3	0,5	1	3	0,5	1	3	0,5	1	3	0,5	1	3	0,5	1	3	0,5	1	3	0,5	1	3
1		3	6				6	12	20																																				
5		3	6				6	12	20																																				
10		3	6				6	12	20																																				
15		3	6				6	12	20																																				
20		3	6				6	12	20																																				
25		3	6				6	12	20																																				
30		3	6				6	12	20																																				
40		3	6				6	12	20						2			2			1,5																								
50					3	6				6	12	20			2			3			2																								
60					3	6				6	12	20			3			3			2																								
75					3	6				6	12	20			3			3			2																								
80					3	6				6	12	20			3			3			3																								
100					3	6				6	12	20		3	5		3	5		2,5	5	3	5	7		3	6		3	6															
120					3	6				6	12	20		3	5		3	5		2,5	5	3	5	7		3	6		3	6															
125					3	6				6	12	20	3	4	6	3	4	6		3	7	3	5	7		3	6		3	6															
150					3	6				6	12	20	3	4	6	3	4	6	3	5	10	5	7	10		3	6		3	6															
200										6	12	20	3	4	6	3	4	6	3	5	10	6	10	15		4	8		4	6	3	4	6												
250										6	12	20	5	7	10	5	7	10	5	8	15	10	15	20		6	12	3	4	6	5	7	10												
300										6	12	20							5	8	15	10	15	20	6	8	12	4	6	8	5	7	10	5	7	10									
400										6	12	20							6	10	17	10	15	20	10	15	20	6	9	12	6	10	12	6	10	12				6	10	12			
500										6	12	20							6	10	17	10	20	30	10	15	20	10	15	20	6	10	12	10	15	20	10	15	20	10	15	20			
600																			6	10	17	10	20	30	10	15	20	10	15	20	10	15	20	10	15	20	10	15	20	10	15	20			
750																									10	15	20	10	15	20	10	15	20	10	15	20	10	15	20	10	15	20			
800																									10	20	30	10	15	20	10	15	20	10	15	20	15	20	30	10	15	20	10	15	20
1000																									10	20	30	10	15	20	10	15	20	10	15	20	20	30	40	10	20	30	10	15	20
1200																												10	20	30	15	20	30	15	25	35	20	30	40	10	20	30	10	15	20
1500																												20	30	40	20	30	40	20	35	45	20	30	40	10	20	30	12	18	25
1600																												20	30	40	20	30	40	20	35	45	20	30	40	12	20	30	12	18	25
2000																												20	30	40	20	30	40	20	40	60	30	45	60	20	30	40	15	25	35
2500																															20	30	40	20	40	60	40	60	80	20	30	40	20	30	40
3000																																		20	40	60	40	60	80				20	35	50
3200																																		20	40	60	40	60	80				20	35	50
3500																																					40	60	80				20	35	50
4000																																					50	75	100				20	40	60
Höhe / *высота*	75			87			87			87			67			75			75			87			87			100			110			120			175			119			165		
Breite / *ширина*	58			75			75			75			44			58			58			75			75			85			105			125			180			109			109		
Tiefe / *глубина*	44			44			44			44			35			22			44			44			44			45			61			61,5			68,5			41			41		
Seite / *страница*	220			221			221			222			220			223			224			224			225			226			227			228			229			230			231		

VERGLEICHTABELLE / СРАВНИТЕЛЬНАЯ ТАБЛИЦА - TCS/TCSN

TYP / *ТИП*	AUSFÜHRUNG / *ИСПОЛНЕНИЕ*	Zentralsektion / *Централ. секция*: Horizont. Schiene / *Горизонтальная шина*	Kabel / *Кабель*	Vertikal. Schiene / *Вертикальная шина*
DREIPHASEN / *ТРЕХФАЗНЫЙ*				
TCSN18T	Durchgangsprimärwicklung / *Проходная первичная обмотка*		3x(18mm)	
TCSN20T	Durchgangsprimärwicklung / *Проходная первичная обмотка*		3x(20mm)	
TCSNT35T	Durchgangsprimärwicklung / *Проходная первичная обмотка*	3x (35x10mm)	3x(30mm)	3x (10x30mm)
EINPHASEN / *ОДНОФАЗНЫЙ*				
TCSNPDE1	Gespulte Primärwicklung / *Намотанная первичная обмотка*			
TCSNPDE2	Gespulte Primärwicklung / *Намотанная первичная обмотка*	15x3mm встроенн.		
TCSNPD1	Gespulte Primärwicklung / *Намотанная первичная обмотка*			
TCSNPD2	Gespulte Primärwicklung / *Намотанная первичная обмотка*	15x3(<300A) 25x5(400/500A)		
TCS08	Gespulte Primärwicklung / *Намотанная первичная обмотка*	Schraube/ *болт* M8		
TCS012	Gespulte Primärwicklung / *Намотанная первичная обмотка*	Schraube/ *болт* M12		
TCS13	Durchgangsprimärwicklung / *Проходная первичная обмотка*		13mm	
TCS16	Durchgangsprimärwicklung / *Проходная первичная обмотка*	15x5mm	11mm	
TCS18	Durchgangsprimärwicklung / *Проходная первичная обмотка*		18mm	
TCSN22D	Durchgangsprimärwicklung / *Проходная первичная обмотка*		22mm	
TCS25	Durchgangsprimärwicklung / *Проходная первичная обмотка*		25mm	
TCS26	Durchgangsprimärwicklung / *Проходная первичная обмотка*	15x5, 20x5, 25x5, 25x6,5		15x5, 20x5
TCSN320D	Durchgangsprimärwicklung / *Проходная первичная обмотка*		20mm	
TCS32	Durchgangsprimärwicklung / *Проходная первичная обмотка*		32mm	
TCSN3D	Durchgangsprimärwicklung / *Проходная первичная обмотка*	30x10mm		
TCS33	Durchgangsprimärwicklung / *Проходная первичная обмотка*	29x12, 30x10, 2x30x5, 2x32x5		32x5mm
TCSN4D	Durchgangsprimärwicklung / *Проходная первичная обмотка*	30x10mm 40x10mm		
TCSN4D3	Durchgangsprimärwicklung / *Проходная первичная обмотка*	30x10mm		

Leistung / *Мощность* (VA), Klasse / *Класс*

Primärstrom (A) / *Первичный ток (A)*	TCSN18T 0,5	TCSN18T 1	TCSN18T 3	TCSN20T 0,5	TCSN20T 1	TCSN20T 3	TCSNT35T 0,5	TCSNT35T 1	TCSNT35T 3
1									
5									
10									
15									
20									
25									
30									
40									
50									
60		1	2			1			
75		1	2			1			
80		1,5	2,5			1			
100		2	3			1,5	2	3	4
120		2,5	3,5			1,5	2	3	4
125		2,5	3,5			1,5	2	3	4
150	2	4			2	2,5	2	3	4
200	3	5		2	2,5	3	2	3	4
250	6	7		3	3,5	4	3	3,5	4
300							3	3,5	4
400							4	4,5	5
500							5	5,5	6
600							6	6,5	7
750									
800									
1000									

Primärstrom (A) / *Первичный ток (A)*	TCSNPDE1 0,5	TCSNPDE1 1	TCSNPDE1 3	TCSNPDE2 0,5	TCSNPDE2 1	TCSNPDE2 3	TCSNPD1 0,5	TCSNPD1 1	TCSNPD1 3	TCSNPD2 0,5	TCSNPD2 1	TCSNPD2 3	TCS08 0,5	TCS08 1	TCS08 3	TCS012 0,5	TCS012 1	TCS012 3
1		3	4				6	10	12									
5		3	4				6	10	12									
10		3	4				6	10	12									
15		3	4				6	10	12									
20		3	4				6	10	12									
25		3	4				6	10	12									
30		3	4				6	10	12									
40					3	5									3			
50					3	5				6	10	12			4			
60					3	5				6	10	12			5			
75					3	5				6	10	12		5				
80					3	5				6	10	12		5				
100					3	5				6	10	12		5				
120					3	5				6	10	12		5				
125					3	5				6	10	12		5				
150					3	5				6	10	12		5				
200					3	5				6	10	12				5		
250										6	10	12				10		
300										6	10	12				10		
400										6	10	12				10		
500										6	10	12				10		
600																10		
750																		
800																		
1000																		

Primärstrom (A) / *Первичный ток (A)*	TCS13 0,5	TCS13 1	TCS13 3	TCS16 0,5	TCS16 1	TCS16 3	TCS18 0,5	TCS18 1	TCS18 3	TCSN22D 0,5	TCSN22D 1	TCSN22D 3	TCS25 0,5	TCS25 1	TCS25 3	TCS26 0,5	TCS26 1	TCS26 3
1																		
5																		
10																		
15																		
20																		
25																		
30																		
40			2						1,5			1,2			1,5			
50			2						3		1	1,2			3			
60			3			3			3		1	1,2			3			
75			3			3			3		1	1,2			3			
80			3			3			5		1,5	2			5			
100		3			3			2,5			2	2,5		2,5			3	
120		5			5			3			2	2,5		3			5	
125		5			5			3			3	4		3			5	
150		5			5		3,5			2,5	3	4	3,5				5	
200							5			4	5	6	5				5	
250							5			5	6	7	6				5	
300							5			5	6	7	6			5		
400													10					
500																		
600																		
750																		
800																		
1000																		

Primärstrom (A) / *Первичный ток (A)*	TCSN320D 0,5	TCSN320D 1	TCSN320D 3	TCS32 0,5	TCS32 1	TCS32 3	TCSN3D 0,5	TCSN3D 1	TCSN3D 3	TCS33 0,5	TCS33 1	TCS33 3	TCSN4D 0,5	TCSN4D 1	TCSN4D 3	TCSN4D3 0,5	TCSN4D3 1	TCSN4D3 3
1																		
5																		
10																		
15																		
20																		
25																		
30																		
40			2															1
50		1,5	2						2								1	2
60		1,5	2						2								1	2
75		1,5	2						3								2	3
80		2	3						3								2	3
100		3	4		3			2	3		1,5						3	4
120		3	4		3			2,5	4		1,5						3	5
125		3	4		3			3	4		1,5						3	5
150	3	5	6		3		2	3	4		2			3	4	2,5	4	7
200				5			3	4	5		3			4	5	4	7	9
250				5			3	4	5		3,75		2,5	4	5	8	10	12
300				5			4	5	6	3,5			2,5	4	5	8	10	12
400				6			4	5	6	3,5			2,5	4	5	10	12	14
500				10			5	6	7	5			4	5	6	10	12	14
600				10						5			5	6	7	10	12	14
750													6	7	8			
800													6	7	8			
1000													6	7	8			

TYP / *ТИП*	Höhe / *высота*	Breite / *ширина*	Tiefe / *глубина*	Seite / *страница*
TCSN18T	62	105	50	232
TCSN20T	62	105	50	232
TCSNT35T	88	145,5	50	233
TCSNPDE1	72	60	43	233
TCSNPDE2	72	60	43	233
TCSNPD1	87	70	43	233
TCSNPD2	87	70	43	234
TCS08	90,5	56	53,3	234
TCS012	90,5	56	53,3	234
TCS13	58	34,5	53,3	235
TCS16	58	34,5	53,3	235
TCS18	90,5	56	53,3	235
TCSN22D	67	43	43,8	236
TCS25	90,5	56	53,3	236
TCS26	72	44	53,3	236
TCSN320D	71	49	43	237
TCS32	90,5	56	53,3	237
TCSN3D	71	49	43	237
TCS33	90,5	56	53,3	238
TCSN4D	72	60	43	238
TCSN4D3	72	60	43	238

EINPHASEN / *ОДНОФАЗНЫЙ*

AUSFÜHRUNG / *ИСПОЛНЕНИЕ*: Durchgangsprimärwicklung / *Проходная первичная обмотка*

Leistung / *Мощность* (VA) – Klasse / *Класс*

TYP / *ТИП*	TCSN432			TCSN5			TCSN511			TCSN535			TCSN54			TCSN5411			TCSN6		
Zentralsektion / *Централ. секция* – Horizont. Schiene / *Горизонтальная шина*	20x10mm 30x10mm			40x20mm 50x20mm			50x10mm						40x20mm			40x10mm			50x20mm 60x20mm		
Kabel / *Кабель*	21mm									35mm											
Vertikal. Schiene / *Вертикальная шина*	20x10mm																				
Primärstrom (A) / *Первичный ток (A)*	0,5	1	3	0,5	1	3	0,5	1	3	0,5	1	3	0,5	1	3	0,5	1	3	0,5	1	3
50			2																		
60			2																		
75			3																		
80			3																		
100		2,5	4																		
120		2,5	4																		
125	2,5	4	5																		
150	3	4	5																		
200	3	4	5	2	3	5							3	6	10						
250	5	6	7	3	5	7				6	7	8	6	8	12						
300	5	7	8	4	6	8				6	7	8	8	12	15						
400	6	8	9	6	8	10				6	8	10	10	15	18				6	8	10
500	6	8	9	8	10	12				10	12	14	10	15	18				6	8	10
600	6	8	10	10	12	14				10	12	14	12	16	20				8	10	12
750							10	12	14	10	15	20				15	18	20	10	12	14
800							10	12	14	10	15	20				15	18	20	10	12	14
1000							10	12	14	15	20	25				15	18	20	10	15	18
1200							10	12	14	15	20	25				15	18	20	15	18	20
1250							10	12	14	15	20	25				15	18	20	15	18	20
1500																18	20	25	20	22	25
1600																			20	24	28
2000																			20	25	30
2500																			20	28	35
3000																					
3200																					
4000																					
5000																					
6000																					
Höhe / *высота*	72			87			87			87			87			87			102		
Breite / *ширина*	60			70			70			70			70			70			84		
Tiefe / *глубина*	43			43			43			43			43			43			50		
Seite / *страница*	239			239			239			240			240			240			241		

TYP / *ТИП*	TCSN60			TCS64			TCS647			TCSN65			TCSN622			TCSN645			TCSN652		
Zentralsektion / *Централ. секция* – Horizont. Schiene / *Горизонтальная шина*	50x20mm 60x10mm			30x45, 37x13, 55x13, 63x5			30x45, 37x13, 55x13, 63x5			50x30mm											
Kabel / *Кабель*	50mm												20mm			45mm			50mm		
Vertikal. Schiene / *Вертикальная шина*				50x5, 2x50x5, 2x50x10, 3x50x5			40x5, 2x40x5, 2x40x10, 3x40x5														
Primärstrom (A) / *Первичный ток (A)*	0,5	1	3	0,5	1	3	0,5	1	3	0,5	1	3	0,5	1	3	0,5	1	3	0,5	1	3
50																					
60																					
75																					
80														3	10						
100													2	4	10						
120													5	8	15						
125													5	8	15						
150													6	10	20						
200					2			5					10	15	22						
250					5			5		1			15	20	28						
300					5			5		1			20	30	35	10	12	15	10	12	15
400	10	15	20	5			5			4	6	8				15	18	20	15	18	20
500	10	15	20	10			7,5			6	8	10				20	22	25	20	22	25
600	15	20	25	10			7,5			8	10	12				20	25	30	20	25	30
750	20	25	30	10			7,5			10	12	14				20	25	30	20	25	30
800	20	25	30	10			10			10	12	14				20	25	30	20	25	30
1000	30	35	40	15			15			10	12	15				20	30	35	20	30	35
1200	30	35	40	15			15			15	18	20				20	35	40	20	35	40
1250	30	35	40	15			15			15	18	20				20	35	40	20	35	40
1500	40	50	60				15			20	22	25				40	45	50	40	45	50
1600	40	50	60							20	22	25				40	45	50	40	45	50
2000	50	60	70													40	45	50	40	45	50
2500	50	60	70																		
3000																					
3200																					
4000																					
5000																					
6000																					
Höhe / *высота*	145			116			116			102			102			102			102		
Breite / *ширина*	128			87			87			84			84			84			84		
Tiefe / *глубина*	61			53,3			53,3			50			50			50			50		
Seite / *страница*	241			241			242			242			242			243			243		

TYP / *ТИП*	TCSN8			TCSN832			TCSN10			TCSN103			TCSN1080			TCSN12			TCS126		
Zentralsektion / *Централ. секция* – Horizont. Schiene / *Горизонтальная шина*	60x30mm 80x30mm						80x40mm 100x40mm			3x100x10mm						80x50, 100x50 125x50mm			120x10 2x120x10 3x120x10		
Kabel / *Кабель*				30mm									80mm								
Vertikal. Schiene / *Вертикальная шина*																			100x10 2x100x10 3x100x10		
Primärstrom (A) / *Первичный ток (A)*	0,5	1	3	0,5	1	3	0,5	1	3	0,5	1	3	0,5	1	3	0,5	1	3	0,5	1	3
50																					
60																					
75																					
80				2	4	8															
100				3	5	10															
120				4	7	15															
125				4	7	15															
150				5	10	20															
200				8	15	25															
250				15	25	30															
300				20	30	40															
400	6	8	12	30	40	50															
500	6	10	15				10	15	20	10	15	20	10	15	20	10	14	20			
600	10	12	15				10	15	20	10	15	20	10	15	20	10	14	20			
750	10	12	15				10	20	25	10	20	25	10	18	22	10	20	30			
800	10	12	15				10	20	25	10	20	25	10	18	22	15	25	35			
1000	10	15	20				10	25	30	10	25	30	10	22	28	20	35	45	10		
1200	15	20	25				15	30	40	15	30	40	15	25	30	20	35	45	10		
1250	20	22	25				20	30	40	20	30	40	20	25	30	20	35	45	10		
1500	20	25	30				20	40	50	20	40	50	20	30	40	30	50	60	15		
1600	20	25	30				20	40	50	20	40	50	20	30	40	30	50	60	15		
2000	25	30	35				30	50	65	30	50	65	25	35	40	30	50	60	15		
2500	30	35	40				40	60	80	40	60	80	25	35	40	40	60	70			
3000	30	35	40				40	60	80	40	60	80	25	35	40	40	60	70			
3200							40	60	80	40	60	80	25	35	40	40	60	70			
4000							40	60	80	40	60	80	30	40	50	50	75	90			
5000																					
6000																					
Höhe / *высота*	112			112			158			158			158			182			207		
Breite / *ширина*	105			105			138			138			138			175			172		
Tiefe / *глубина*	55			55			61			61			61			64			50		
Seite / *страница*	243			244			244			244			245			245			246		

EINPHASEN / *ОДНОФАЗНЫЙ*

TYP / *ТИП*	TCS200			TCS65V			TCSN8V			TCSN10V2			TCSN10V3			TCSN12V			TCS126V			TCS166V			TCSN1117			TCSN1711			TCSN1314			TCSN1413		
AUSFÜHRUNG / *ИСПОЛНЕНИЕ*	Durchgangsprimärwicklung / *Проходная первичная обмотка*																																			
Zentralsektion *Централ. секция* — Horizont. Schiene *Горизонтальная шина*	120x10 2x120x10 3x120x10																											170x110mm						140x130mm		
Zentralsektion *Централ. секция* — Kabel / *Кабель*																																				
Zentralsektion *Централ. секция* — Vertikal. Schiene *Вертикальная шина*	200x10 2x200x10 3x200x10			2x63x5 3x63x5			30x80mm			20x100mm			30x100mm			35x125mm			125x50....			160x50....			170x110mm						140x130mm					
Primärstrom (A) *Первичный ток (А)*	Leistung / *Мощность* (VA) Klasse / *Класс*																																			
	0,5	1	3	0,5	1	3	0,5	1	3	0,5	1	3	0,5	1	3	0,5	1	3	0,5	1	3	0,5	1	3	0,5	1	3	0,5	1	3	0,5	1	3	0,5	1	3
200				1																																
250				1																																
300				3																																
400				5			10	15	20										5																	
500				10			10	15	20	6	8	10	6	8	10				10																	
600				10			10	15	20	6	10	12	6	10	12				10																	
750				10			10	15	20	8	12	15	8	12	15	10	12	15	10																	
800				15			10	15	20	8	12	15	8	12	15	10	12	15	10																	
1000	10			15			10	20	25	10	15	20	10	15	20	10	15	20	15						25	50		25	50		25	50		25	50	
1200	15			15			10	20	30	10	20	25	10	20	25	10	20	25	15						30	60		30	60		30	60		30	60	
1250	15			15			10	20	30	10	20	25	10	20	25	10	20	25	15			20			30	60		30	60		30	60		30	60	
1500	15						10	20	30	10	20	25	10	20	25	15	20	30	20			20			35	70		35	70		35	70		35	70	
1600	15						10	20	30	10	20	25	10	20	25	15	20	30	20			20			35	70		35	70		35	70		35	70	
2000	20						20	25	35	15	30	40	15	30	40	15	30	40	20			20			40	80		40	80		40	80		40	80	
2500	30						20	30	40	20	40	50	20	40	50	20	30	40	20			20			50	100		50	100		50	100		50	100	
3000	30									20	40	50	20	40	50	20	40	50				20			50	100		50	100		50	100		50	100	
3200	30												20	40	50	20	40	50				20			50	100		50	100		50	100		50	100	
4000	30												20	40	50	30	50	70				30			70	120		70	120		70	120		70	120	
5000	30																					30			80	150		80	150		80	150		80	150	
6000	30																								80	150		80	150		80	150		80	150	
8000																									100	180		100	180		100	180		100	180	
10000																									100	180		100	180		100	180		100	180	
Höhe / *высота*	290			119			142			165			165			127			200			237			270			270			240			240		
Breite / *ширина*	272			70			102			95			115			107			130			130			160			160			180			180		
Tiefe / *глубина*	50			53,3			63			50			50			63			50			50			95			95			95			95		
Seite / *страница*	246			247			247			248			248			249			249			250			251			251			252			252		

МОДУЛИ 2 *DIN* / 2 *DIN* — EINPHASEN / *ОДНОФАЗНЫЙ*

TYP / *ТИП*	TCSM15		
AUSFÜHRUNG / *ИСПОЛНЕНИЕ*	Durchgangsprimärwicklung / *Проходная первичная обмотка*		
Zentralsektion *Централ. секция* — Horizont. Schiene *Горизонтальная шина*			
Zentralsektion *Централ. секция* — Kabel / *Кабель*	15mm		
Zentralsektion *Централ. секция* — Vertikal. Schiene *Вертикальная шина*			
Primärstrom (A) *Первичный ток (А)*	Leistung / *Мощность* (VA) Klasse / *Класс*		
	0,5	1	3
40			2
50			2
60			3
75			3
80			3
100		3	
120		5	
125		5	
150		5	
Höhe / *высота*	85		
Breite / *ширина*	35,5		
Tiefe / *глубина*	58		
Seite / *страница*	231		

ALLGEMEINES

ANWENDUNG: Stromwandler machen es grundsätzlich möglich, hohe Ströme mit Hilfe von normalen Geräten zu messen. Um hohe Kosten beim Anschluss zu sparen, empfehlen wir den Einsatz von Stromwandlern ab 40A (falls nichts anderes angegeben). Unten sind einige Definitionen aufgeführt, die die Stromwandler betreffen.

THERMISCHER STROM (Ith): Ist der maximale Primärstrom (Effektivwert), dessen Wirkung der Stromwandler bei kurzgeschlossener Sekundärwicklung für eine Sekunde, ohne den durch Überstrom verursachten Schaden zu nehmen, verträgt.

DYNAMISCHER STROM (Idin): Ist der maximale Primärstrom (Spitzenwert), dessen Wirkung der Stromwandler bei kurzgeschlossener Sekundärwicklung für eine Sekunde, ohne den durch elektromagnetische Kräfte verursachten Schaden zu nehmen, verträgt.

MAXIMALE BETRIEBSSPANNUNG: Ist die maximale Spannung (Effektivwert), die der Stromwandler verträgt.

PRÜFSPANNUNG: Ist die Spannung zur Prüfung der Isolation bei Industriefrequenz, die der Stromwandler zwischen Primär- und Sekundärwicklung während einer Minute verträgt.

SÄTTIGUNGSFAKTOR (Fs) - SICHERHEITSFAKTOR (n)
Ist das Verhältnis zwischen dem Primärstromwert, der zur Kernsättigung führt, und dem Primärnennstrom. Je kleiner "Fs", desto besser ist das Gerät geschützt.

NENNBELASTUNG AN KUPFERLEITERN ZWISCHEN GERÄT UND WANDLER

ОБЩИЕ СВЕДЕНИЯ

ПРИМЕНЕНИЕ: В общем трансформаторы позволяют измерять при помощи нормальных приборов повышенные токи. По причине высокой стоимости подключения рекомендуется использовать ТТ для токов, превышающих 40А (если не указано иного). Ниже приведем некоторые определения, касающиеся трансформаторов тока.

ТЕРМИЧЕСКИЙ ТОК (Ith): Это максимальный ток первичной обмотки (эффективное значение), которой трансформатор может выдерживать в течение 1 секунды, не вызывая повреждений, обусловленных перегрузками при коротком замыкании вторичной обмотки.

ДИНАМИЧЕСКИЙ ТОК (Idyn): Это максимальный ток первичной обмотки (пиковое значение) которой трансформатор может выдерживать в течение 1 секунды, не вызывая повреждений, обусловленных электромагнитными усилиями при коротком замыкании вторичной обмотки.

МАКСИМАЛЬНОЕ РАБОЧЕЕ НАПРЯЖЕНИЕ: Это максимальное напряжение (эффективное значение), которое может выдержать трансформатор.

ИСПЫТАТЕЛЬНОЕ НАПРЯЖЕНИЕ: Это напряжение при промышленной частоте, на эффекты изоляции, которое трансформатор выдерживает в течение 1 минуты между первичной и вторичной обмоткой.

КОЭФФИЦИЕНТ НАСЫЩЕНИЯ(Fs) - КОЭФФИЦИЕНТ БЕЗОПАСНОСТИ(n): Это соотношение между значением первичного тока, которое вызывает насыщение сердечника и значением первичного номинального тока.
Чем ниже значение "Fs", тем лучше защищен прибор.

НОМИН. НАГРУЗКА НА МЕДНЫЕ ПРОВОДА МЕЖДУ ПРИБОРОМ И ТРАНСФОРМАТОРОМ

Kabelquerschnitt *Сечение кабеля* mm²	Für Sekundärstrom 5A / *Для вторичной обмотки 5A*						Für Sekundärstrom 1A / *Для вторичной обмотки 1A*					
	Leistung (zweipolig) / Мощность (2 полюса) - Abstand / Расстояние											
	1 m	2 m	4 m	6 m	8 m	10 m	10 m	20 m	40 m	60 m	80 m	100 m
1							0,36	0,71	1,43	2,14	2,85	3,57
1,5	0,58	1,15	2,31	3,46	4,62	5,77	0,23	0,46	0,92	1,39	1,85	2,31
2,5	0,36	0,71	1,43	2,14	2,86	3,57	0,14	0,29	0,57	0,86	1,14	1,43
4	0,22	0,45	0,89	1,34	1,79	2,24	0,09	0,18	0,36	0,54	0,71	0,89
6	0,15	0,30	0,60	0,89	1,19	1,49	0,06	0,12	0,24	0,36	0,48	0,60
10	0,09	0,18	0,36	0,54	0,71	0,89	0,04	0,07	0,14	0,21	0,29	0,36

MAXIMALE LAST IN AMPERE AN KUPFERSCHIENEN Gemäß Normen DIN 43670 und 43671

Schienengröße Размер шины	Nennstrom / *Номинальный ток* (In) A		
	1 Schiene / шина	2 Schienen / шины	3 Schienen / шины
20x5 mm	325	560	
20x10 mm	427	925	1180
30x5 mm	379	672	896
30x10 mm	573	1060	1480
40x5 mm	482	836	1090

Schienengröße Размер шины	Nennstrom / *Номинальный ток* (In) A		
	1 Schiene / шина	2 Schienen / шины	3 Schienen / шины
40x10	715	1290	1770
50x10	852	1510	2040
60x10	985	1720	2300
80x10	1240	2110	2790
100x10	1490	2480	3260

МАКСИМАЛЬНАЯ НАГРУЗКА В АМПЕР НА МЕДНЫХ ШИНАХ Согласно стандартам DIN 43670 и 43671

GENAUIGKEITSKLASSE
Gemäß Normen IEC 185, VDE-0414 und UNE-21028 müssen Strom- und Winkelfehlergrenzen wie folgt sein:

КЛАСС ТОЧНОСТИ
Согласно стандартам IEC 185, VDE-0414 и UNE-21028 пределы токовых и угловых погрешностей должны быть следующими:

Genauigkeitsklasse Класс точности	*+/- Stromfehler (Übersetzungsverhältnis) in Prozent bei folgendem Nennstromwert in Prozent +/- погрешность тока (коэффициент преобразования) в процентах при указанном ниже номинальном токе в процентах*				*+/- Phasenverschiebung bei folgendem Nennstromwert in Prozent +/- сдвиг фазы при указанном ниже номинальном токе в процентах*							
					Minuten / минуты				*Zentiradian / Сантирадиан*			
	5	20	100	120	5	20	100	120	5	20	100	120
0,1	0,4	0,2	0,1	0,1	15	8	5	5	0,45	0,24	0,15	0,15
0,2	0,75	0,35	0,2	0,2	30	15	10	10	0,9	0,45	0,3	0,3
0,5	1,5	0,75	0,5	0,5	90	45	30	30	2,7	1,35	0,9	0,9
1	1,3	1,50	1,0	1,0	180	90	60	60	5,4	2,7	1,8	1,8
3	von / от 0,5 In bis/до 1,2 In = ± 3				keine Vorschrift / никакого предписания							

Genauigkeitsklasse Класс точности	*+/- Stromfehler (Übersetzungsverhältnis) in Prozent bei folgendem Nennstromwert in Prozent +/- погрешность тока (коэффициент преобразования) в процентах при указанном ниже номинальном токе в процентах*					*+/- Phasenverschiebung bei folgendem Nennstromwert in Prozent +/- сдвиг фазы при указанном ниже номинальном токе в процентах*									
						Minuten / минуты					*Zentiradian / Сантирадиан*				
	1	5	20	100	120	1	5	20	100	120	1	5	20	100	120
0,2 S	0,75	0,35	0,2	0,2	0,2	30	15	10	10	10	0,9	0,45	0,3	0,3	0,3
0,5 S	1,5	0,75	0,5	0,5	0,5	90	45	30	30	30	2,7	0,35	0,9	0,9	0,9

- Klasse 0,5 ist für kWh-Zähler erforderlich.
- Klasse 1,0 ist für Messungen und ungeeichte Stromzähler erforderlich
- Klasse 3 ist für Relais und Schutz erforderlich.

- Класс точности 0,5 требуется для счетчиков кВтч
- Класс точности 1 требуется для измерений и бестарифных счетчиков электроэнергии
- Класс точности 3 требуется для реле и защиты

FEHLERKURVEN

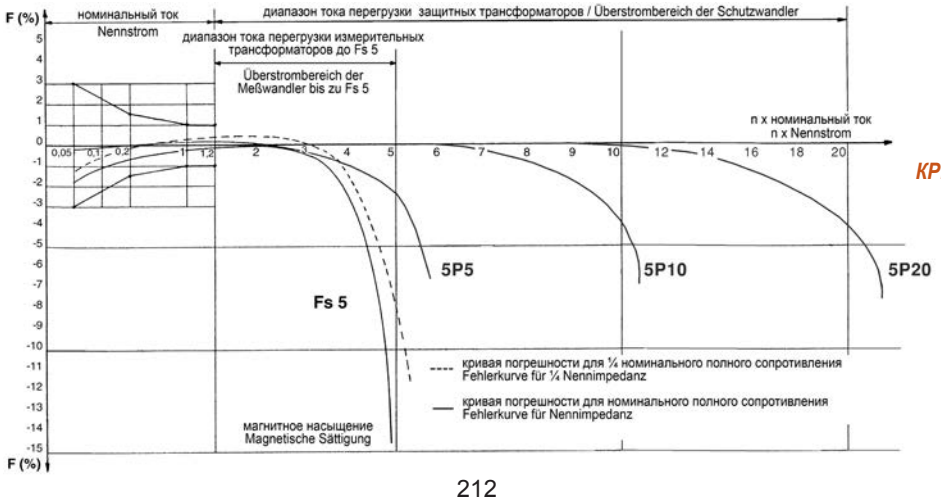

КРИВЫЕ ПОГРЕШНОСТЕЙ

TECHNISCHE DATEN

- Gießharzgehäuse ABS - V0
- Sekundärstrom 5A
- Maximale Betriebsspannung Isolation 1,2 kV
  (0,72 kV für TAM, TARPDE, TCSN Serien)
- Prüfspannung: 3 kV bei 50 Hz für 1 Minute
- Thermischer Kurzschlußstrom (I_{th}): 40 IpN für 1 Sekunde
- Dynamischer Kurzschlußstrom Nennwert (I_{din}): 2,5 I_{th} für 1 Sekunde
- Thermischer Dauernennstrom: 120% Icth
- Sicherheitsfaktor (Fs): von ≤ 2 bis ≤ 15 je nach Typ und Bereich
- Betriebsfrequenz: 50/60 Hz
- Ausführung gemäß Norm EN 60044-1 für Stromwandler
  IEC 60186 für Spannungswandler
- Luftisolation Klasse E (IEC 185)
- Klemmen: Primärwicklung P1 - P2 (K - L); Sekundärwicklung s1 - s2 (k - l)
  P1 (K) Eingang Primärwicklung
  s1 (k) Eingang Sekundärwicklung
  P2 (L) Ausgang Primärwicklung
  s2 (l) Ausgang Sekundärwicklung
  Bei StW mit zweifacher Übersetzung an Sek.wicklung: s1-s2 = kleiner Wert
  s1-s3 = hoher Wert
  Klemmenmaterial Messing (CuZn37)
  Anzugsmoment für M4x6 Schrauben 1,9 Nm
  Anzugsmoment für M4 Muttern 1,0 Nm
  Dehnung für M4x6 Schrauben 440 N/mm²
  Dehnungswiderstand für M4x6 Schrauben 340 N/mm²
- Schutzart: IP30
- Umgebungstemperatur: -20°C ÷ +40°C
- Maximale Temperatur an Schienen 70°C
- Lagertemperatur -40°C ÷ +80°C
  relative Feuchtigkeit 80%
- **Bei der Montage achten Sie auf richtige Kabelposition am Eingang (P1 - K) und Ausgang (P2 - L) der Primärwicklung.**
- **Bei Typen mit Primär- und Sekundärwicklung an Klemmen die Anschlüsse der Primär- und Sekundärwicklung nicht verwechseln.**

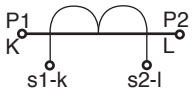

- **Falls Meßinstrumente vom StW bei eingeschalteter Anlage getrennt werden sollen, sind zwei Klemmen der Sekundär-wicklung am StW kurzzuschließen.**

- **Der StW sollte immer geerdet sein.**

SONDERAUSFÜHRUNGEN

- Sekundärstrom 1A
- Andere Übersetzungsverhältnisse und/oder technische Daten
- Tropenausführung
- Wandler mit 0,2 - 0,2S - 0,5S Klassen
- Interne Zulassung bzw. UTF

BERECHNUNG DES KABELDURCHMESSERS

Zu Berechnung eines Kabeldurchmessers (z.B.) von 95 mm² ist die folgende Formel anzuwenden: Querschnitt = r x r x 3,14 d.h. r² x 3,14 dabei ergibt sich: r =√Querschnitt/3,14; r =√95/3,14=√30,25=5,5 mm
somit beträgt der Radius 5,5 mm
Durchmesser = r + r, somit ergibt sich ein Durchmesser von 5,5 + 5,5 mm = 11 mm (Durchmesser des Kupferleiters, dem die Dicke des Isolationsmaterials hinzuaddiert wird, Ø insgesamt ca. 20 mm)

- Bei mehreren Kabeldurchführungen im Stromwandler ergibt sich jedes Mal die Reduzierung des Primärstroms ums zweifache ohne Änderung der Leistung und Klasse.
  BEISPIEL:

ТЕХНИЧЕСКИЕ ХАРАКТЕРИСТИКИ

- Корпус в смоляной оболочке ABS -V0 -
  Вторичный ток: 5A
- Максимальное рабочее напряжение для изоляции 1,2 кВ
  (0,72 кВ для серии TAM , TARPDE и TCSN)
- Испытательное напряжение: 3 кВ при 50 Гц в течение 1 минуты
- Термический ток короткого замыкания: (I_{th}): 40 IpN в течение 1 сек.
- Номинальный динамический тока короткого замыкания: (I_{din}): 2,5 I_{th} в течение 1 секунды
- Постоянный номинальный термический ток 120% Icth
- Коэффициент безопасности (Fs): от ≤ 2 до ≤ 15 в зависимости от типа и диапазона
- Рабочая частота 50/60 Гц
- Конструктивное исп-е согласно: EN 60044-1 для трансформаторов тока
  IEC 60186 для трансформаторов напряжения
- Воздушная изоляция класс E (IEC 185)
- Клеммы: первичная обмотка P1 - P2 (K - L); втор. обмотка s1 - s2 (k - l)
  P1 (K) вход первичной обмотки
  s1 (k) вход вторичной обмотки
  P2 (L) выход первичной обмотки
  s2 (l) выход вторичной обмотки
  В ТТ с двойным коэф. на вторичной обмотке: s1 - s2 = низкое значение
  s1 - s3 = высокое значение
  Материал клемм латунь (CuZn37).
  Значение момента затяжки для винтов M4x6 1,9 Нм
  Значение момента затяжки для гаек M4 1,0 Нм
  Значение растяжения для винтов M4x6 440 Н/мм²
  Предел эластичности для винтов M4x6 340 Н/мм²
- Степень защиты IP30
- Температура окружающей среды -20°C ÷ +40°C,
  Максимальная температура на шинах 70°C
  Температура хранения -40°C ÷ +80°C
  относительная влажность 80%
- ***В ходе монтажа убедитесь в правильном положении входа (P1 - K) и выхода (P2 - L) кабеля первичной обмотки.***
- ***В моделях с первичной и вторичной обмоткой на клеммах не перепутывать подключение первичной обмотки с вторичной.***
- ***При необходимости отключения измерительных приборов от ТТ при включенной установке необходимо накоротко замкнуть две клеммы вторичной обмотки на ТТ.***
- ***Всегда рекомендуется заземлять ТТ***

СПЕЦИАЛЬНЫЕ ИСПОЛНЕНИЯ

- Вторичный ток 1A
- Другие коэффициенты и/или технические характеристики
- Исполнение для тропических условий
- Трансформаторы с классом 0,2 - 0,2S - 0,5S
- Внутренние сертификации или UTF

КАК РАССЧИТЫВАТЬ ДИАМЕТР КАБЕЛЯ

Для расчета диаметра кабеля (например) 95 мм² следует использовать следующую формулу: сечение = r x r x 3,14 т.е. r² x 3,14 на основании чего: r = √сечения / 3,14; r = √95/3,14 = √ 30,25 = 5,5 мм
и следовательно радиус равен 5,5 мм
Диаметр = r + r и следовательно диаметр равен 5,5 + 5,5 мм = 11 мм
(диаметр самой медной жилы, к которой добавляется толщина изолирующего материала, общий Ø примерно 20 мм)

- При выполнении нескольких кабельных проходов внутри трансформатора тока каждый раз получается уменьшение вдвое первичного тока без изменения производительности и класса.
  ПРИМЕР :

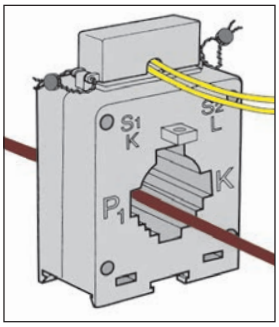

TAR 4D **200/5A** mit **einer** Kabeldurchführung

TAR 4D **200/5A** с **одним** кабельный проходом

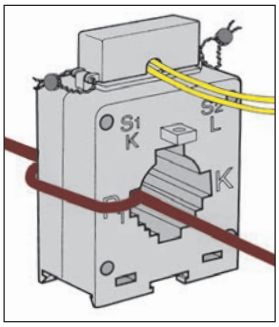

Ergibt sich **100/5A** mit **zwei** Kabeldurchführungen

Становится ***100/5A*** с 2 кабельными проходами

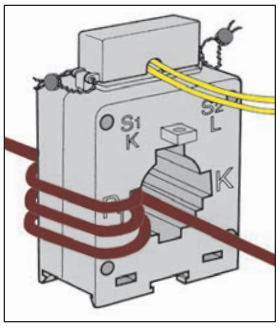

Ergibt sich **50/5A** mit **vier** Kabeldurchführungen

Становится ***50/5A*** с 4 кабельными проходами

BEFESTIGUNGSARTEN
СИСТЕМЫ КРЕПЛЕНИЯ

	TAM SERIE/ СЕРИЯ TAM	TAR SERIE / СЕРИЯ TAR	TCSN SERIE / СЕРИЯ TCSN
AUF DIN-SCHIENE *НА ШИНЕ DIN*	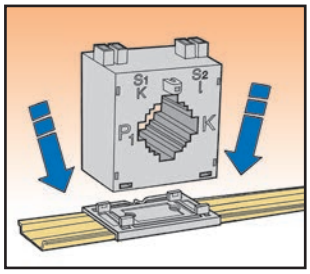	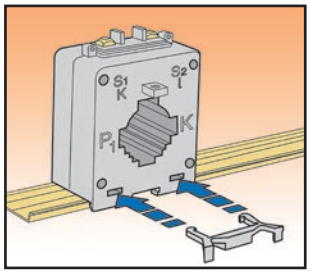	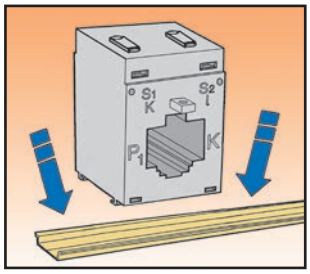
AN DER WAND *НА СТЕНЕ*	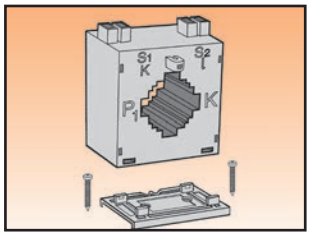	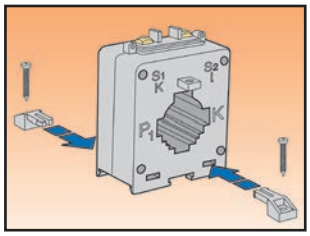	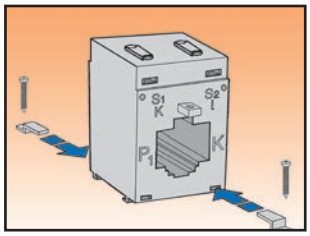
AN KABEL BZW. PRIMÄRSCHIENE *НА КАБЕЛЕ ИЛИ ПЕРВИЧНОЙ ШИНЕ*	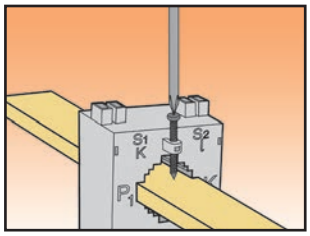	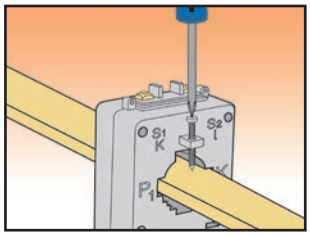	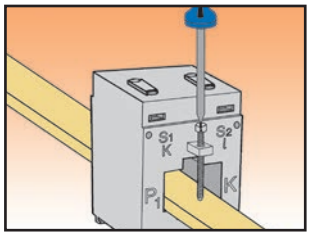

LEITERVERBINDUNG
ПРОВОДНОЕ СОЕДИНЕНИЕ

	TAM SERIE / СЕРИЯ TAM	TAR SERIE / СЕРИЯ TAR	TCSN SERIE / СЕРИЯ TCSN
MIT FAST-ON *ПОСРЕДСТВОМ FAST-ON (6,3 мм)*	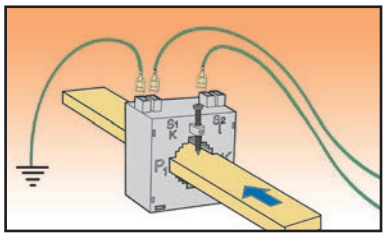		
MIT KABELSCHUH *С КАБЕЛЬНЫМ НАКОНЕЧНИКОМ*		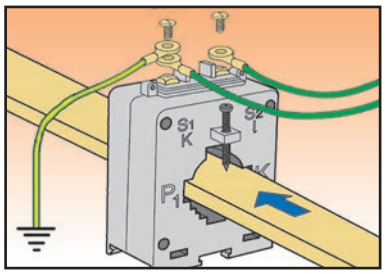	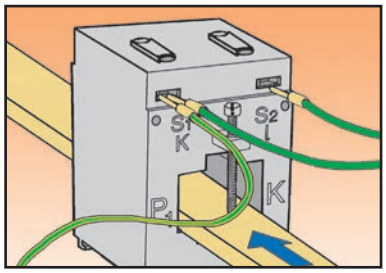
KLEMMDECKELBEFESTIGUNG UND PLOMBIERUNG *КРЕПЛЕНИЕ КЛЕММНОЙ КРЫШКИ И ПЛОМБИРОВКА*		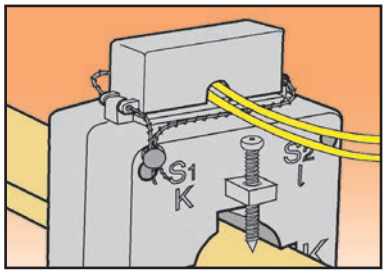	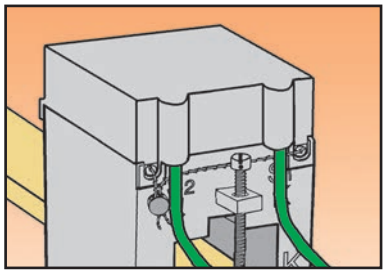

ACERT-U UTF ZULASSUNG
ACERT-U СЕРТИФИКАЦИИ UTF

- Auf Antrag der technischen Finanzabteilung kann **Revalco** Zertifikate für Meßanlagen zur Verfügung stellen. Der Antrag auf Zertifizierung der gesamten Anlage ist bei UTF-Büro (technische Finanzabteilung), die für den jeweiligen Bereich zuständig ist, einzureichen.
- Falls eine Meßanlage mit drei Systemen aus 3 Stromwandlern und 1 Zähler besteht, sind 5 Prüfbescheinigungen erforderlich. Falls die zu zertifizierende Anlage 2 Systeme hat, sind 4 Zertifikate zu beantragen, denn es sind lediglich 2 Stromwandler vorhanden.
- По запросу технического департамента финансов Revalco может предоставлять сертификаты на измерительные узлы. Запрос на сертификацию всей установки должен подаваться в офисы UTF (Технический департамент финансов), отвечающие за данную территорию.
- Если измерительный узел с тремя системами состоит из 3 трансформаторов тока и 1 счетчика, то требуется 5 сертификатов проверки. Если сертифицируемый узел имеет 2 системы, то запрашиваются 4 сертификата, поскольку имеется только 2 ТТ.

AZIENDA CERTIFICATRICE

ELEKTRONIKSCHUTZ FÜR TCSN SERIE (patentiert)
ЭЛЕКТРОННАЯ ЗАЩИТА ДЛЯ СЕРИИ TCSN (запатентована)

ASCT

- **Für Meßstromwandler mit Sekundärstrom von 1A ist der Schutz für max. Belastung von 20VA ausgelegt. Für Sekundärstrom von 5A gilt die Begrenzung auf 100VA.**
- **Für Sicherheitsstromwandler sind Daten vor der Bestellung beim Werk anzufragen**
- Elektronischer automatischer Sicherheitskreis zum Schutz vor Gefahren, die vom Leerlaufetrieb (offener Kreis) der Sekundärwicklung eines Stromwandlers ausgehen. Gewährleistet den automatischen Kurzschluß der StW-Sekundärwicklung bei Entstehung einer Gefahrsituation, verursacht durch Öffnung des angeschlossenen Stromkreises (Ausfall der Belastung und Leerlauf der Sekundärwicklung). Die Restspannung an Klemmen wird unterhalb der Sicherheitsgrenze von 25V RMS konstantgehalten, die für alle Anwendungen gilt (PELV SELV FELV).
- Unter normalen Bedingungen, wenn die Nennspannung 25V AC und 60V nicht überschreitet, gewährleistet das System einen doppelten Schutz vor direkten und indirekten Kontakten.
- Sofortige Auslösung, die Klemmenspannung der Sekundärwicklung eines StWs wird auf 25V RMS begrenzt. Nach Wiederherstellung von normalen Bedingungen wird der Kreis zurückgesetzt, sein Einfluß auf die Funktion des StWs wird ebenfalls aufgehoben. Vollkommen statisch aufgebaut, besteht er aus einigen Hauptkomponenten und gewährleistet eine sichere Funktion und lange Laufzeit.
- Referenznormen: IEC60364; IEC473.1.4; IEC556.3 / CEI64-8-4; CEI411.1.4.3; CEI411.5.2 - CEI411.2 - CEI473.1.4 - CEI473.2.3
- Hauptmerkmale: niedrige Montagekosten, denn dabei entfallen kurzschlußfähige Klemmleisten, die bei Wartung bzw. Ausbau von Geräten, welche elektrische Bestandteile des Sekundärkreises eines amperometrischen Wandlers sind, erforderlich sind; Abschaltung von Geräten möglich, die an Sekundärwicklung eines amperometrischen Wandlers angeschlossen sind, ohne zusätzliche Sicherheitsmaßnahmen und ohne Risiko für Menschen bzw. Ausrüstungen; der Gerätekreis wird automatisch von der Sekundärwicklung eines amperometrischen Wandlers nur bei Öffnung seiner Sekundärwicklung versorgt; unter normalen Bedingungen hat der Gerätekreis keinen Einfluß auf korrekte Funktion.
- Anwendungen: dort, wo ein erhöhter Sicherheitsfaktor gebraucht wird; brand- und explosionsgefährdete Bereiche, Bereiche mit hoher Feuchtigkeit, Krankenhäuser usw., Gruben und Bergbaubetriebe, Schiffe, Rüstungsindustrie, Anwendungen mit niedriger bzw. sehr niedriger Spannung; modulare Schalttafeln mit hohem Sicherheitsstandard; Elektroanlagen, wo nicht qualifiziertes Personal arbeitet
- Auslösung bei positiven und negativen Halbwellen

S.C.T. SECURITY CURRENT TRANSFORMER

ASCT

Для измерительных ТТ с током вторичной обмотки 1 А защита подходит до максимальной нагрузки 20ВА. В то время как для тока вторичной обмотки 5А - максимум 100ВА.

- Для защитных ТТ до заказа следует запрашивать данные на заводе

ASCT

- Электронная цепь автоматической защиты от опасностей, вызываемых работай вхолостую (разомкнутая цепь) вторичной обмотки трансформатора тока. Обеспечивает автоматическое закорачивание вторичной обмотки ТТ в случае возникновения опасной ситуации, вызванной размыканием подключенной электрической цепи (потеря нагрузки и работа вхолостую вторичной обмотки). Остаточное напряжение на клеммах удерживается ниже порога безопасности 25В, действующего в любой сфере применения (PELV SELV FELV).
- При нормальных условиях, если номинальное напряжение не превышает 25В AC и 60В, система гарантирует двойную защиту от прямых и непрямых контактов.
- Срабатывание мгновенное, а напряжение на клеммах вторичной обмотки ТТ ограничивается до 25В RMS. При восстановлении нормальных условий цепь прекращает свою работу, а также аннулируется ее воздействие на работу ТТ. Являясь полностью статической, она состоит из нескольких основных компонентов, обеспечивая надежность и длительный срок службы.
- Справочные стандарты: IEC60364; IEC473.1.4; IEC556.3 / CEI64-8-4; CEI411.1.4.3; CEI411.5.2 - CEI411.2 - CEI473.1.4 - CEI473.2.3
- Основные характеристики: меньшая стоимость монтажа, поскольку не требуется предусматривать клеммники с возможностью короткого замыкания, необходимые в случае технического обслуживания или удаления устройств, электрически являющихся частями цепи вторичной обмотки амперометрического трансформатора; возможность отключения устройств, подключенных к вторичной обмотке амперометрического трансформатора без принятия дополнительных мер предосторожности и без риски для людей или объектов; цепь устройства получает автоматическое питание от вторичной обмотки амперометрического трансформатора только в случае размыкания его вторичной обмотки; в стандартных и номинальных рабочих условиях цепь устройства не влияет на корректность работы
- Применения: там, где необходимо увеличение коэффициента безопасности; пожаро-и взрывоопасные зоны, зоны с высокой влажностью, больницы и т.д.; шахты и рудники; суда; военная промышленность; применения с низким или очень низким напряжением; модульные щиты с высоким уровнем безопасности; электрические установки, посещаемые неквалифицированным персоналом
- Срабатывание на положительных и отрицательных полуволнах.

ELEKTRONIKSCHUTZ FÜR ANDERE SERIEN (patentiert)
ЭЛЕКТРОННАЯ ЗАЩИТА ДЛЯ ИНЫХ СЕРИЙ (запатентована)

1ASCT1

- **Elektronikschutz mit einem DIN-Modul kann für alle Serien der Stromwandler geliefert werden. Im Beispiel ist der Anschluß an den Stromwandler der TAM Serie dargestellt.**
- Technische Daten sind ASTC zu entnehmen

S.C.T. SECURITY CURRENT TRANSFORMER

1ASCT1

- Электронная защита с одним модулем DIN может поставляться для всех серий трансформаторов тока. В примере подключение выполнено с трансформатором серии ТАМ.

- Для получения технических данных следует смотреть ASTC

1ASCT1

KLEMMDECKEL EINES UMFORMERS FÜR TCSN SERIE
КЛЕММНАЯ КРЫШКА ПРЕОБРАЗОВАТЕЛЯ ДЛЯ СЕРИИ TCSN

TCSN-COR.... **TRUE RMS**

- Meßeingang Wechselstrom 5A oder 1A
  (von einem amperometrischen Wandler, an den er angeschlossen ist). Der Umformer ist von der Meßleitung galvanisch getrennt, so daß diese für andere Benutzer zugänglich ist.
- Stromausgang 4/20mA (max 500 Ohm)
  0-20mA; 0-5mA; 0-1mA auf Anfrage
- Spannungsausgang 0-10V; 0-5V; 0-1V auf Anfrage
- Einheitliche Hilfsversorgung
  von 60VAC/DC bis 250VAC/DC (für Baureihe mit externer Versorgung)
- Andere Versorgungsquellen auf Anfrage
- Dreifache galvanische Trennung: Versorgung - Meßeingang
  Versorgung - Ausgang
  Meßeingang - Ausgang
- Genauigkeitsklasse 1%
  Gesamtklasse ergibt sich aus der Summe von zwei Klassen (StW + Umformer)
- Ansprechzeit 500ms
- Betriebstemperatur -5°C ....+55°C
- Filter zur Stabilisierung von Ablesewerten
- Meßtypologie True RMS von 10Hz bis 500Hz
- Isolation 2kVCA (50Hz-1 Minute)
- Normen CEI EN 60688

TCSN-COR.... **TRUE RMS**

- Измерительный вход переменного тока 5А или 1А
  (от амперометрического трансформатора, к которому он подключен). Преобразователь гальванически разделен от измерения, делая ее доступной для иных пользователей.
- Выход тока 4/20мА (макс 500 Ом)
  0-20мА; 0-5мА; 0-1мА по запросу
- Выход напряжения 0-10V; 0-5V; 0-1V по запросу
- Единое вспомогательное питание
  от 60VAC/DC до 250VAC/DC (для гаммы с внешним питанием)
- Иные источники питания по запросу
- Трехходовая гальваническая изоляция питание - вход измерения
  питание - выход
  вход измерения - выход
- Класс точности 1%
  общий класс образуется из суммы двух классов (ТТ + преобразователь)
- Время отклика 500мс
- Рабочая температура -5°C....+55°C
- Фильтр стабилизации показаний
- Типология измерения True RMS от 10Гц до 500Гц
- Изоляция 2кВАС (50Гц-1 мин)
- Стандарт CEI EN 60688

BAUREIHE MIT EXTERNER VERSORGUNG VON 60VAC/DC BIS 250VAC/DC
ГАММА С ВНЕШНИМ ПИТАНИЕМ ОТ 60ВАС/DC ДО 250ВАС/DC

AC EINGANG *ВХОД AC*	DC AUSGANG / ВЫХОД *DC*						
	1V	5V	10V	1mA	5mA	20mA	4/20mA
5A	TCSN-COR5-001V	TCSN-COR5-005V	TCSN-COR5-010V	TCSN-COR5-001MA	TCSN-COR5-005MA	TCSN-COR5-020MA	TCSN-COR5-420MA
1A	TCSN-COR1-001V	TCSN-COR1-005V	TCSN-COR1-010V	TCSN-COR1-001MA	TCSN-COR1-005MA	TCSN-COR1-020MA	TCSN-COR1-420MA

TCSN-COR.... ***TCSN-COR....***

BAUREIHE MIT EIGENSPEISUNG / *ГАММА С АВТОНОМНЫМ ПИТАНИЕМ*

AC EINGANG *ВХОД AC*	DC AUSGANG / ВЫХОД *DC*					
	1V	5V	10V	1mA	5mA	20mA
5A	TCSN-CORA5-01V	TCSN-CORA5-05V	TCSN-CORA5-10V	TCSN-CORA5-01MA	TCSN-CORA5-05MA	TCSN-CORA5-20MA
1A	TCSN-CORA1-01V	TCSN-CORA1-05V	TCSN-CORA1-10V	TCSN-CORA1-01MA	TCSN-CORA1-05MA	TCSN-CORA1-20MA

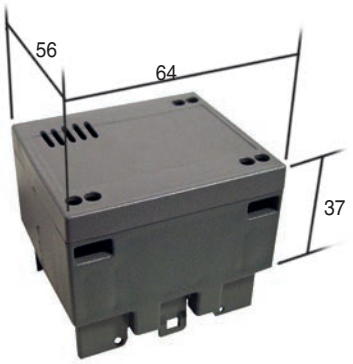

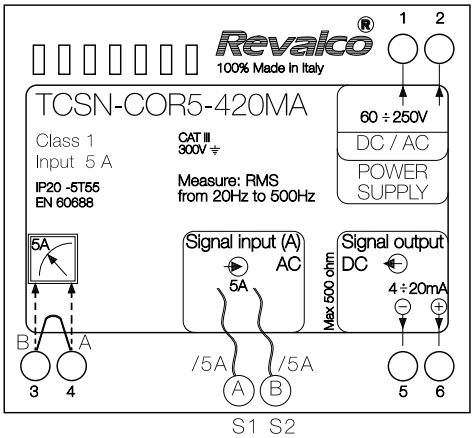

Wenn an Klemmen 3-4 keine Instrumente angeschlossen sind, ist eine externe Brücke vorzusehen.

Если к клеммам 3-4 не подключены иные приборы, то следует предусмотреть перемычку.

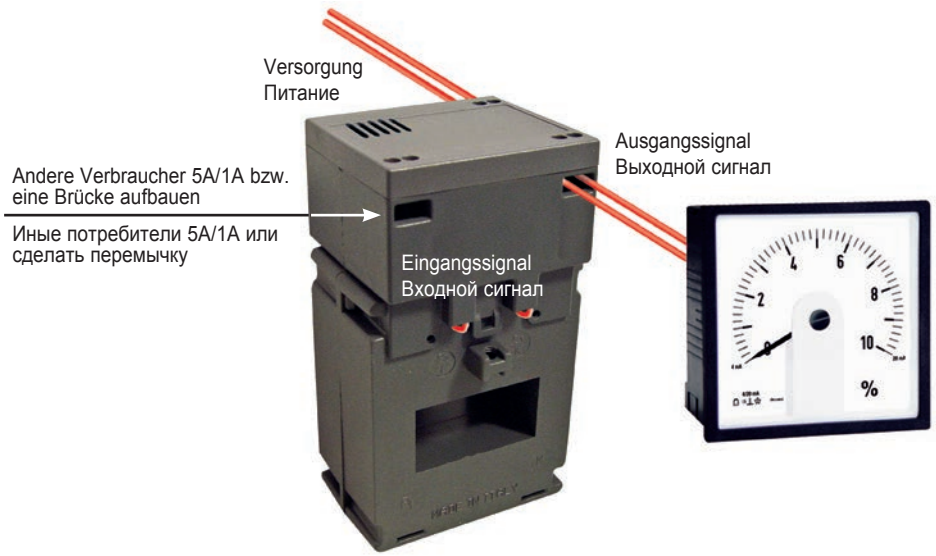

- Der Eigenverbrauch von TCSN-COR beträgt 3VA; wenn er auch an einen Strommesser angeschlossen ist, beträgt der Gesamtverbrauch 4.2 VA. Damit ist es möglich, diese Typen von Meßumformern nur an TCSN-Wandlern mit Mindestleistungsaufnahme von 5VA zu verwenden

- Собственное потребление TCSN-COR составляет 3 ВА; если к нему подключен амперметр, то общее собственное потребление составит 4,2 ВА. Поэтому этот тип преобразователя возможно использовать только на трансформаторах TCSN с минимальной мощностью 5ВА.

STROMWANDLER - TAM SERIE
ТРАНСФОРМАТОРЫ ТОКА - СЕРИЯ TAM

- Befestigung: an der Wand bzw. DIN-Schiene mit Zubehör; direkt am Kabel mit Schrauben (Zubehör und Schrauben werden mit StW geliefert)
- Система крепления: к стене или на шине DIN при помощи доп. оборудования;непосредственно на кабеле при помощи винтов (доп. оборудование и винты поставляются вместе с ТТ)

MESSWANDLER

- Die Doppelklemmen ermöglicht Kurzschließen, wenn dieses erforderlich ist, Trennung des Gerätes vom Wandler, um dessen Beschädigung zu verhindern, bzw. Anschluß der Erdung ohne Verwendung der Klemme, die zum Geräteanschluß verwendet wird.

WANDLER FÜR ELEKTRONIK

- Diese Wandler werden zur Strommessung von 25A bis 600A (Primärnennstrom) verwendet. Die Besonderheit dieser Wandler liegt in großer Windungszahl an der Sekundärwicklung. Dies ermöglicht einen sehr niedrigen Sekundärstrom, der für elektronische Meßkreise paßt und als Widerstandsspannung abgenommen werden kann. Dieser kostengünstige Widerstand mit niedriger Leistung wird direkt auf dem gestanzten Kreis montiert wird.
- Anwendungsbereiche:
  - Stromgeber für Sicherheits- und Steuerkreise von Geräten, wie Gleichrichterbrücken, Motoren, USV u.a.;
  - Stromgeber für Meßinstrumente (Strombereiche).
- Isolationsspannung zwischen Primär- und Sekundärwicklung 4 kV, Frequenz 50/60 Hz
- Andere Daten auf Anfrage

ИЗМЕРИТЕЛЬНЫЕ ТРАНСФОРМАТОРЫ

- Двойная клемма позволяет осуществлять короткое замыкание, когда это необходимо, отключать прибор от трансформатора, чтобы его не повредить, или осуществлять подключение заземления без использования клеммы, которая используется для подключения к прибору.

ТРАНСФОРМАТОРЫ ДЛЯ ЭЛЕКТРОНИКИ

- Эти трансформаторы используются для измерений тока от 25А до 600А (номинальный первичный ток). Особенность этих трансформаторов - большое количество витков на вторичной обмотке. Это позволяет иметь очень низкий вторичный ток, подходящий для электронной измерительной цепи, который можно снимать в качестве напряжения на резисторе. Этот резистор с низкой мощностью и низкой стоимостью монтируется напрямую на выштампованную цепь.
- Сферы применения:
  - датчик тока для цепей защиты и управления таких приборов, как мостики выпрямителей, двигатели, UPS и аналогичные;
  - датчик тока для измерительных инструментов (зон тока).
- Напряжение изоляции между первичной и вторичной обмоткой 4кВ, частота 50/60Гц
- иные характеристики по запросу

TAM1D - TAMEL

Der Wandler ist für Einführung des Primärstroms über Kabel mit max. 21 mm Durchmesser geeignet
Трансформатор подходит для ввода первич. тока по кабелю с макс. диам. 21мм

Primär Первичн.	Klasse класс 0,5	Klasse класс 1	Klasse класс 3	Sekundärstrom Вторичный ток	Sekundärstrom Вторичный ток	Gewicht Вес
A	VA	VA	VA	5A	1A	Kg
30			1,3	TAM1D 30A	TAM1D 1 30A	0,2
40			1,3	TAM1D 40A	TAM1D 1 40A	0,2
50			1,5	TAM1D 50A	TAM1D 1 50A	0,2
60			1,5	TAM1D 60A	TAM1D 1 60A	0,2
75			1,5	TAM1D 75A	TAM1D 1 75A	0,2
80			2	TAM1D 80A	TAM1D 1 80A	0,2
100		2	4	TAM1D 100A	TAM1D 1 100A	0,2
120		3	5	TAM1D 120A	TAM1D 1 120A	0,2
125		3	5	TAM1D 125A	TAM1D 1 125A	0,2
150		4	7	TAM1D 150A	TAM1D 1 150A	0,2
200	3	5	10	TAM1D 200A	TAM1D 1 200A	0,2
250	3	5	10	TAM1D 250A	TAM1D 1 250A	0,2

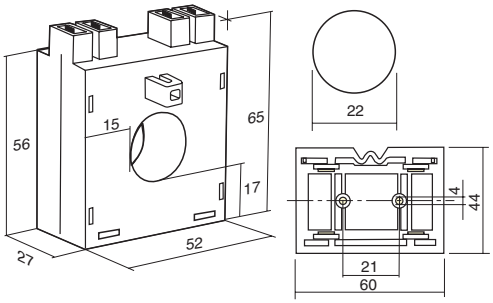

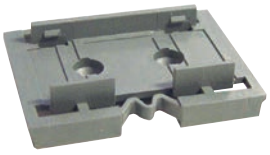

Zubehör / вспом. оборуд.

Schrauben / Винты: M3,5x31

STROMWANDLER FÜR ELEKTRONIK / *ТРАНСФОРМАТОРЫ ТОКА ДЛЯ ЭЛЕКТРОНИКИ*

Primär Первичн.	Klasse класс	Sekundärstrom Вторичный ток		Sekundärstrom Вторичный ток		Sekundärstrom Вторичный ток		Sekundärstrom Вторичный ток		Sekundärstrom Вторичный ток		Windungszahl Число витков	Last-widerstand Сопрот. нагрузки	Sekundär-spannung Вторичное напряжение	Gewicht Вес
A	%	0,05A	VA	0,1 A	VA	0,2 A	VA	0,4 A	VA	0,6 A	VA	S1-S2	Ru (ohm)	Vu (VAC)	Kg
25	2	TAMEL 25/0.05A	0,2									500	40	2	0,2
25	2,5					TAMEL 25/0.2A	0,6					125	10	2	0,2
50	1	TAMEL 50/0.05A	0,2									1000	80	4	0,2
50	1,5					TAMEL 50/0.2A	0,6					250	10	4	0,2
100	0,4			TAMEL 100/0.1A	1,25							1000	20	2	0,2
100	0,8					TAMEL 100/0.2A	1,25					500	20	4	0,2
200	0,5					TAMEL 200/0.2A	4					1000	20	4	0,2
200	1							TAMEL 200/0.4A	4			500	20	8	0,2
300	0,3					TAMEL 300/0.2A	4					1500	20	4	0,2
400	0,2					TAMEL 400/0.2A	4					2000	20	4	0,2
400	0,4							TAMEL 400/0.4A	4			1000	20	8	0,2
600	0,5					TAMEL 600/0.2A	4					3000	20	4	0,2
600	0,2							TAMEL 600/0.4A	4			1500	20	8	0,2
600	0,2									TAMEL 600/0.6A	4	1000	10	6	0,2

TAM3D - TAM3EL

Der Wandler ist für Einführung von Primärstrom über Kabel mit max. Durchmesser von 23 mm bzw. über horizontale Schiene 20x12, 25x15, 30x10 mm geeignet
Трансформатор подходит для ввода первичного тока по кабелю с максимальным диаметром 23мм или по горизонтальной шине 20x12, 25x15, 30x10 мм

Primär Первичн.	Klasse Класс 0,5	Klasse Класс 1	Klasse Класс 3	Sekundärstrom Вторичный ток	Sekundärstrom Вторичный ток	Gewicht Вес
A	VA	VA	VA	5A	1A	Kg
100		1,5	3	TAM3D 100A	TAM3D 1 100A	0,2
120		1,5	3	TAM3D 120A	TAM3D 1 120A	0,2
125		1,5	3	TAM3D 125A	TAM3D 1 125A	0,2
150		3	5	TAM3D 150A	TAM3D 1 150A	0,2
200		3	6	TAM3D 200A	TAM3D 1 200A	0,2
250	2	4	8	TAM3D 250A	TAM3D 1 250A	0,2
300	2	4	8	TAM3D 300A	TAM3D 1 300A	0,2
400	3	5	10	TAM3D 400A	TAM3D 1 400A	0,2
500	3	5	10	TAM3D 500A	TAM3D 1 500A	0,2

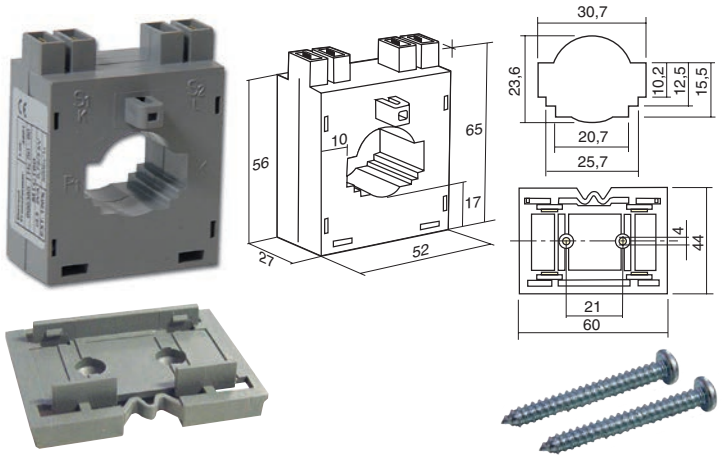

Zubehör / Вспом. оборуд.

Schrauben / Винты: M3,5x31

TAM4D - TAM4EL

Der Wandler ist für Einführung von Primärstrom über Kabel mit max. Durchmesser von 30 mm bzw. über horizontale/vertikale Schiene 25x25, 30x20, 40x10 mm geeignet
Трансформатор подходит для ввода первичного тока по кабелю с макс. диам. 30mm или по горизонтальной/вертикальной шине 25x25, 30x20, 40x10 мм

Primär Первичн.	Klasse Класс 0,5	Klasse Класс 1	Klasse Класс 3	Sekundärstrom Вторичный ток	Sekundärstrom Вторичный ток	Gewicht Вес
A	VA	VA	VA	5A	1A	Kg
100		3	5	TAM4D 100A	TAM4D 1 100A	0,4
120		3	5	TAM4D 120A	TAM4D 1 120A	0,4
125		3	5	TAM4D 125A	TAM4D 1 125A	0,4
150		3	5	TAM4D 150A	TAM4D 1 150A	0,4
200		4	7	TAM4D 200A	TAM4D 1 200A	0,4
250		6	10	TAM4D 250A	TAM4D 1 250A	0,4
300	6	10	15	TAM4D 300A	TAM4D 1 300A	0,4
400	10	15	20	TAM4D 400A	TAM4D 1 400A	0,4
500	10	15	20	TAM4D 500A	TAM4D 1 500A	0,3
600	10	20	30	TAM4D 600A	TAM4D 1 600A	0,3
750	10	20	30	TAM4D 750A	TAM4D 1 750A	0,3
800	10	20	30	TAM4D 800A	TAM4D 1 800A	0,3

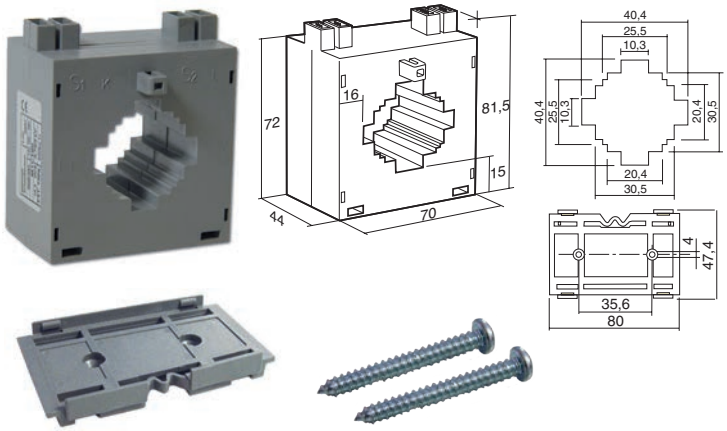

STROMWANDLER FÜR ELEKTRONIK / *ТРАНСФОРМАТОРЫ ТОКА ДЛЯ ЭЛЕКТРОНИКИ*

TAM5D

Der Wandler ist für Einführung des Primärstroms über horizontale Schiene 50x10 mm geeignet

Трансформатор подходит для ввода первичного тока по горизонтал. шине 50x10 мм

Primär Первичн.	Klasse Класс 0,5	Klasse Класс 1	Klasse Класс 3	Sekundärstrom Вторичный ток	Sekundärstrom Вторичный ток	Gewicht Вес
A	VA	VA	VA	5A	1A	Kg
150		2	4	TAM5D 150A	TAM5D 1 150A	0,3
200		2	4	TAM5D 200A	TAM5D 1 200A	0,3
250		3	6	TAM5D 250A	TAM5D 1 250A	0,3
300	4	6	8	TAM5D 300A	TAM5D 1 300A	0,3
400	4	6	8	TAM5D 400A	TAM5D 1 400A	0,3
500	6	10	12	TAM5D 500A	TAM5D 1 500A	0,3
600	6	10	12	TAM5D 600A	TAM5D 1 600A	0,3
750	6	10	12	TAM5D 750A	TAM5D 1 750A	0,3
800	10	18	25	TAM5D 800A	TAM5D 1 800A	0,3
1000	10	18	25	TAM5D 1k0A	TAM5D 1 1k0A	0,3
1200	10	18	25	TAM5D 1k2A	TAM5D 1 1k2A	0,3

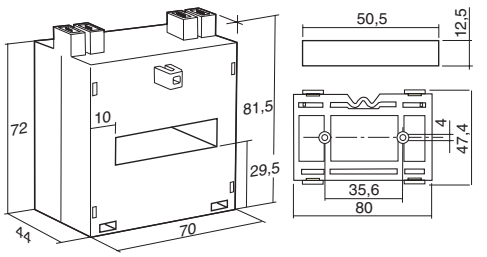

Zubehör / Вспом. оборуд.

Schrauben / Винты: M3,5x38

TAM6 - TAM6EL

Der Wandler ist für Einführung von Primärstrom über zwei Kabel mit max. Durchmesser von 22 mm bzw. über horizontale Schiene 50x23, 63x20 mm geeignet

Трансформатор подходит для ввода первичного тока по двум кабелям с максимальным диаметромг 22 мм или по горизонтальной шине 50x23, 63x20 мм

Primär Первичн.	Klasse Класс 0,5	Klasse Класс 1	Klasse Класс 3	Sekundärstrom Вторичный ток	Sekundärstrom Вторичный ток	Gewicht Вес
A	VA	VA	VA	5A	1A	Kg
300	5	8	10	TAM6 300A	TAM6 1 300A	0,5
400	6	10	12	TAM6 400A	TAM6 1 400A	0,5
500	6	10	12	TAM6 500A	TAM6 1 500A	0,5
600	6	10	12	TAM6 600A	TAM6 1 600A	0,6
750	6	10	12	TAM6 750A	TAM6 1 750A	0,6
800	10	15	20	TAM6 800A	TAM6 1 800A	0,6
1000	10	15	20	TAM6 1k0A	TAM6 1 1k0A	0,6
1200	15	20	30	TAM6 1k2A	TAM6 1 1k2A	0,6
1250	15	20	30	TAM6 1k25A	TAM6 1 1k25A	0,6
1500	20	25	35	TAM6 1k5A	TAM6 1 1k5A	0,8
1600	20	25	35	TAM6 1k6A	TAM6 1 1k6A	0,8
2000	20	30	40	TAM6 2k0A	TAM6 1 2k0A	0,8

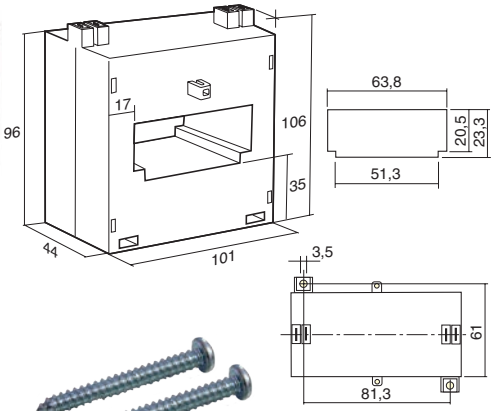

Zubehör / Вспом. оборуд.

Schrauben / Винты: M3,5x38

STROMWANDLER FÜR ELEKTRONIK / *ТРАНСФОРМАТОРЫ ТОКА ДЛЯ ЭЛЕКТРОНИКИ*

Primär Первичн.	Klasse Класс	Sekundärstrom Вторичный ток		Sekundärstrom Вторичный ток		Sekundärstrom Вторичный ток		Sekundärstrom Вторичный ток		Sekundärstrom Вторичный ток		Windungszahl Число витков	Last-widerstand Сопрот. нагрузки	Sekundär-spannung Вторичное напряжение	Gewicht Вес
A	%	0,05A	VA	0,1 A	VA	0,2 A	VA	0,4 A	VA	0,6 A	VA	S1-S2	Ru (ohm)	Vu (VAC)	Kg
250	1	TAM6EL 250/0.05A	1									5000			0,4
600	0,5					TAM6EL 600/0.2A	3					3000			0,4
1000	0,5					TAM6EL 1k0/0.2A	5					5000			0,4
1000	0,5					TAM6EL 1k0/0.2A RT	5					5000			0,4
1500	0,5					TAM6EL 1k5/0.2A	5					7500			0,4
1500	0,5					TAM6EL 1k5/0.2A RT	5					7500			0,4

(RT=Hochtemperaturbeständiges Gehäuse / Корпус, устойчивый к высоким температурам)

STROMWANDLER - TAR SERIE
ТРАНСФОРМАТОРЫ ТОКА - СЕРИЯ TAR

c UL us E240753 Underwriters Laboratories Inc.® USA

- Plombierbarer Klemmdeckel gehört zum Lieferumfang / Пломбируемая клеммная крышка включена
- Andere Daten sind auf Anfrage verfügbar / Иные характеристики могут быть выполнены по запросу
- Befestigung: an der Wand, an Kabel/Durchgangsschiene bzw. DIN-Schiene mit Zubehör, das mit dem StW (je nach Typ) geliefert wird
  Крепление: к стене, на кабеле/проходящей шине или на шине DIN при помощи вспомогательного оборудования, поставляемого совместно с TT (в зависимости от модели)

MESSWANDLER

- Kurzschließen an Klemmen bzw. Anschluß der Erde können mit Hilfe von zweifachen Fast-on-Systemen bzw. durch Anschluß von zwei Leitern an eine Klemme erfolgen

SICHERHEITSWANDLER

- Stromwandler, der als Stromgenerator für Schutzrelais verwendet wird, weist elektrische Daten auf, die von Kenndaten eines Meßwandlers abweichen. An einem Meßstromwandler ist tatsächlich eine Sättigung des Magnetkreises mit Primärströmen von P5 In erforderlich; an einem Sicherheitsstromwandler ist jedoch erforderlich, daß der Sekundärstromwert der Erhöhung des Primärstroms bis 10, 15 oder 20 In folgt, um das Ansprechen des Relais bei vorgegebenem Fehlstrom zu gewährleisten. Wichtig ist, den StW mit P Last, die die angegebene Last übertrifft, nicht zu beanspruchen, um den Sättigungspegel des StWs. P= RI2 nicht zu verändern, wo:
  P = Belastung des StWs
  R = Relaiswiderstand + Kabelwiderstand
  I = Sekundärnennstrom des StWs sind
- Andere Daten können auf Anfrage realisiert werden

WANDLER MIT ZWEIFACHER ÜBERSETZUNG

- Zweifache Übersetzung an Sekundärwicklung:
  S1-S2 kleinere Übersetzung, S1-S3 höhere Übersetzung
- Andere Daten können auf Anfrage realisiert werden

ИЗМЕРИТЕЛЬНЫЕ ТРАНСФОРМАТОРЫ

- Короткое замыкание на клеммах или подключение заземления могут осуществляться при помощи двойных систем fast-on или подсоединения двух проводов к одной и той же клемме

ЗАЩИТНЫЕ ТРАНСФОРМАТОРЫ

- Трансформатор тока, применяемый в качестве генератора тока для защитного реле, имеет электрические характеристики, отличающиеся от характеристик измерительного трансформатор. Действительно на измерительном TT требуется насыщение магнитной цепи с первичными токами 5P In; в то время как для защитного TT необходимо, чтобы значение вторичного тока следовало за увеличением первичного тока до 10, 15 или 20 In, чтобы гарантировать срабатывание реле при предусмотренном аварийном токе. Важно не нагружать TT производительностью P, превышающей указанную, чтобы не изменять значение насыщения TT C.T. P=RI2 где:
  P= нагрузка на TT.
  R= сопротивление реле + сопротивление кабелей
  I= номинальный вторичный вторичный ток TT.
- Иные характеристики могут реализовываться по запросу

ТРАНСФОРМАТОРЫ С ДВОЙНЫМ КОЭФФИЦИЕНТОМ

- Двойной коэффициент на вторичной обмотке:
  меньшее соотношение S1-S2, большее соотношение S1-S3
- Иные характеристики могут реализовываться по запросу

TAR0

Der Wandler ist für Einführung von Primärstrom über Kabel mit max. Durchmesser von 15 mm bzw. über horizontale Schiene 20x3 mm geeignet
Трансформатор подходит для ввода первичного тока по кабелю с максимальным диаметром 15мм или по горизонтальной шине 20x3мм

Primär Первичн.	Klasse Класс 0,5	Klasse Класс 1	Klasse Класс 3	Sekundärstrom Вторичный ток	Sekundärstrom Вторичный ток	Gewicht Вес
A	VA	VA	VA	5A	1A	Kg
40			2	TAR0 40A	TAR0 1 40A	0,25
50			2	TAR0 50A	TAR0 1 50A	0,25
60			3	TAR0 60A	TAR0 1 60A	0,25
75			3	TAR0 75A	TAR0 1 75A	0,25
80			3	TAR0 80A	TAR0 1 80A	0,25
100		3	5	TAR0 100A	TAR0 1 100A	0,25
120		3	5	TAR0 120A	TAR0 1 120A	0,25
125	3	4	6	TAR0 125A	TAR0 1 125A	0,25
150	3	4	6	TAR0 150A	TAR0 1 150A	0,25
200	3	4	6	TAR0 200A	TAR0 1 200A	0,25
250	5	7	10	TAR0 250A	TAR0 1 250A	0,25

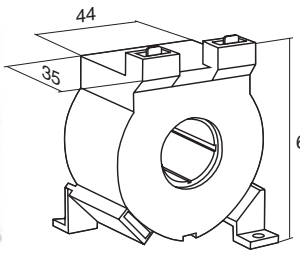

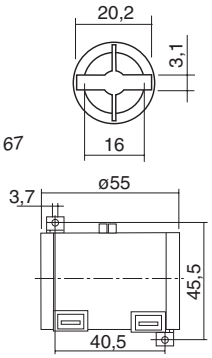

TARPDE1

Wandler mit gespulter Primärwicklung; Primär- und Sekundärstrom an Klemmen
Трансформатор с намотанной первичной обмоткой; первичный и вторичный ток на клеммах

Primär Первичн.	Klasse Класс 0,5	Klasse Класс 1	Klasse Класс 3	Sekundärstrom Вторичный ток	Sekundärstrom Вторичный ток	Gewicht Вес
A	VA	VA	VA	5A	1A	Kg
1		3	6	TARPDE1 1A	TARPDE1 1 1A	0,4
5		3	6	TARPDE1 5A	TARPDE1 1 5A	0,4
10		3	6	TARPDE1 10A	TARPDE1 1 10A	0,4
15		3	6	TARPDE1 15A	TARPDE1 1 15A	0,4
20		3	6	TARPDE1 20A	TARPDE1 1 20A	0,4
25		3	6	TARPDE1 25A	TARPDE1 1 25A	0,4
30		3	6	TARPDE1 30A	TARPDE1 1 30A	0,4
40		3	6	TARPDE1 40A	TARPDE1 1 40A	0,4

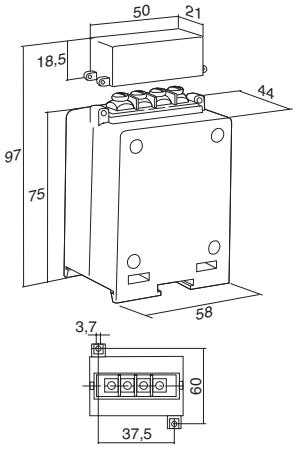

Zubehör / Вспл. оборуд.

TARPDE2

Wandler mit gespulter Primärwicklung, Primärstrom von der integrierten Zentralschiene 15x3 mm; Sekundärstrom an Klemmen
Трансформатор с намотанной первичной обмоткой; первичный ток от встроенной центральной шины 15x3 мм; вторичный ток на клеммах

Primär Первичн.	Klasse Класс 0,5	Klasse Класс 1	Klasse Класс 3	Sekundärstrom Вторичный ток	Sekundärstrom Вторичный ток	Gewicht Вес
A	VA	VA	VA	5A	1A	Kg
50		3	6	TARPDE2 50A	TARPDE2 1 50A	0,5
60		3	6	TARPDE2 60A	TARPDE2 1 60A	0,5
75		3	6	TARPDE2 75A	TARPDE2 1 75A	0,5
80		3	6	TARPDE2 80A	TARPDE2 1 80A	0,5
100		3	6	TARPDE2 100A	TARPDE2 1 100A	0,5
120		3	6	TARPDE2 120A	TARPDE2 1 120A	0,5
125		3	6	TARPDE2 125A	TARPDE2 1 125A	0,5
150		3	6	TARPDE2 150A	TARPDE2 1 150A	0,5

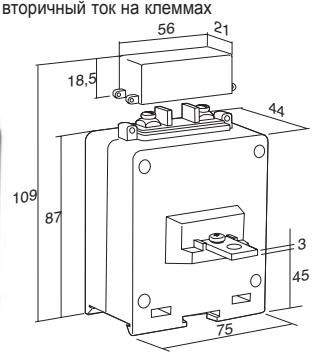

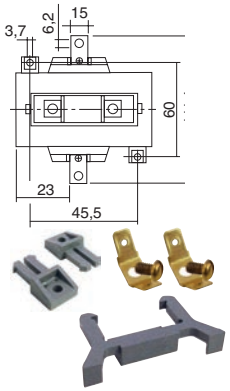

Zubehör / Всп. оборуд.

TARPD1 - TARPD1/P

Wandler mit gespulter Primärwicklung; Primär- und Sekundärstrom an Klemmen
Трансформатор с намотанной первичной обмоткой; Первичный и вторичный ток на клеммах

Primär Первичн.	Klasse Класс 0,5	Klasse Класс 1	Klasse Класс 3	Sekundärstrom Вторичный ток	Sekundärstrom Вторичный ток	Gewicht Вес
A	VA	VA	VA	5A	1A	Kg
1	6	12	20	TARPD1 1A	TARPD1 1 1A	0,4
5	6	12	20	TARPD1 5A	TARPD1 1 5A	0,4
10	6	12	20	TARPD1 10A	TARPD1 1 10A	0,4
15	6	12	20	TARPD1 15A	TARPD1 1 15A	0,4
20	6	12	20	TARPD1 20A	TARPD1 1 20A	0,4
25	6	12	20	TARPD1 25A	TARPD1 1 25A	0,4
30	6	12	20	TARPD1 30A	TARPD1 1 30A	0,4
40	6	12	20	TARPD1 40A	TARPD1 1 40A	0,4

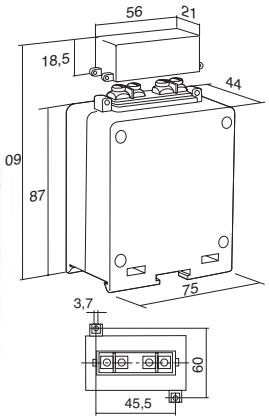

Zubehör / Всп. оборуд.

STROMWANDLER HÖHERER LEISTUNGSSTUFE / *ТРАНСФОРМАТОРЫ ТОКА ПОВЫШЕННОЙ МОЩНОСТИ*

Primär Первичн.	Klasse Класс 0,5	Klasse Класс 1	Sekundärstrom Вторичный ток	Sekundärstrom Вторичный ток	Gewicht Вес
A	VA	VA	5A	1A	Kg
1	10	20	TARPD1 1AS	TARPD1 1 1AS	0,5
5	10	20	TARPD1 5AS	TARPD1 1 5AS	0,5
10	10	20	TARPD1 10AS	TARPD1 1 10AS	0,5
15	10	20	TARPD1 15AS	TARPD1 1 15AS	0,5
20	10	20	TARPD1 20AS	TARPD1 1 20AS	0,5
25	10	20	TARPD1 25AS	TARPD1 1 25AS	0,5
30	10	20	TARPD1 30AS	TARPD1 1 30AS	0,5
40	10	20	TARPD1 40AS	TARPD1 1 40AS	0,5

Primär Первичн.	Klasse Класс 0,5	Klasse Класс 1	Sekundärstrom Вторичный ток	Sekundärstrom Вторичный ток	Gewicht Вес
A	VA	VA	5A	1A	Kg
1	20	35	TARPD1 20 1A	TARPD1 20 1 1A	0,5
5	20	35	TARPD1 20 5A	TARPD1 20 1 5A	0,5
10	20	35	TARPD1 20 10A	TARPD1 20 1 10A	0,5
15	20	35	TARPD1 20 15A	TARPD1 20 1 15A	0,5
20	20	35	TARPD1 20 20A	TARPD1 20 1 20A	0,5
25	20	35	TARPD1 20 25A	TARPD1 20 1 25A	0,5
30	20	35	TARPD1 20 30A	TARPD1 20 1 30A	0,5
40	20	35	TARPD1 20 40A	TARPD1 20 1 40A	0,5

STROMWANDLER SONDERKLASSEN / *ТРАНСФОРМАТОРЫ ТОКА СПЕЦИАЛЬНЫХ КЛАССОВ*

Primär Первичн.	Klasse / Класс 0,5S				Klasse / Класс 0,2				Klasse / Класс 0,2S				Gewicht Вес
A	Sekundär *вторичный* 5A	VA	Sekundär *вторичный* 1A	VA	Sekundär *вторичный* 5A	VA	Sekundär *вторичный* 1A	VA	Sekundär *вторичный* 5A	VA	Sekundär *вторичный* 1A	VA	Kg
1	TARPD1 1A 0,5S	5	TARPD1 1 1A 0,5S	5	TARPD1 1A 0,2	5	TARPD1 1 1A 0,2	5	TARPD1 1A 0,2S	5	TARPD1 1 1A 0,2S	5	0,5
5	TARPD1 5A 0,5S	5	TARPD1 1 5A 0,5S	5	TARPD1 5A 0,2	5	TARPD1 1 5A 0,2	5	TARPD1 5A 0,2S	5	TARPD1 1 5A 0,2S	5	0,5
10	TARPD1 10A 0,5S	5	TARPD1 1 10A 0,5S	5	TARPD1 10A 0,2	5	TARPD1 1 10A 0,2	5	TARPD1 10A 0,2S	5	TARPD1 1 10A 0,2S	5	0,5
15	TARPD1 15A 0,5S	5	TARPD1 1 15A 0,5S	5	TARPD1 15A 0,2	5	TARPD1 1 15A 0,2	5	TARPD1 15A 0,2S	5	TARPD1 1 15A 0,2S	5	0,5
20	TARPD1 20A 0,5S	5	TARPD1 1 20A 0,5S	5	TARPD1 20A 0,2	5	TARPD1 1 20A 0,2	5	TARPD1 20A 0,2S	5	TARPD1 1 20A 0,2S	5	0,5
25	TARPD1 25A 0,5S	5	TARPD1 1 25A 0,5S	5	TARPD1 25A 0,2	5	TARPD1 1 25A 0,2	5	TARPD1 25A 0,2S	5	TARPD1 1 25A 0,2S	5	0,5
30	TARPD1 30A 0,5S	5	TARPD1 1 30A 0,5S	5	TARPD1 30A 0,2	5	TARPD1 1 30A 0,2	5	TARPD1 30A 0,2S	5	TARPD1 1 30A 0,2S	5	0,5
40	TARPD1 40A 0,5S	5	TARPD1 1 40A 0,5S	5	TARPD1 40A 0,2	5	TARPD1 1 40A 0,2	5	TARPD1 40A 0,2S	5	TARPD1 1 40A 0,2S	5	0,5

SICHERHEITSSTROMWANDLER / *ЗАЩИТНЫЕ ТРАНСФОРМАТОРЫ ТОКА*

	Klasse / Класс 5P5				Klasse / Класс 5P10				
Primär Первичн.	Sekundärstrom Вторичный ток		Sekundärstrom Вторичный ток		Sekundärstrom Вторичный ток		Sekundärstrom Вторичный ток		Gewicht Вес
A	5A	VA	1A	VA	5A	VA	1A	VA	Kg
5	TARPD1/P 5A 5P5	4	TARPD1/P 1 5A 5P5	4	TARPD1/P 5A 5P10	2	TARPD1/P 1 5A 5P10	2	0,5
10	TARPD1/P 10A 5P5	4	TARPD1/P 1 10A 5P5	4	TARPD1/P 10A 5P10	2	TARPD1/P 1 10A 5P10	2	0,5
15	TARPD1/P 15A 5P5	4	TARPD1/P 1 15A 5P5	4	TARPD1/P 15A 5P10	2	TARPD1/P 1 15A 5P10	2	0,5
20	TARPD1/P 20A 5P5	4	TARPD1/P 1 20A 5P5	4	TARPD1/P 20A 5P10	2	TARPD1/P 1 20A 5P10	2	0,5
25	TARPD1/P 25A 5P5	4	TARPD1/P 1 25A 5P5	4	TARPD1/P 25A 5P10	2	TARPD1/P 1 25A 5P10	2	0,5
30	TARPD1/P 30A 5P5	4	TARPD1/P 1 30A 5P5	4	TARPD1/P 30A 5P10	2	TARPD1/P 1 30A 5P10	2	0,5
40	TARPD1/P 40A 5P5	4	TARPD1/P 1 40A 5P5	4	TARPD1/P 40A 5P10	2	TARPD1/P 1 40A 5P10	2	0,5

TARPD2 - TARPD2/P - TARPD2/2

Wandler mit gespulter Primärwicklung, Primärstrom von der integrierten Zentralschiene (Sekundärstrom an Klemmen):
von 50A bis 80A = 15x3x110 mm (ø6 mm) / von 100A bis 300A = 25x3x135 mm (ø10 mm) / von 400A bis 500A = 25x5x135 mm (ø10 mm)
Трансформатор с намотанной первичной обмоткой; первичный ток от центральной встроенной шины (вторичный ток на клеммах):
от 50A до 80A = 15x3x110 мм (ø6 мм) / от 100A до 300A = 25x3x135 мм (ø10 мм) / от 400A до 500A = 25x5x135 мм (ø10 мм)

Primär Первичн.	Klasse Класс 0,5	Klasse Класс 1	Klasse Класс 3	Sekundärstrom Вторичный ток	Sekundärstrom Вторичный ток	Gewicht Вес
A	VA	VA	VA	5A	1A	Kg
50	6	12	20	TARPD2 50A	TARPD2 1 50A	0,5
60	6	12	20	TARPD2 60A	TARPD2 1 60A	0,5
75	6	12	20	TARPD2 75A	TARPD2 1 75A	0,5
80	6	12	20	TARPD2 80A	TARPD2 1 80A	0,5
100	6	12	20	TARPD2 100A	TARPD2 1 100A	0,5
120	6	12	20	TARPD2 120A	TARPD2 1 120A	0,5
125	6	12	20	TARPD2 125A	TARPD2 1 125A	0,5
150	6	12	20	TARPD2 150A	TARPD2 1 150A	0,5
200	6	12	20	TARPD2 200A	TARPD2 1 200A	0,5
250	6	12	20	TARPD2 250A	TARPD2 1 250A	0,5
300	6	12	20	TARPD2 300A	TARPD2 1 300A	0,5
400	6	12	20	TARPD2 400A	TARPD2 1 400A	0,5
500	6	12	20	TARPD2 500A	TARPD2 1 500A	0,5

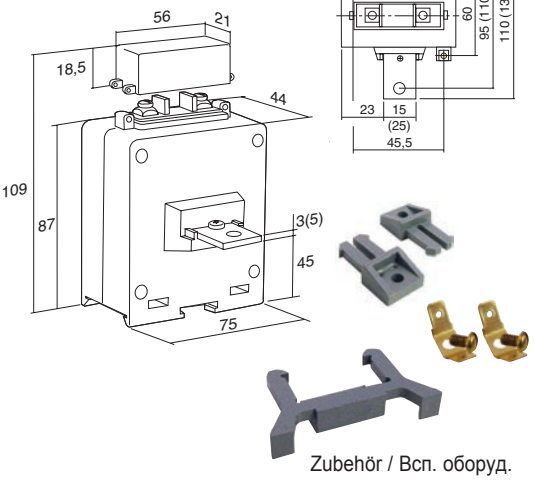

Zubehör / Всп. оборуд.

STROMWANDLER HÖHERER LEISTUNGSSTUFE / *ТРАНСФОРМАТОРЫ ТОКА ПОВЫШЕННОЙ МОЩНОСТИ*

Primär Первичн.	Klasse Класс 0,5	Klasse Класс 1	Sekundärstrom Вторичный ток	Sekundärstrom Вторичный ток	Gewicht Вес
A	VA	VA	5A	1A	Kg
50	10	20	TARPD2 50AS	TARPD2 1 50AS	0,5
60	10	20	TARPD2 60AS	TARPD2 1 60AS	0,5
75	10	20	TARPD2 75AS	TARPD2 1 75AS	0,5
80	10	20	TARPD2 80AS	TARPD2 1 80AS	0,5
100	10	20	TARPD2 100AS	TARPD2 1 100AS	0,5
120	10	20	TARPD2 120AS	TARPD2 1 120AS	0,5
125	10	20	TARPD2 125AS	TARPD2 1 125AS	0,5
150	10	20	TARPD2 150AS	TARPD2 1 150AS	0,5
200	10	20	TARPD2 200AS	TARPD2 1 200AS	0,5
250	10	20	TARPD2 250AS	TARPD2 1 250AS	0,5
300	10	20	TARPD2 300AS	TARPD2 1 300AS	0,5
400	10	20	TARPD2 400AS	TARPD2 1 400AS	0,5
500	10	20	TARPD2 500AS	TARPD2 1 500AS	0,5

Primär Первичн.	Klasse Класс 0,5	Klasse Класс 1	Sekundärstrom Вторичный ток	Sekundärstrom Вторичный ток	Gewicht Вес
A	VA	VA	5A	1A	Kg
50	20	35	TARPD2 20 50A	TARPD2 20 1 50A	0,5
60	20	35	TARPD2 20 60A	TARPD2 20 1 60A	0,5
75	20	35	TARPD2 20 75A	TARPD2 20 1 75A	0,5
80	20	35	TARPD2 20 80A	TARPD2 20 1 80A	0,5
100	20	35	TARPD2 20 100A	TARPD2 20 1 100A	0,5
120	20	35	TARPD2 20 120A	TARPD2 20 1 120A	0,5
125	20	35	TARPD2 20 125A	TARPD2 20 1 125A	0,5
150	20	35	TARPD2 20 150A	TARPD2 20 1 150A	0,5
200	20	35	TARPD2 20 200A	TARPD2 20 1 200A	0,5
250	20	35	TARPD2 20 250A	TARPD2 20 1 250A	0,5
300	20	35	TARPD2 20 300A	TARPD2 20 1 300A	0,5
400	20	35	TARPD2 20 400A	TARPD2 20 1 400A	0,5
500	20	35	TARPD2 20 500A	TARPD2 20 1 500A	0,5

STROMWANDLER MIT ZWEIFACHER ÜBERSETZUNG
ТРАНСФОРМАТОРЫ ТОКА С ДВОЙНЫМ КОЭФФИЦИЕНТОМ

	Klasse / Класс 0,5				
Primär Первичн.	Sekundärstrom Вторичный ток		Sekundärstrom Вторичный ток		Gewicht Вес
A	5A	VA	1A	VA	Kg
5-10	TARPD2/2 5-10A	5-15	TARPD2/2 1 5-10A	5-15	0,6
10-20	TARPD2/2 10-20A	5-15	TARPD2/2 1 10-20A	5-15	0,6
15-30	TARPD2/2 15-30A	5-15	TARPD2/2 1 15-30A	5-15	0,6
20-40	TARPD2/2 20-40A	5-15	TARPD2/2 1 20-40A	5-15	0,6
25-50	TARPD2/2 25-50A	5-15	TARPD2/2 1 25-50A	5-15	0,6
30-60	TARPD2/2 30-60A	5-15	TARPD2/2 1 30-60A	5-15	0,6
40-80	TARPD2/2 40-80A	5-15	TARPD2/2 1 40-80A	5-15	0,6
50-100	TARPD2/2 50-100A	5-15	TARPD2/2 1 50-100A	5-15	0,6
60-120	TARPD2/2 60-120A	5-15	TARPD2/2 1 60-120A	5-15	0,6
80-160	TARPD2/2 80-160A	5-15	TARPD2/2 1 80-160A	5-15	0,6
100-200	TARPD2/2 100-200A	5-15	TARPD2/2 1 100-200A	5-15	0,6
150-300	TARPD2/2 150-300A	5-15	TARPD2/2 1 150-300A	5-15	0,6
200-400	TARPD2/2 200-400A	5-15	TARPD2/2 1 200-400A	5-15	0,6
250-500	TARPD2/2 250-500A	5-15	TARPD2/2 1 250-500A	5-15	0,6

STROMWANDLER SONDERKLASSEN / *ТРАНСФОРМАТОРЫ ТОКА СПЕЦИАЛЬНЫХ КЛАССОВ*

Primär Первичн.	Klasse / Класс 0,5S				Klasse / Класс 0,2				Klasse / Класс 0,2S				Gewicht Вес
A	Sekundär вторичный 5A	VA	Sekundär вторичный 1A	VA	Sekundär вторичный 5A	VA	Sekundär вторичный 1A	VA	Sekundär вторичный 5A	VA	Sekundär вторичный 1A	VA	Kg
50	TARPD2 50A 0,5S	5	TARPD2 1 50A 0,5S	5	TARPD2 50A 0,2	5	TARPD2 1 50A 0,2	5	TARPD2 50A 0,2S	5	TARPD2 1 50A 0,2S	5	0,5
60	TARPD2 60A 0,5S	5	TARPD2 1 60A 0,5S	5	TARPD2 60A 0,2	5	TARPD2 1 60A 0,2	5	TARPD2 60A 0,2S	5	TARPD2 1 60A 0,2S	5	0,5
75	TARPD2 75A 0,5S	5	TARPD2 1 75A 0,5S	5	TARPD2 75A 0,2	5	TARPD2 1 75A 0,2	5	TARPD2 75A 0,2S	5	TARPD2 1 75A 0,2S	5	0,5
80	TARPD2 80A 0,5S	5	TARPD2 1 80A 0,5S	5	TARPD2 80A 0,2	5	TARPD2 1 80A 0,2	5	TARPD2 80A 0,2S	5	TARPD2 1 80A 0,2S	5	0,5
100	TARPD2 100A 0,5S	5	TARPD2 1 100A 0,5S	5	TARPD2 100A 0,2	5	TARPD2 1 100A 0,2	5	TARPD2 100A 0,2S	5	TARPD2 1 100A 0,2S	5	0,5
120	TARPD2 120A 0,5S	5	TARPD2 1 120A 0,5S	5	TARPD2 120A 0,2	5	TARPD2 1 120A 0,2	5	TARPD2 120A 0,2S	5	TARPD2 1 120A 0,2S	5	0,5
125	TARPD2 125A 0,5S	5	TARPD2 1 125A 0,5S	5	TARPD2 125A 0,2	5	TARPD2 1 125A 0,2	5	TARPD2 125A 0,2S	5	TARPD2 1 125A 0,2S	5	0,5
150	TARPD2 150A 0,5S	5	TARPD2 1 150A 0,5S	5	TARPD2 150A 0,2	5	TARPD2 1 150A 0,2	5	TARPD2 150A 0,2S	5	TARPD2 1 150A 0,2S	5	0,5
200	TARPD2 200A 0,5S	5	TARPD2 1 200A 0,5S	5	TARPD2 200A 0,2	5	TARPD2 1 200A 0,2	5	TARPD2 200A 0,2S	5	TARPD2 1 200A 0,2S	5	0,5
250	TARPD2 250A 0,5S	5	TARPD2 1 250A 0,5S	5	TARPD2 250A 0,2	5	TARPD2 1 250A 0,2	5	TARPD2 250A 0,2S	5	TARPD2 1 250A 0,2S	5	0,5
300	TARPD2 300A 0,5S	5	TARPD2 1 300A 0,5S	5	TARPD2 300A 0,2	5	TARPD2 1 300A 0,2	5	TARPD2 300A 0,2S	5	TARPD2 1 300A 0,2S	5	0,5
400	TARPD2 400A 0,5S	5	TARPD2 1 400A 0,5S	5	TARPD2 400A 0,2	5	TARPD2 1 400A 0,2	5	TARPD2 400A 0,2S	5	TARPD2 1 400A 0,2S	5	0,5
500	TARPD2 500A 0,5S	5	TARPD2 1 500A 0,5S	5	TARPD2 500A 0,2	5	TARPD2 1 500A 0,2	5	TARPD2 500A 0,2S	5	TARPD2 1 500A 0,2S	5	0,5

SICHERHEITSSTROMWANDLER / *ЗАЩИТНЫЕ ТРАНСФОРМАТОРЫ ТОКА*

	Klasse / Класс 5P5				Klasse / Класс 5P10				
Primär Первичн.	Sekundärstrom Вторичный ток		Sekundärstrom Вторичный ток		Sekundärstrom Вторичный ток		Sekundärstrom Вторичный ток		Gewicht Вес
A	5A	VA	1A	VA	5A	VA	1A	VA	Kg
50	TARPD2/P 50A 5P5	4	TARPD2/P 1 50A 5P5	4	TARPD2/P 50A 5P10	2	TARPD2/P 1 50A 5P10	2	0,5
60	TARPD2/P 60A 5P5	4	TARPD2/P 1 60A 5P5	4	TARPD2/P 60A 5P10	2	TARPD2/P 1 60A 5P10	2	0,5
80	TARPD2/P 80A 5P5	4	TARPD2/P 1 80A 5P5	4	TARPD2/P 80A 5P10	2	TARPD2/P 1 80A 5P10	2	0,5
100	TARPD2/P 100A 5P5	4	TARPD2/P 1 100A 5P5	4	TARPD2/P 100A 5P10	2	TARPD2/P 1 100A 5P10	2	0,5
150	TARPD2/P 150A 5P5	4	TARPD2/P 1 150A 5P5	4	TARPD2/P 150A 5P10	2	TARPD2/P 1 150A 5P10	2	0,5

TAR1D - TAR1D/2

Der Wandler ist für Einführung von Primärstrom über Kabel mit max. Durchmesser von 20 mm geeignet
Трансформатор подходит для ввода первичного тока по кабелю с макс. диаметром 20 мм

Primär Первичн.	Klasse Класс 0,5	Klasse Класс 1	Klasse Класс 3	Sekundärstrom Вторичный ток	Sekundärstrom Вторичный ток	Gewicht Вес
A	VA	VA	VA	5A	1A	Kg
40			2	TAR1D 40A	TAR1D 1 40A	0,3
50			3	TAR1D 50A	TAR1D 1 50A	0,3
60			3	TAR1D 60A	TAR1D 1 60A	0,3
75			3	TAR1D 75A	TAR1D 1 75A	0,3
80			3	TAR1D 80A	TAR1D 1 80A	0,3
100		3	5	TAR1D 100A	TAR1D 1 100A	0,3
120		3	5	TAR1D 120A	TAR1D 1 120A	0,3
125	3	4	6	TAR1D 125A	TAR1D 1 125A	0,3
150	3	4	6	TAR1D 150A	TAR1D 1 150A	0,3
200	3	4	6	TAR1D 200A	TAR1D 1 200A	0,3
250	5	7	10	TAR1D 250A	TAR1D 1 250A	0,3

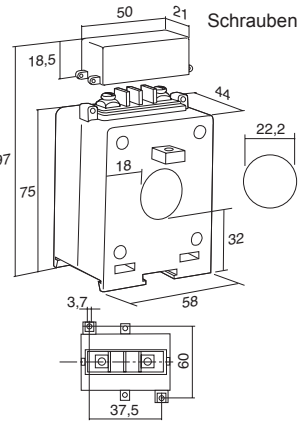

Schrauben / Винты: M3,5x31

Zubehör / Вспо. оборуд.

STROMWANDLER MIT ZWEIFACHER ÜBERSETZUNG / *ТРАНСФОРМАТОРЫ ТОКА С ДВОЙНЫМ КОЭФФИЦИЕНТОМ*

	Klasse / Класс 0,5				Klasse / Класс 1				Klasse / Класс 3				
Primär Первичн.	Sekundärstrom Вторичный ток		Sekundärstrom Вторичный ток		Sekundärstrom Вторичный ток		Sekundärstrom Вторичный ток		Sekundärstrom Вторичный ток		Sekundärstrom Вторичный ток		Gewicht Вес
A	5A	VA	1A	VA	5A	VA	1A	VA	5A	VA	1A	VA	Kg
40-80									TAR1D/2 40-80A	3-3	TAR1D/2 1 40-80A	3-3	0,6
50-100									TAR1D/2 50-100A	3-3	TAR1D/2 1 50-100A	3-3	0,6
60-120									TAR1D/2 60-120A	3-3	TAR1D/2 1 60-120A	3-3	0,6
80-160									TAR1D/2 80-160A	3-3	TAR1D/2 1 80-160A	3-3	0,6
100-200					TAR1D/2 100-200A	3-6	TAR1D/2 1 100-200A	3-6					0,6
150-300	TAR1D/2 150-300A	3,6	TAR1D/2 1 150-300A	3,6									0,6
200-400	TAR1D/2 200-400A	3-6	TAR1D/2 1 200-400A	3-6									0,6
250-500	TAR1D/2 250-500A	5-10	TAR1D/2 1 250-500A	5-10									0,6

TAR3D - TAR3D... - TAR3D/2

Der Wandler ist für Einführung von Primärstrom über Kabel mit max. Durchmesser von 21 mm bzw. über horizontale 20x10 - 30x10 mm; vertikale Schiene 20x10 mm geeignet
Трансформатор подходит для ввода первичного тока по кабелю с макс. диам. 21мм или по горизонтальной шине 20x10 - 30x10 мм; вертикальной 20x10 мм

Primär Первичн.	Klasse Класс 0,5	Klasse Класс 1	Klasse Класс 3	Sekundärstrom Вторичный ток	Sekundärstrom Вторичный ток	Gewicht Вес
A	VA	VA	VA	5A	1A	Kg
40			1,5	TAR3D 40A	TAR3D 1 40A	0,3
50			2	TAR3D 50A	TAR3D 1 50A	0,3
60			2	TAR3D 60A	TAR3D 1 60A	0,3
75			2	TAR3D 75A	TAR3D 1 75A	0,3
80			3	TAR3D 80A	TAR3D 1 80A	0,3
100		2,5	5	TAR3D 100A	TAR3D 1 100A	0,3
120		2,5	5	TAR3D 120A	TAR3D 1 120A	0,3
125		3	7	TAR3D 125A	TAR3D 1 125A	0,3
150	3	5	10	TAR3D 150A	TAR3D 1 150A	0,3
200	3	5	10	TAR3D 200A	TAR3D 1 200A	0,3
250	5	8	12	TAR3D 250A	TAR3D 1 250A	0,3
300	5	8	15	TAR3D 300A	TAR3D 1 300A	0,3
400	6	10	17	TAR3D 400A	TAR3D 1 400A	0,3
500	6	10	17	TAR3D 500A	TAR3D 1 500A	0,3
600	6	10	17	TAR3D 600A	TAR3D 1 600A	0,3

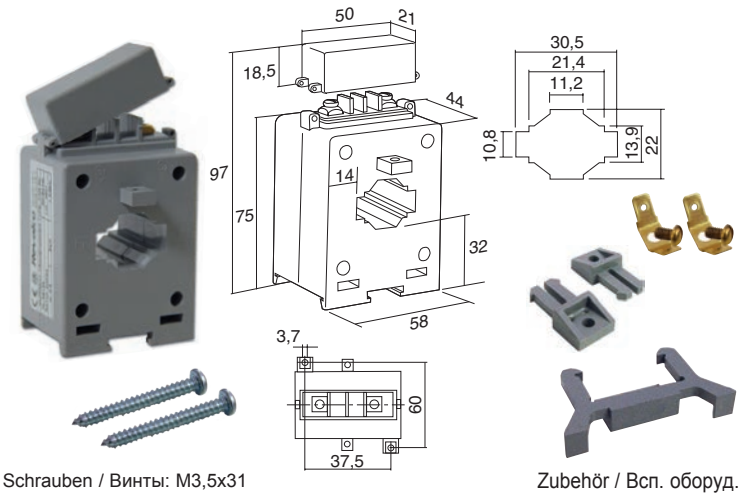

Schrauben / Винты: M3,5x31

Zubehör / Вспл. оборуд.

STROMWANDLER SONDERKLASSEN / *ТРАНСФОРМАТОРЫ ТОКА СПЕЦИАЛЬНЫХ КЛАССОВ*

Primär Первичн.	Klasse / Класс 0,5S				Klasse / Класс 0,2				Klasse / Класс 0,2S				Gewicht Вес
A	Sekundär вторичный 5A	VA	Sekundär вторичный 1A	VA	Sekundär вторичный 5A	VA	Sekundär вторичный 1A	VA	Sekundär вторичный 5A	VA	Sekundär вторичный 1A	VA	Kg
150	TAR3D 150A 0,5S	1,5	TAR3D 1 150A 0,5S	1,5									0,3
200	TAR3D 200A 0,5S	2	TAR3D 1 200A 0,5S	2									0,3
250	TAR3D 250A 0,5S	2	TAR3D 1 250A 0,5S	2									0,3
300	TAR3D 300A 0,5S	2	TAR3D 1 300A 0,5S	1,5									0,3
400	TAR3D 400A 0,5S	2	TAR3D 1 400A 0,5S	1,5									0,3
500	TAR3D 500A 0,5S	2	TAR3D 1 500A 0,5S	1,5									0,3
600	TAR3D 600A 0,5S	2	TAR3D 1 600A 0,5S	2									0,3

STROMWANDLER MIT ZWEIFACHER ÜBERSETZUNG / *ТРАНСФОРМАТОРЫ ТОКА С ДВОЙНЫМ КОЭФФИЦИЕНТОМ*

	Klasse / Класс 0,5				Klasse / Класс 1				Klasse / Класс 3				
Primär Первичн.	Sekundärstrom Вторичный ток		Sekundärstrom Вторичный ток		Sekundärstrom Вторичный ток		Sekundärstrom Вторичный ток		Sekundärstrom Вторичный ток		Sekundärstrom Вторичный ток		Gewicht Вес
A	5A	VA	1A	VA	5A	VA	1A	VA	5A	VA	1A	VA	Kg
100-200					TAR3D/2 100-200A	3-6	TAR3D/2 1 100-200A	3-6					0,3
150-300	TAR3D/2 150-300A	3-6	TAR3D/2 1 150-300A	3-6									0,3
200-400	TAR3D/2 200-400A	3-6	TAR3D/2 1 200-400A	3-6									0,3
250-500	TAR3D/2 250-500A	5-10	TAR3D/2 1 250-500A	5-10									0,3
300-600	TAR3D/2 300-600A	5-10	TAR3D/2 1 300-600A	5-10									0,3

TAR4D3 - TAR4D3....

Der Wandler ist für Einführung von Primärstrom über Kabel mit max. Durchmesser von 25 mm bzw. über horizontale 30x10 mm; vertikale Schiene 30x10 mm geeignet
Трансформатор подходит для ввода первичного тока по кабелю с макс. диам. 25мм или по горизонтальной шине 30x10 мм; вертикальной 30x10 мм

Primär Первичн.	Klasse Класс 0,5	Klasse Класс 1	Klasse Класс 3	Sekundärstrom Вторичный ток	Sekundärstrom Вторичный ток	Gewicht Вес
A	VA	VA	VA	5A	1A	Kg
100	3	5	7	TAR4D3 100A	TAR4D3 1 100A	0,7
120	3	5	7	TAR4D3 120A	TAR4D3 1 120A	0,7
125	3	5	7	TAR4D3 125A	TAR4D3 1 125A	0,7
150	5	7	10	TAR4D3 150A	TAR4D3 1 150A	0,7
200	6	10	15	TAR4D3 200A	TAR4D3 1 200A	0,7
250	10	15	20	TAR4D3 250A	TAR4D3 1 250A	0,5
300	10	15	20	TAR4D3 300A	TAR4D3 1 300A	0,5
400	10	15	20	TAR4D3 400A	TAR4D3 1 400A	0,5
500	10	20	30	TAR4D3 500A	TAR4D3 1 500A	0,5
600	10	20	30	TAR4D3 600A	TAR4D3 1 600A	0,5

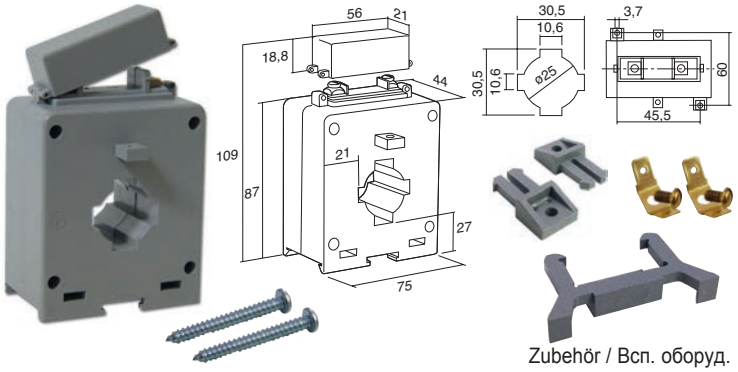

Schrauben / Винты: M3,5x38

Zubehör / Вспл. оборуд.

STROMWANDLER SONDERKLASSEN / *ТРАНСФОРМАТОРЫ ТОКА СПЕЦИАЛЬНЫХ КЛАССОВ*

Primär Первичн.	Klasse / Класс 0,5S				Klasse / Класс 0,2				Klasse / Класс 0,2S				Gewicht Вес
A	Sekundär вторичный 5A	VA	Sekundär вторичный 1A	VA	Sekundär вторичный 5A	VA	Sekundär вторичный 1A	VA	Sekundär вторичный 5A	VA	Sekundär вторичный 1A	VA	Kg
100	TAR4D3 100A 0,5S	2,5	TAR4D3 1 100A 0,5S	2,5	TAR4D3 100A 0,2	1,5	TAR4D3 1 100A 0,2	1,5	TAR4D3 100A 0,2S	1,5	TAR4D3 1 100A 0,2S	1,5	0,5
125	TAR4D3 125A 0,5S	2,5	TAR4D3 1 125A 0,5S	2,5	TAR4D3 125A 0,2 TAR4D3 125A 0,2 4	1,5 4	TAR4D3 1 125A 0,2 TAR4D3 1 125A 0,2 4	1,5 4	TAR4D3 125A 0,2S	1,5	TAR4D3 1 125A 0,2S	1,5	0,5
150	TAR4D3 150A 0,5S	3,5	TAR4D3 1 150A 0,5S	3,5	TAR4D3 150A 0,2	1,5	TAR4D3 1 150A 0,2	1,5	TAR4D3 150A 0,2S	1,5	TAR4D3 1 150A 0,2S	1,5	0,5
200	TAR4D3 200A 0,5S	5	TAR4D3 1 200A 0,5S	5	TAR4D3 200A 0,2 TAR4D3 200A 0,2 4	1,5 4	TAR4D3 1 200A 0,2 TAR4D3 1 200A 0,2 4	1,5 4	TAR4D3 200A 0,2S	1,5	TAR4D3 1 200A 0,2S	1,5	0,5
250	TAR4D3 250A 0,5S	5	TAR4D3 1 250A 0,5S	5	TAR4D3 250A 0,2 TAR4D3 250A 0,2 5	1,5 5	TAR4D3 1 250A 0,2 TAR4D3 1 250A 0,2 5	1,5 5	TAR4D3 250A 0,2S	1,5	TAR4D3 1 250A 0,2S	1,5	0,5
300	TAR4D3 300A 0,5S	7,5	TAR4D3 1 300A 0,5S	7,5	TAR4D3 300A 0,2 TAR4D3 300A 0,2 5	1,5 5	TAR4D3 1 300A 0,2 TAR4D3 1 300A 0,2 5	1,5 5	TAR4D3 300A 0,2S	1,5	TAR4D3 1 300A 0,2S	1,5	0,5
400	TAR4D3 400A 0,5S	10	TAR4D3 1 400A 0,5S	10	TAR4D3 400A 0,2	1,5	TAR4D3 1 400A 0,2	1,5	TAR4D3 400A 0,2S	1,5	TAR4D3 1 400A 0,2S	1,5	0,5
500									TAR4D3 500A 0,2S	1,5	TAR4D3 1 500A 0,2S	1,5	0,5
600									TAR4D3 600A 0,2S	1,5	TAR4D3 1 600A 0,2S	1,5	0,5

TAR4D - TAR4D... - TAR4D/2

Der Wandler ist für Einführung von Primärstrom über Kabel mit max. Durchmesser von 32 mm bzw. über horizontale 25x20 - 30x25 - 40x10; vertikale Schiene 20x25 - 30x20 - 40x10 mm geeignet
Трансформатор подходит для ввода первичного тока по кабелю с макс. диам. 32мм или по горизонтальной шине 25x20 - 30x25 - 40x10; вертикальной 20x25 - 30x20 - 40x10 мм

Primär Первичн.	Klasse Класс 0,5	Klasse Класс 1	Klasse Класс 3	Sekundärstrom Вторичный ток	Sekundärstrom Вторичный ток	Gewicht Вес
A	VA	VA	VA	5A	1A	Kg
100		3	6	TAR4D 100A	TAR4D 1 100A	0,5
120		3	6	TAR4D 120A	TAR4D 1 120A	0,5
125		3	6	TAR4D 125A	TAR4D 1 125A	0,5
150		3	6	TAR4D 150A	TAR4D 1 150A	0,5
200		4	8	TAR4D 200A	TAR4D 1 200A	0,5
250		6	12	TAR4D 250A	TAR4D 1 250A	0,5
300	6	8	12	TAR4D 300A	TAR4D 1 300A	0,5
400	10	15	20	TAR4D 400A	TAR4D 1 400A	0,5
500	10	15	20	TAR4D 500A	TAR4D 1 500A	0,5
600	10	15	20	TAR4D 600A	TAR4D 1 600A	0,5
750	10	15	20	TAR4D 750A	TAR4D 1 750A	0,5
800	10	20	30	TAR4D 800A	TAR4D 1 800A	0,5
1000	10	20	30	TAR4D 1k0A	TAR4D 1 1k0A	0,5

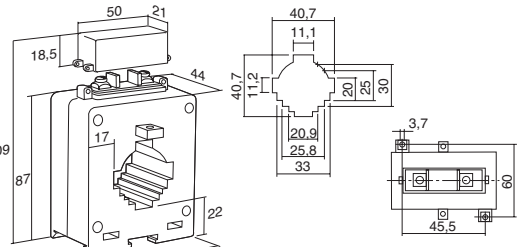

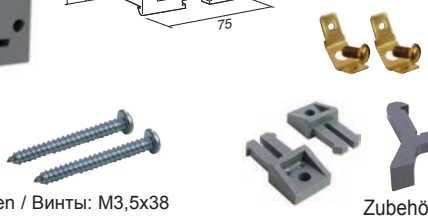

Schrauben / Винты: M3,5x38

Zubehör / Всп. оборуд.

STROMWANDLER MIT ZWEIFACHER ÜBERSETZUNG / *ТРАНСФОРМАТОРЫ ТОКА С ДВОЙНЫМ КОЭФФИЦИЕНТОМ*

	Klasse / Класс 0,5				Klasse / Класс 1				Klasse / Класс 3				
Primär Первичн.	Sekundärstrom Вторичный ток		Sekundärstrom Вторичный ток		Sekundärstrom Вторичный ток		Sekundärstrom Вторичный ток		Sekundärstrom Вторичный ток		Sekundärstrom Вторичный ток		Gewicht Вес
A	5A	VA	1A	VA	5A	VA	1A	VA	5A	VA	1A	VA	Kg
100-200					TAR4D/2 100-200A	3-6	TAR4D/2 1 100-200A	3-6					0,5
150-300					TAR4D/2 150-300A	3-6	TAR4D/2 1 150-300A	3-6					0,5
200-400	TAR4D/2 200-400A	4-8	TAR4D/2 1 200-400A	4-8									0,5
250-500	TAR4D/2 250-500A	6-10	TAR4D/2 1 250-500A	6-10									0,5
300-600	TAR4D/2 300-600A	6-10	TAR4D/2 1 300-600A	6-10									0,5
400-800	TAR4D/2 400-800A	6-10	TAR4D/2 1 400-800A	6-10									0,5

STROMWANDLER SONDERKLASSEN / *ТРАНСФОРМАТОРЫ ТОКА СПЕЦИАЛЬНЫХ КЛАССОВ*

Primär Первичн.	Klasse / Класс 0,5S				Klasse / Класс 0,2				Klasse / Класс 0,2S				Gewicht Вес
A	Sekundär вторичный 5A	VA	Sekundär вторичный 1A	VA	Sekundär вторичный 5A	VA	Sekundär вторичный 1A	VA	Sekundär вторичный 5A	VA	Sekundär вторичный 1A	VA	Kg
150	TAR4D 150A 0,5S TAR4D 150A 0,5S 5	3,5 5	TAR4D 1 150A 0,5S TAR4D 1 150A 0,5S 5	3,5 5	TAR4D 150A 0,2	1	TAR4D 1 150A 0,2	1	TAR4D 150A 0,2S	1	TAR4D 1 150A 0,2S	1	0,5
200	TAR4D 200A 0,5S TAR4D 200A 0,5S 4	1,5 4	TAR4D 1 200A 0,5S TAR4D 1 200A 0,5S 4	1,5 4	TAR4D 200A 0,2	1,5	TAR4D 1 200A 0,2	1,5	TAR4D 200A 0,2S	1,5	TAR4D 1 200A 0,2S	1,5	0,5
250	TAR4D 250A 0,5S TAR4D 250A 0,5S 4	2 4	TAR4D 1 250A 0,5S TAR4D 1 250A 0,5S 4	2 4	TAR4D 250A 0,2	2	TAR4D 1 250A 0,2	2	TAR4D 250A 0,2S	2	TAR4D 1 250A 0,2S	2	0,5
300	TAR4D 300A 0,5S TAR4D 300A 0,5S 4	2 4	TAR4D 1 300A 0,5S TAR4D 1 300A 0,5S 4	2 4	TAR4D 300A 0,2	2	TAR4D 1 300A 0,2	2	TAR4D 300A 0,2S TAR4D 300A 0,2S 1,5	2 1,5	TAR4D 1 300A 0,2S TAR4D 1 300A 0,2S 1,5	2 1,5	0,5
400	TAR4D 400A 0,5S	3	TAR4D 1 400A 0,5S	3	TAR4D 400A 0,2	3	TAR4D 1 400A 0,2	3	TAR4D 400A 0,2S TAR4D 400A 0,2S 1,5	3 1,5	TAR4D 1 400A 0,2S TAR4D 1 400A 0,2S 1,5	3 1,5	0,5
500	TAR4D 500A 0,5S	10	TAR4D 1 500A 0,5S	10	TAR4D 500A 0,2	3	TAR4D 1 500A 0,2	3	TAR4D 500A 0,2S	3	TAR4D 1 500A 0,2S	3	0,5
600	TAR4D 600A 0,5S	4	TAR4D 1 600A 0,5S	4	TAR4D 600A 0,2	4	TAR4D 1 600A 0,2	4	TAR4D 600A 0,2S	3	TAR4D 1 600A 0,2S	3	0,5
750	TAR4D 750A 0,5S	5	TAR4D 1 750A 0,5S	5	TAR4D 750A 0,2	4	TAR4D 1 750A 0,2	4	TAR4D 750A 0,2S	4	TAR4D 1 750A 0,2S	4	0,5
800	TAR4D 800A 0,5S	5	TAR4D 1 800A 0,5S	5	TAR4D 800A 0,2	4	TAR4D 1 800A 0,2	4	TAR4D 800A 0,2S	4	TAR4D 1 800A 0,2S	4	0,5

TAR5 - TAR5... - TAR5/P - TAR5/2

Der Wandler ist für Einführung von Primärstrom über Kabel mit max. Durchmesser von 30 mm bzw. über horizontale 30x30 - 40x25 - 50x20 mm; vertikale Schiene 30x10 mm geeignet
Трансформатор подходит для ввода первичного тока по кабелю с макс. диам. 30 мм или по горизонтальной шине 30x30 - 40x25 - 50x20 мм; вертикальной 30x10 мм

Primär Первичн.	Klasse Класс 0,5	Klasse Класс 1	Klasse Класс 3	Sekundärstrom Вторичный ток	Sekundärstrom Вторичный ток	Gewicht Вес
A	VA	VA	VA	5A	1A	Kg
100		3	6	TAR5 100A	TAR5 1 100A	0,5
120		3	6	TAR5 120A	TAR5 1 120A	0,5
125		3	6	TAR5 125A	TAR5 1 125A	0,5
150		3	6	TAR5 150A	TAR5 1 150A	0,5
200		4	6	TAR5 200A	TAR5 1 200A	0,5
250	3	4	6	TAR5 250A	TAR5 1 250A	0,5
300	4	6	8	TAR5 300A	TAR5 1 300A	0,5
400	6	9	12	TAR5 400A	TAR5 1 400A	0,5
500	10	15	20	TAR5 500A	TAR5 1 500A	0,5
600	10	15	20	TAR5 600A	TAR5 1 600A	0,5
750	10	15	20	TAR5 750A	TAR5 1 750A	0,5
800	10	15	20	TAR5 800A	TAR5 1 800A	0,5
1000	10	15	20	TAR5 1k0A	TAR5 1 1k0A	0,5
1200	10	20	30	TAR5 1k2A	TAR5 1 1k2A	0,5
1500	20	30	40	TAR5 1k5A	TAR5 1 1k5A	0,5
1600	20	30	40	TAR5 1k6A	TAR5 1 1k6A	0,5
2000	20	30	40	TAR5 2k0A	TAR5 1 2k0A	0,5

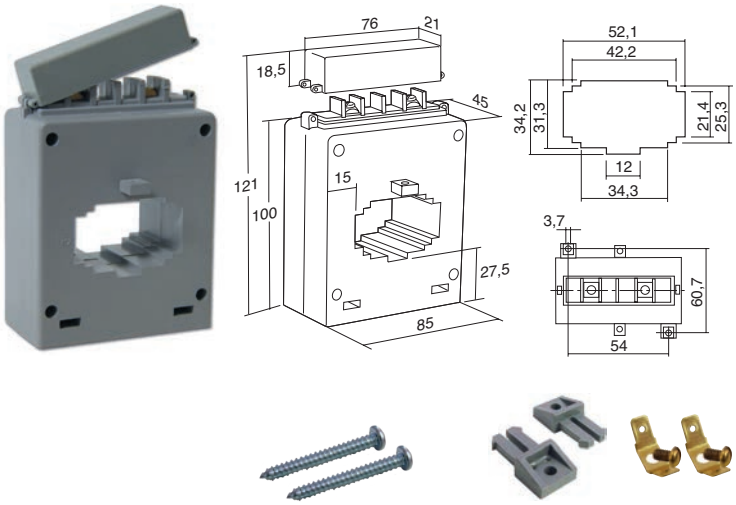

Schrauben / Винты: M3,5x38

Zubehör / Вспл. оборуд.

STROMWANDLER SONDERKLASSEN / *ТРАНСФОРМАТОРЫ ТОКА СПЕЦИАЛЬНЫХ КЛАССОВ*

Primär Первичн.	Klasse / Класс 0,5S				Klasse / Класс 0,2				Klasse / Класс 0,2S				Gewicht Вес
A	Sekundär *вторичный* 5A	VA	Sekundär *вторичный* 1A	VA	Sekundär *вторичный* 5A	VA	Sekundär *вторичный* 1A	VA	Sekundär *вторичный* 5A	VA	Sekundär *вторичный* 1A	VA	Kg
250	TAR5 250A 0,5S	2	TAR5 1 250A 0,5S	2	TAR5 250A 0,2	2	TAR5 1 250A 0,2	2	TAR5 250A 0,2S	2	TAR5 1 250A 0,2S	2	0,5
300	TAR5 300A 0,5S	2	TAR5 1 300A 0,5S	2	TAR5 300A 0,2	2	TAR5 1 300A 0,2	2	TAR5 300A 0,2S	2	TAR5 1 300A 0,2S	2	0,5
400	TAR5 400A 0,5S	3	TAR5 1 400A 0,5S	3	TAR5 400A 0,2	3	TAR5 1 400A 0,2	3	TAR5 400A 0,2S	3	TAR5 1 400A 0,2S	3	0,5
500	TAR5 500A 0,5S TAR5 500A 0,5S 15	3 15	TAR5 1 500A 0,5S TAR5 1 500A 0,5S 15	3 15	TAR5 500A 0,2	3	TAR5 1 500A 0,2	3	TAR5 500A 0,2S TAR5 500A 0,2S 2,5 TAR5 500A 0,2S 5	3 2,5 5	TAR5 1 500A 0,2S TAR5 1 500A 0,2S 2,5 TAR5 1 500A 0,2S 5	3 2,5 5	0,5
600	TAR5 600A 0,5S TAR5 600A 0,5S 5 TAR5 600A 0,5S 15	4 5 15	TAR5 1 600A 0,5S TAR5 1 600A 0,5S 5 TAR5 1 600A 0,5S 15	4 5 15	TAR5 600A 0,2	4	TAR5 1 600A 0,2	4	TAR5 600A 0,2S TAR5 600A 0,2S 5	3 5	TAR5 1 600A 0,2S TAR5 1 600A 0,2S 5	3 5	0,5
800	TAR5 800A 0,5S TAR5 800A 0,5S 15	5 15	TAR5 1 800A 0,5S TAR5 1 800A 0,5S 15	5 15	TAR5 800A 0,2 TAR5 800A 0,2 5	4 5	TAR5 1 800A 0,2 TAR5 1 800A 0,2 5	4 5	TAR5 800A 0,2S	4	TAR5 1 800A 0,2S	4	0,5
1000	TAR5 1k0A 0,5S TAR5 1k0A 0,5S 15	5 15	TAR5 1 1k0A 0,5S TAR5 1 1k0A 0,5S 15	5 15	TAR5 1k0A 0,2	5	TAR5 1 1k0A 0,2	5	TAR5 1k0A 0,2S	5	TAR5 1 1k0A 0,2S	5	0,5
1200	TAR5 1k2A 0,5S TAR5 1k2A 0,5S 15	6 15	TAR5 1 1k2A 0,5S TAR5 1 1k2A 0,5S 15	6 15	TAR5 1k2A 0,2	6	TAR5 1 1k2A 0,2	6	TAR5 1k2A 0,2S	6	TAR5 1 1k2A 0,2S	6	0,5
1500	TAR5 1k5A 0,5S TAR5 1k5A 0,5S 6 TAR5 1k5A 0,5S 15	3 6 15	TAR5 1 1k5A 0,5S TAR5 1 1k5A 0,5S 6 TAR5 1 1k5A 0,5S 15	3 6 15	TAR5 1k5A 0,2 6	6	TAR5 1 1k5A 0,2 6	6	TAR5 1k5A 0,2S 6	6	TAR5 1 1k5A 0,2S 6	6	0,5

SICHERHEITSSTROMWANDLER / *ЗАЩИТНЫЕ ТРАНСФОРМАТОРЫ ТОКА*

	Klasse / Класс 5P5				Klasse / Класс 5P10				
Primär Первичн.	Sekundärstrom Вторичный ток		Sekundärstrom Вторичный ток		Sekundärstrom Вторичный ток		Sekundärstrom Вторичный ток		Gewicht Вес
A	5A	VA	1A	VA	5A	VA	1A	VA	Kg
250	TAR5/P 250A 5P5	4	TAR5/P 1 250A 5P5	4	TAR5/P 250A 5P10	2	TAR5/P 1 250A 5P10	2	0,6
300	TAR5/P 300A 5P5	4	TAR5/P 1 300A 5P5	4	TAR5/P 300A 5P10	2	TAR5/P 1 300A 5P10	2	0,6
400	TAR5/P 400A 5P5	4	TAR5/P 1 400A 5P5	4	TAR5/P 400A 5P10	2	TAR5/P 1 400A 5P10	2	0,6
500	TAR5/P 500A 5P5	4	TAR5/P 1 500A 5P5	4	TAR5/P 500A 5P10	2	TAR5/P 1 500A 5P10	2	0,5
600	TAR5/P 600A 5P5	4	TAR5/P 1 600A 5P5	4	TAR5/P 600A 5P10	2	TAR5/P 1 600A 5P10	2	0,5
800	TAR5/P 800A 5P5	4	TAR5/P 1 800A 5P5	4	TAR5/P 800A 5P10	2	TAR5/P 1 800A 5P10	2	0,5
1000	TAR5/P 1k0A 5P5	4	TAR5/P 1 1k0A 5P5	4	TAR5/P 1k0A 5P10	2	TAR5/P 1 1k0A 5P10	2	0,4

STROMWANDLER MIT ZWEIFACHER ÜBERSETZUNG / *ТРАНСФОРМАТОРЫ ТОКА С ДВОЙНЫМ КОЭФФИЦИЕНТОМ*

	Klasse / Класс 0,5				Klasse / Класс 1				Klasse / Класс 3				
Primär Первичн.	Sekundärstrom Вторичный ток		Sekundärstrom Вторичный ток		Sekundärstrom Вторичный ток		Sekundärstrom Вторичный ток		Sekundärstrom Вторичный ток		Sekundärstrom Вторичный ток		Gewicht Вес
A	5A	VA	1A	VA	5A	VA	1A	VA	5A	VA	1A	VA	Kg
200-400					TAR5/2 200-400A	4-6	TAR5/2 1 200-400A	4-6					0,5
250-500	TAR5/2 250-500A	4-6	TAR5/2 1 250-500A	4-6									0,5
300-600	TAR5/2 300-600A	4-8	TAR5/2 1 300-600A	4-8									0,5
400-800	TAR5/2 400-800A	6-10	TAR5/2 1 400-800A	6-10									0,5
500-1000	TAR5/2 500-1k0A	6-10	TAR5/2 1 500-1k0A	6-10									0,5

TAR6 - TAR6... - TAR6/P - TAR6/2

Der Wandler ist für Einführung von Primärstrom über Kabel mit max. Durchmesser von 50 mm ober über horizontale Schiene 50x20 - 60x20 mm geeignet.
Трансформатор подходит для ввода первичного тока по кабелю с макс. диам. 50мм или по горизонтальной шине 50x20 - 60x20 мм

Primär Первичн.	Klasse Класс 0,5	Klasse Класс 1	Klasse Класс 3	Sekundärstrom Вторичный ток	Sekundärstrom Вторичный ток	Gewicht Вес
A	VA	VA	VA	5A	1A	Kg
200	3	4	6	TAR6 200A	TAR6 1 200A	1,0
250	5	7	10	TAR6 250A	TAR6 1 250A	1,0
300	5	7	10	TAR6 300A	TAR6 1 300A	1,0
400	6	10	12	TAR6 400A	TAR6 1 400A	1,0
500	6	10	12	TAR6 500A	TAR6 1 500A	1,0
600	10	15	20	TAR6 600A	TAR6 1 600A	0,7
750	10	15	20	TAR6 750A	TAR6 1 750A	0,7
800	10	15	20	TAR6 800A	TAR6 1 800A	0,7
1000	10	15	20	TAR6 1k0A	TAR6 1 1k0A	0,7
1200	15	20	30	TAR6 1k2A	TAR6 1 1k2A	0,7
1500	20	30	40	TAR6 1k5A	TAR6 1 1k5A	0,8
1600	20	30	40	TAR6 1k6A	TAR6 1 1k6A	0,8
2000	20	30	40	TAR6 2k0A	TAR6 1 2k0A	0,8
2500	20	30	40	TAR6 2k5A	TAR6 1 2k5A	1,0

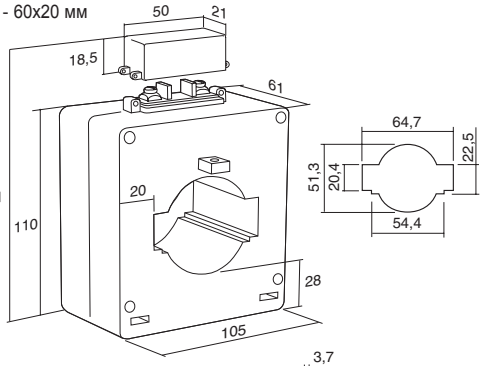

Schrauben / Винты: M3,5x38

Zubehör / Всп. оборуд.

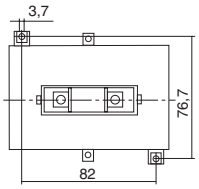

STROMWANDLER SONDERKLASSEN / *ТРАНСФОРМАТОРЫ ТОКА СПЕЦИАЛЬНЫХ КЛАССОВ*

Primär Первичн.	Klasse / Класс 0,5S				Klasse / Класс 0,2				Klasse / Класс 0,2S				Gewicht Вес
A	Sekundär *вторичный* 5A	VA	Sekundär *вторичный* 1A	VA	Sekundär *вторичный* 5A	VA	Sekundär *вторичный* 1A	VA	Sekundär *вторичный* 5A	VA	Sekundär *вторичный* 1A	VA	Kg
400	TAR6 400A 0,5S TAR6 400A 0,5S 15	7,5 15	TAR6 1 400A 0,5S TAR6 1 400A 0,5S 15	7,5 15	TAR6 400A 0,2	5	TAR6 1 400A 0,2	5					1
500	TAR6 500A 0,5S	7,5	TAR6 1 500A 0,5S	7,5	TAR6 500A 0,2	5	TAR6 1 500A 0,2	5					1
600	TAR6 600A 0,5S TAR6 600A 0,5S 7,5	6 7,5	TAR6 1 600A 0,5S TAR6 1 600A 0,5S 7,5	6 7,5	TAR6 600A 0,2	5	TAR6 1 600A 0,2	5	TAR6 600A 0,2S	4	TAR6 1 600A 0,2S	4	0,7
750	TAR6 750A 0,5S TAR6 750A 0,5S 7,5	6 7,5	TAR6 1 750A 0,5S TAR6 1 750A 0,5S 7,5	6 7,5	TAR6 750A 0,2	5	TAR6 1 750A 0,2	5	TAR6 750A 0,2S	4	TAR6 1 750A 0,2S	4	0,7
800	TAR6 800A 0,5S TAR6 800A 0,5S 7,5	6 7,5	TAR6 1 800A 0,5S TAR6 1 800A 0,5S 7,5	6 7,5	TAR6 800A 0,2	5	TAR6 1 800A 0,2	5	TAR6 800A 0,2S	4	TAR6 1 800A 0,2S	4	0,7
1000	TAR6 1k0A 0,5S TAR6 1k0A 0,5S 7,5	6 7,5	TAR6 1 1k0A 0,5S TAR6 1 1k0A 0,5S 7,5	6 7,5	TAR6 1k0A 0,2	5	TAR6 1 1k0A 0,2	5	TAR6 1k0A 0,2S	5	TAR6 1 1k0A 0,2S	5	0,7
1200	TAR6 1k2A 0,5S	6	TAR6 1 1k2A 0,5S	6	TAR6 1k2A 0,2	5	TAR6 1 1k2A 0,2	5	TAR6 1k2A 0,2S	5	TAR6 1 1k2A 0,2S	5	0,6
1500	TAR6 1k5A 0,5S	6	TAR6 1 1k5A 0,5S	6	TAR6 1k5A 0,2	5	TAR6 1 1k5A 0,2	5	TAR6 1k5A 0,2S	5	TAR6 1 1k5A 0,2S	5	0,6
1600	TAR6 1k6A 0,5S	6	TAR6 1 1k6A 0,5S	6	TAR6 1k6A 0,2	5	TAR6 1 1k6A 0,2	5	TAR6 1k6A 0,2S	5	TAR6 1 1k6A 0,2S	5	0,6

SICHERHEITSSTROMWANDLER / *ЗАЩИТНЫЕ ТРАНСФОРМАТОРЫ ТОКА*

	Klasse / Класс 5P5				Klasse / Класс 5P10				
Primär Первичн.	Sekundärstrom Вторичный ток		Sekundärstrom Вторичный ток		Sekundärstrom Вторичный ток		Sekundärstrom Вторичный ток		Gewicht Вес
A	5A	VA	1A	VA	5A	VA	1A	VA	Kg
250	TAR6/P 250A 5P5	5	TAR6/P 1 250A 5P5	5	TAR6/P 250A 5P10	2	TAR6/P 1 250A 5P10	5	1
300	TAR6/P 300A 5P5	5	TAR6/P 1 300A 5P5	5	TAR6/P 300A 5P10	3	TAR6/P 1 300A 5P10	3	1
400	TAR6/P 400A 5P5	8	TAR6/P 1 400A 5P5	8	TAR6/P 400A 5P10	4	TAR6/P 1 400A 5P10	4	1
500	TAR6/P 500A 5P5	8	TAR6/P 1 500A 5P5	8	TAR6/P 500A 5P10	4	TAR6/P 1 500A 5P10	4	1
600	TAR6/P 600A 5P5	8	TAR6/P 1 600A 5P5	8	TAR6/P 600A 5P10	4	TAR6/P 1 600A 5P10	4	0,7
800	TAR6/P 800A 5P5	15	TAR6/P 1 800A 5P5	5	TAR6/P 800A 5P10	15	TAR6/P 1 800A 5P10	5	0,7
1000	TAR6/P 1k0A 5P5	20	TAR6/P 1 1k0A 5P5	20	TAR6/P 1k0A 5P10	6	TAR6/P 1 1k0A 5P10	6	0,7
1200	TAR6/P 1k2A 5P5	20	TAR6/P 1 1k2A 5P5	20	TAR6/P 1k2A 5P10	6	TAR6/P 1 1k2A 5P10	6	0,6
1500	TAR6/P 1k5A 5P5	30	TAR6/P 1 1k5A 5P5	30	TAR6/P 1k5A 5P10	10	TAR6/P 1 1k5A 5P10	10	0,6

STROMWANDLER MIT ZWEIFACHER ÜBERSETZUNG / *ТРАНСФОРМАТОРЫ ТОКА С ДВОЙНЫМ КОЭФФИЦИЕНТОМ*

	Klasse / Класс 0,5				Klasse / Класс 1				Klasse / Класс 3				
Primär Первичн.	Sekundärstrom Вторичный ток		Sekundärstrom Вторичный ток		Sekundärstrom Вторичный ток		Sekundärstrom Вторичный ток		Sekundärstrom Вторичный ток		Sekundärstrom Вторичный ток		Gewicht Вес
A	5A	VA	1A	VA	5A	VA	1A	VA	5A	VA	1A	VA	Kg
250-500	TAR6/2 250-500A	5-10	TAR6/2 1 250-500A	5-10									1,3
300-600	TAR6/2 300-600A	5-10	TAR6/2 1 300-600A	5-10									1,3
400-800	TAR6/2 400-800A	6-12	TAR6/2 1 400-800A	6-12									1,3
500-1000	TAR6/2 500-1k0A	10-20	TAR6/2 1 500-1k0A	10-20									1,3
600-1200	TAR6/2 600-1k2A	10-20	TAR6/2 1 600-1k2A	10-20									1
800-1600	TAR6/2 800-1k6A	10-20	TAR6/2 1 800-1k6A	10-20									1
1000-2000	TAR6/2 1k0-2k0A	10-20	TAR6/2 1 1k0-2k0A	10-20									1

TAR8 - TAR8... - TAR8/P - TAR8/2

Der Wandler ist für Einführung von Primärstrom über 2 Kabel jeweils mit max. Durchmesser von 30 mm bzw. über horizontale Schiene 60x30 - 80x30 mm geeignet
Трансформатор подходит для ввода первичного тока по 2 кабелям с макс. диаметром 30мм каждый или по горизонтальной шине 60x30 - 80x30 мм

Primär Первичн.	Klasse Класс 0,5	Klasse Класс 1	Klasse Класс 3	Sekundärstrom Вторичный ток	Sekundärstrom Вторичный ток	Gewicht Вес
A	VA	VA	VA	5A	1A	Kg
300	5	7	10	TAR8 300A	TAR8 1 300A	0,8
400	6	10	12	TAR8 400A	TAR8 1 400A	0,8
500	10	15	20	TAR8 500A	TAR8 1 500A	1,0
600	10	15	20	TAR8 600A	TAR8 1 600A	1,0
750	10	15	20	TAR8 750A	TAR8 1 750A	1,0
800	10	15	20	TAR8 800A	TAR8 1 800A	1,0
1000	10	15	20	TAR8 1k0A	TAR8 1 1k0A	0,7
1200	15	25	35	TAR8 1k2A	TAR8 1 1k2A	0,7
1500	20	35	45	TAR8 1k5A	TAR8 1 1k5A	1,0
1600	20	35	45	TAR8 1k6A	TAR8 1 1k6A	1,0
2000	20	40	60	TAR8 2k0A	TAR8 1 2k0A	1,0
2500	20	40	60	TAR8 2k5A	TAR8 1 2k5A	1,0
3000	20	40	60	TAR8 3k0A	TAR8 1 3k0A	1,5
3200	20	40	60	TAR8 3k2A	TAR8 1 3k2A	1,5

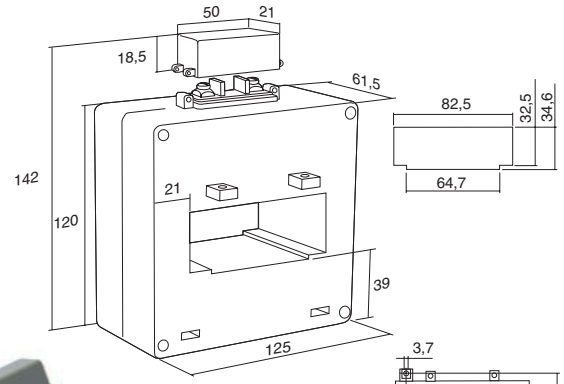

Schrauben / Винты: M3,5x38

Zubehör / Всп. оборуд.

STROMWANDLER SONDERKLASSEN / *ТРАНСФОРМАТОРЫ ТОКА СПЕЦИАЛЬНЫХ КЛАССОВ*

Primär Первичн.	Klasse / Класс 0,5S				Klasse / Класс 0,2				Klasse / Класс 0,2S				Gewicht Вес
A	Sekundär вторичный 5A	VA	Sekundär вторичный 1A	VA	Sekundär вторичный 5A	VA	Sekundär вторичный 1A	VA	Sekundär вторичный 5A	VA	Sekundär вторичный 1A	VA	Kg
400					TAR8 400A 0,2	5	TAR8 1 400A 0,2	5					0,8
500					TAR8 500A 0,2	5	TAR8 1 500A 0,2	5					1
600					TAR8 600A 0,2	5	TAR8 1 600A 0,2	5	TAR8 600A 0,2S	5	TAR8 1 600A 0,2S	5	1
800									TAR8 800A 0,2S TAR8 800A 0,2S 7,5	5 7,5	TAR8 1 800A 0,2S TAR8 1 800A 0,2S 7,5	5 7,5	1
1000									TAR8 1k0A 0,2S TAR8 1k0A 0,2S 10	5 10	TAR8 1 1k0A 0,2S TAR8 1 1k0A 0,2S 10	5 10	0,7
1200	TAR8 1k2A 0,5S	6	TAR8 1 1k2A 0,5S	6	TAR8 1k2A 0,2	5	TAR8 1 1k2A 0,2	5	TAR8 1k2A 0,2S	5	TAR8 1 1k2A 0,2S	5	0,7
1250	TAR8 1k25A 0,5S	6	TAR8 1 1k25A 0,5S	6	TAR8 1k25A 0,2	5	TAR8 1 1k25A 0,2	5	TAR8 1k25A 0,2S	5	TAR8 1 1k25A 0,2S	5	1
1500	TAR8 1k5A 0,5S	6	TAR8 1 1k5A 0,5S	6	TAR8 1k5A 0,2 TAR8 1k5A 0,2 10	5 10	TAR8 1 1k5A 0,2 TAR8 1 1k5A 0,2 10	5 10	TAR8 1k5A 0,2S	5	TAR8 1 1k5A 0,2S	5	1
1600	TAR8 1k6A 0,5S	15	TAR8 1 1k6A 0,5S	15	TAR8 1k6A 0,2	10	TAR8 1 1k6A 0,2	10	TAR8 1k6A 0,2S	10	TAR8 1 1k6A 0,2S	10	1
2000	TAR8 2k0A 0,5S	15	TAR8 1 2k0A 0,5S	15	TAR8 2k0A 0,2	10	TAR8 1 2k0A 0,2	10	TAR8 2k0A 0,2S	10	TAR8 1 2k0A 0,2S	10	1
2500	TAR8 2k5A 0,5S	15	TAR8 1 2k5A 0,5S	15	TAR8 2k5A 0,2	10	TAR8 1 2k5A 0,2	10	TAR8 2k5A 0,2S	10	TAR8 1 2k5A 0,2S	10	1,5
3000	TAR8 3k0A 0,5S	15	TAR8 1 3k0A 0,5S	15	TAR8 3k0A 0,2	10	TAR8 1 3k0A 0,2	10	TAR8 3k0A 0,2S	10	TAR8 1 3k0A 0,2S	10	1,5

STROMWANDLER MIT ZWEIFACHER ÜBERSETZUNG / *ТРАНСФОРМАТОРЫ ТОКА С ДВОЙНЫМ КОЭФФИЦИЕНТОМ*

	Klasse / Класс 0,5				Klasse / Класс 1				Klasse / Класс 3				
Primär Первичн.	Sekundärstrom Вторичный ток		Sekundärstrom Вторичный ток		Sekundärstrom Вторичный ток		Sekundärstrom Вторичный ток		Sekundärstrom Вторичный ток		Sekundärstrom Вторичный ток		Gewicht Вес
A	5A	VA	1A	VA	5A	VA	1A	VA	5A	VA	1A	VA	Kg
400-800	TAR8/2 400-800A	6-12	TAR8/2 1 400-800A	6-12									1,3
500-1000	TAR8/2 500-1k0A	10-20	TAR8/2 1 500-1k0A	10-20									1,3
600-1200	TAR8/2 600-1k2A	10-20	TAR8/2 1 600-1k2A	10-20									1
800-1600	TAR8/2 800-1k6A	10-20	TAR8/2 1 800-1k6A	10-20									1
1000-2000	TAR8/2 1k0-2k0A	10-20	TAR8/2 1 1k0-2k0A	10-20									
1200-2400	TAR8/2 1k2-2k4A	15-30	TAR8/2 1 1k2-2k4A	15-30									
1500-3000	TAR8/2 1k5-3k0A	20-40	TAR8/2 1 1k5-3k0A	20-40									1

SICHERHEITSSTROMWANDLER / *ЗАЩИТНЫЕ ТРАНСФОРМАТОРЫ ТОКА*

	Klasse / Класс 5P5				Klasse / Класс 5P10				
Primär Первичн.	Sekundärstrom Вторичный ток		Sekundärstrom Вторичный ток		Sekundärstrom Вторичный ток		Sekundärstrom Вторичный ток		Gewicht Вес
A	5A	VA	1A	VA	5A	VA	1A	VA	Kg
300	TAR8/P 300A 5P5	5	TAR8/P 1 300A 5P5	5	TAR8/P 300A 5P10	3	TAR8/P 1 300A 5P10	3	0,7
400	TAR8/P 400A 5P5	6	TAR8/P 1 400A 5P5	6	TAR8/P 400A 5P10	3	TAR8/P 1 400A 5P10	3	0,7
500	TAR8/P 500A 5P5	15	TAR8/P 1 500A 5P5	15	TAR8/P 500A 5P10	4	TAR8/P 1 500A 5P10	4	0,9
600	TAR8/P 600A 5P5	20	TAR8/P 1 600A 5P5	20	TAR8/P 600A 5P10	5	TAR8/P 1 600A 5P10	5	0,9
800	TAR8/P 800A 5P5	20	TAR8/P 1 800A 5P5	20	TAR8/P 800A 5P10	5	TAR8/P 1 800A 5P10	5	0,9
1000	TAR8/P 1k0A 5P5	20	TAR8/P 1 1k0A 5P5	20	TAR8/P 1k0A 5P10	5	TAR8/P 1 1k0A 5P10	5	0,7
1200	TAR8/P 1k2A 5P5	30	TAR8/P 1 1k2A 5P5	30	TAR8/P 1k2A 5P10	6	TAR8/P 1 1k2A 5P10	6	0,7
1500	TAR8/P 1k5A 5P5	30	TAR8/P 1 1k5A 5P5	30	TAR8/P 1k5A 5P10	6	TAR8/P 1 1k5A 5P10	6	1
2000	TAR8/P 2k0A 5P5	30	TAR8/P 1 2k0A 5P5	30	TAR8/P 2k0A 5P10	6	TAR8/P 1 2k0A 5P10	6	1
2500	TAR8/P 2k5A 5P5	30	TAR8/P 1 2k5A 5P5	30	TAR8/P 2k5A 5P10	6	TAR8/P 1 2k5A 5P10	6	1,2

	Klasse / Класс 5P15				Klasse / Класс 5P20				
Primär Первичн.	Sekundärstrom Вторичный ток		Sekundärstrom Вторичный ток		Sekundärstrom Вторичный ток		Sekundärstrom Вторичный ток		Gewicht Вес
A	5A	VA	1A	VA	5A	VA	1A	VA	Kg
300	TAR8/P 300A 5P15	1,5	TAR8/P 1 300A 5P15	1,5	TAR8/P 300A 5P20	1	TAR8/P 1 300A 5P20	1	0,7
400	TAR8/P 400A 5P15	1,5	TAR8/P 1 400A 5P15	1,5	TAR8/P 400A 5P20	1	TAR8/P 1 400A 5P20	1	0,7
500	TAR8/P 500A 5P15	4	TAR8/P 1 500A 5P15	4	TAR8/P 500A 5P20	2	TAR8/P 1 500A 5P20	2	0,9
600	TAR8/P 600A 5P15	4	TAR8/P 1 600A 5P15	4	TAR8/P 600A 5P20	2	TAR8/P 1 600A 5P20	2	0,9
800	TAR8/P 800A 5P15	6	TAR8/P 1 800A 5P15	6	TAR8/P 800A 5P20	3	TAR8/P 1 800A 5P20	3	0,9
1000	TAR8/P 1k0A 5P15	6	TAR8/P 1 1k0A 5P15	6	TAR8/P 1k0A 5P20	2	TAR8/P 1 1k0A 5P20	2	0,7
1200	TAR8/P 1k2A 5P15	6	TAR8/P 1 1k2A 5P15	6	TAR8/P 1k2A 5P20	3	TAR8/P 1 1k2A 5P20	3	0,7
1500	TAR8/P 1k5A 5P15	2	TAR8/P 1 1k5A 5P15	2	TAR8/P 1k5A 5P20	1	TAR8/P 1 1k5A 5P20	1	1
2000	TAR8/P 2k0A 5P15	5	TAR8/P 1 2k0A 5P15	5	TAR8/P 2k0A 5P20	3	TAR8/P 1 2k0A 5P20	3	1
2500	TAR8/P 2k5A 5P15	6	TAR8/P 1 2k5A 5P15	6	TAR8/P 2k5A 5P20	4	TAR8/P 1 2k5A 5P20	4	1,2

TAR12 - TAR... - TAR12/P - TAR12/2

Der Wandler ist für Einführung von Primärstrom über 2 Kabel jeweils mit max. Durchmesser von 50 mm bzw. über horizontale Schiene 80x50 - 100x50 - 125x50 mm geeignet
Трансформатор подходит для ввода первичного тока по 2 кабелям с макс. диаметром 50мм каждый или по горизонтальной шине 80x50 - 100x50 - 125x50 мм

Primär Первичн.	Klasse Класс 0,5	Klasse Класс 1	Klasse Класс 3	Sekundärstrom Вторичный ток	Sekundärstrom Вторичный ток	Gewicht Вес
A	VA	VA	VA	5A	1A	Kg
500	10	15	20	TAR12 500A	TAR12 1 500A	1,5
600	10	15	20	TAR12 600A	TAR12 1 600A	1,5
750	10	15	20	TAR12 750A	TAR12 1 750A	1,5
800	15	20	30	TAR12 800A	TAR12 1 800A	1,5
1000	20	30	40	TAR12 1k0A	TAR12 1 1k0A	1,5
1200	20	30	40	TAR12 1k2A	TAR12 1 1k2A	1,5
1500	20	30	40	TAR12 1k5A	TAR12 1 1k5A	1,5
1600	20	30	40	TAR12 1k6A	TAR12 1 1k6A	1,5
2000	30	45	60	TAR12 2k0A	TAR12 1 2k0A	1,6
2500	40	60	80	TAR12 2k5A	TAR12 1 2k5A	1,6
3000	40	60	80	TAR12 3k0A	TAR12 1 3k0A	1,6
3200	40	60	80	TAR12 3k2A	TAR12 1 3k2A	1,6
3500	40	60	80	TAR12 3k5A	TAR12 1 3k5A	1,6
4000	50	75	100	TAR12 4k0A	TAR12 1 4k0A	2,0

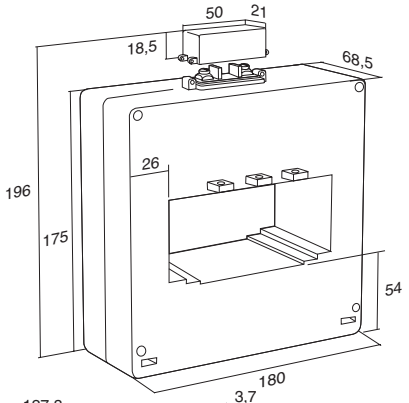

Zubehör / Всп. оборуд.

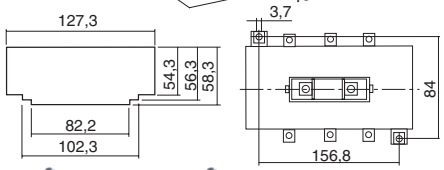

Schrauben / Винты: M3,5x38

STROMWANDLER SONDERKLASSEN / *ТРАНСФОРМАТОРЫ ТОКА СПЕЦИАЛЬНЫХ КЛАССОВ*

Primär Первичн.	Klasse / Класс 0,5S				Klasse / Класс 0,2				Klasse / Класс 0,2S				Gewicht Вес
A	Sekundär вторичный 5A	VA	Sekundär вторичный 1A	VA	Sekundär вторичный 5A	VA	Sekundär вторичный 1A	VA	Sekundär вторичный 5A	VA	Sekundär вторичный 1A	VA	Kg
1000									TAR12 1k0A 0,2S	10	TAR12 1 1k0A 0,2S	10	1,5
1250									TAR12 1k25A 0,2S	10	TAR12 1 1k25A 0,2S	10	1,5
1500	TAR12 1k5A 0,5S	20	TAR12 1 1k5A 0,5S	20	TAR12 1k5A 0,2	10	TAR12 1 1k5A 0,2	10	TAR12 1k5A 0,2S	10	TAR12 1 1k5A 0,2S	10	1,5
1600	TAR12 1k6A 0,5S	25	TAR12 1 1k6A 0,5S	25	TAR12 1k6A 0,2	10	TAR12 1 1k6A 0,2	10	TAR12 1k6A 0,2S	10	TAR12 1 1k6A 0,2S	10	1,5
2000	TAR12 2k0A 0,5S	30	TAR12 1 2k0A 0,5S	30	TAR12 2k0A 0,2	15	TAR12 1 2k0A 0,2	15	TAR12 2k0A 0,2S	15	TAR12 1 2k0A 0,2S	15	1,6
2500	TAR12 2k5A 0,5S	35	TAR12 1 2k5A 0,5S	35	TAR12 2k5A 0,2	20	TAR12 1 2k5A 0,2	20	TAR12 2k5A 0,2S	20	TAR12 1 2k5A 0,2S	20	1,6
3000	TAR12 3k0A 0,5S	40	TAR12 1 3k0A 0,5S	40	TAR12 3k0A 0,2	20	TAR12 1 3k0A 0,2	20	TAR12 3k0A 0,2S	20	TAR12 1 3k0A 0,2S	20	1,6
4000	TAR12 4k0A 0,5S	50	TAR12 1 4k0A 0,5S	50	TAR12 4k0A 0,2	30	TAR12 1 4k0A 0,2	30	TAR12 4k0A 0,2S	30	TAR12 1 4k0A 0,2S	30	2,0

SICHERHEITSSTROMWANDLER / *ЗАЩИТНЫЕ ТРАНСФОРМАТОРЫ ТОКА*

	Klasse / Класс 5P5				Klasse / Класс 5P10				
Primär Первичн.	Sekundärstrom Вторичный ток		Sekundärstrom Вторичный ток		Sekundärstrom Вторичный ток		Sekundärstrom Вторичный ток		Gewicht Вес
A	5A	VA	1A	VA	5A	VA	1A	VA	Kg
400	TAR12/P 400A 5P5	8	TAR12/P 1 400A 5P5	8	TAR12/P 400A 5P10	4	TAR12/P 1 400A 5P10	4	1,4
500	TAR12/P 500A 5P5	8	TAR12/P 1 500A 5P5	8	TAR12/P 500A 5P10	4	TAR12/P 1 500A 5P10	4	1,4
600	TAR12/P 600A 5P5	8	TAR12/P 1 600A 5P5	8	TAR12/P 600A 5P10	4	TAR12/P 1 600A 5P10	4	1,4
800	TAR12/P 800A 5P5	12	TAR12/P 1 800A 5P5	12	TAR12/P 800A 5P10	6	TAR12/P 1 800A 5P10	6	1,4
1000	TAR12/P 1k0A 5P5	15	TAR12/P 1 1k0A 5P5	15	TAR12/P 1k0A 5P10	8	TAR12/P 1 1k0A 5P10	8	1,45
1200	TAR12/P 1k2A 5P5	20	TAR12/P 1 1k2A 5P5	20	TAR12/P 1k2A 5P10	10	TAR12/P 1 1k2A 5P10	10	1,45
1500	TAR12/P 1k5A 5P5	20	TAR12/P 1 1k5A 5P5	20	TAR12/P 1k5A 5P10	10	TAR12/P 1 1k5A 5P10	10	1,45
2000	TAR12/P 2k0A 5P5	25	TAR12/P 1 2k0A 5P5	25	TAR12/P 2k0A 5P10	12	TAR12/P 1 2k0A 5P10	12	1,45
2500	TAR12/P 2k5A 5P5	30	TAR12/P 1 2k5A 5P5	30	TAR12/P 2k5A 5P10	15	TAR12/P 1 2k5A 5P10	15	1,6
3000	TAR12/P 3k0A 5P5	40	TAR12/P 1 3k0A 5P5	40	TAR12/P 3k0A 5P10	20	TAR12/P 1 3k0A 5P10	20	1,6
4000	TAR12/P 4k0A 5P5	50	TAR12/P 1 4k0A 5P5	50	TAR12/P 4k0A 5P10	25	TAR12/P 1 4k0A 5P10	25	2,0

	Klasse / Класс 5P15				Klasse / Класс 5P20				
Primär Первичн.	Sekundärstrom Вторичный ток		Sekundärstrom Вторичный ток		Sekundärstrom Вторичный ток		Sekundärstrom Вторичный ток		Gewicht Вес
A	5A	VA	1A	VA	5A	VA	1A	VA	Kg
400	TAR12/P 400A 5P15	3	TAR12/P 1 400A 5P15	3	TAR12/P 400A 5P20	2	TAR12/P 1 400A 5P20	2	1,4
500	TAR12/P 500A 5P15	3	TAR12/P 1 500A 5P15	3	TAR12/P 500A 5P20	2	TAR12/P 1 500A 5P20	2	1,4
600	TAR12/P 600A 5P15	3	TAR12/P 1 600A 5P15	3	TAR12/P 600A 5P20	2	TAR12/P 1 600A 5P20	2	1,4
800	TAR12/P 800A 5P15	4	TAR12/P 1 800A 5P15	4	TAR12/P 800A 5P20	3	TAR12/P 1 800A 5P20	3	1,4
1000	TAR12/P 1k0A 5P15	6	TAR12/P 1 1k0A 5P15	6	TAR12/P 1k0A 5P20	4	TAR12/P 1 1k0A 5P20	4	1,45
1200	TAR12/P 1k2A 5P15	6	TAR12/P 1 1k2A 5P15	6	TAR12/P 1k2A 5P20	5	TAR12/P 1 1k2A 5P20	5	1,45
1500	TAR12/P 1k5A 5P15	6	TAR12/P 1 1k5A 5P15	6	TAR12/P 1k5A 5P20	5	TAR12/P 1 1k5A 5P20	5	1,45
2000	TAR12/P 2k0A 5P15	8	TAR12/P 1 2k0A 5P15	8	TAR12/P 2k0A 5P20	6	TAR12/P 1 2k0A 5P20	6	1,45
2500	TAR12/P 2k5A 5P15	10	TAR12/P 1 2k5A 5P15	10	TAR12/P 2k5A 5P20	8	TAR12/P 1 2k5A 5P20	8	1,6
3000	TAR12/P 3k0A 5P15	15	TAR12/P 1 3k0A 5P15	15	TAR12/P 3k0A 5P20	10	TAR12/P 1 3k0A 5P20	10	1,6
4000	TAR12/P 4k0A 5P15	15	TAR12/P 1 4k0A 5P15	15	TAR12/P 4k0A 5P20	12	TAR12/P 1 4k0A 5P20	12	2,0

STROMWANDLER MIT ZWEIFACHER ÜBERSETZUNG / *ТРАНСФОРМАТОРЫ ТОКА С ДВОЙНЫМ КОЭФФИЦИЕНТОМ*

	Klasse / Класс 0,5				Klasse / Класс 1				Klasse / Класс 3				
Primär Первичн.	Sekundärstrom Вторичный ток		Sekundärstrom Вторичный ток		Sekundärstrom Вторичный ток		Sekundärstrom Вторичный ток		Sekundärstrom Вторичный ток		Sekundärstrom Вторичный ток		Gewicht Вес
A	5A	VA	1A	VA	5A	VA	1A	VA	5A	VA	1A	VA	Kg
800-1600	TAR12/2 800-1k6A	15-30	TAR12/2 1 800-1k6A	15-30									1,5
1000-2000	TAR12/2 1k0-2k0A	20-40	TAR12/2 1 1k0-2k0A	20-40									1,5
1200-2400	TAR12/2 1k2-2k4A	20-40	TAR12/2 1 1k2-2k4A	20-40									1,5
1500-3000	TAR12/2 1k5-3k0A	20-40	TAR12/2 1 1k5-3k0A	20-40									2,0
2000-4000	TAR12/2 2k0-4k0A	30-60	TAR12/2 1 2k0-4k0A	30-60									2,0

TAR8V

Der Wandler ist für Einführung von Primärstrom über 2 Kabel jeweils mit max. Durchmesser von 35 mm bzw. über vertikale Schiene 80x30 - 2x80x5 - 2x80x10 - 3x80x5 mm geeignet
Трансформатор подходит для ввода первичного тока по 2 кабелям с макс. диаметром 35мм каждый или по вертик. шине 80x30 - 2x80x5 - 2x80x10 - 3x80x5 мм

Primär Первичн.	Klasse Класс 0,5	Klasse Класс 1	Klasse Класс 3	Sekundärstrom Вторичный ток	Sekundärstrom Вторичный ток	Gewicht Вес
A	VA	VA	VA	5A	1A	Kg
400	6	10	12	TAR8V 400A	TAR8V 1 400A	0,7
500	10	15	20	TAR8V 500A	TAR8V 1 500A	0,7
600	10	15	20	TAR8V 600A	TAR8V 1 600A	0,7
750	10	15	20	TAR8V 750A	TAR8V 1 750A	0,7
800	10	15	20	TAR8V 800A	TAR8V 1 800A	0,7
1000	10	20	30	TAR8V 1k0A	TAR8V 1 1k0A	0,7
1200	10	20	30	TAR8V 1k2A	TAR8V 1 1k2A	0,7
1500	10	20	30	TAR8V 1k5A	TAR8V 1 1k5A	0,7
1600	12	20	30	TAR8V 1k6A	TAR8V 1 1k6A	0,7
2000	20	30	40	TAR8V 2k0A	TAR8V 1 2k0A	0,7
2500	20	30	40	TAR8V 2k5A	TAR8V 1 2k5A	0,8

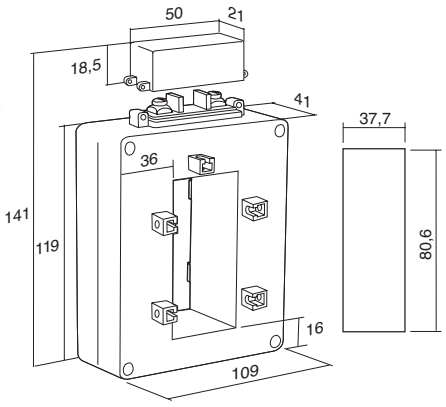

Zubehör / Всп. оборуд.

M4 Muttern / гайки M4

M4x40 Schrauben / болты M4x40

TAR12V

Der Wandler ist für Einführung von Primärstrom über 3 Kabel jeweils mit max. Durchmesser von 35 mm bzw. über vertikale Schiene:
100x10 - 2x100x5 - 2x100x10 - 3x100x5 - 3x100x10 - 4x100x5 - 125x30 - 2x125x5 - 3x125x5 - 4x125x5 mm geeignet
Трансформатор подходит для ввода первичного тока по 3 кабелям с максимальным диаметром 35 мм каждый или по вертикальной шине
100x10 - 2x100x5 - 2x100x10 - 3x100x5 - 3x100x10 - 4x100x5 - 125x30 - 2x125x5 - 3x125x5 - 4x125x5 mm

Primär Первичн.	Klasse Класс 0,5	Klasse Класс 1	Klasse Класс 3	Sekundärstrom Вторичный ток	Sekundärstrom Вторичный ток	Gewicht Вес
A	VA	VA	VA	5A	1A	Kg
800	10	15	20	TAR12V 800A	TAR12V 1 800A	0,7
1000	10	15	20	TAR12V 1k0A	TAR12V 1 1k0A	0,7
1200	10	15	20	TAR12V 1k2A	TAR12V 1 1k2A	0,7
1500	12	18	25	TAR12V 1k5A	TAR12V 1 1k5A	0,7
1600	12	18	25	TAR12V 1k6A	TAR12V 1 1k6A	1,0
2000	15	25	35	TAR12V 2k0A	TAR12V 1 2k0A	1,0
2500	20	30	40	TAR12V 2k5A	TAR12V 1 2k5A	1,0
3000	20	35	50	TAR12V 3k0A	TAR12V 1 3k0A	1,0
3200	20	35	50	TAR12V 3k2A	TAR12V 1 3k2A	1,0
3500	20	35	50	TAR12V 3k5A	TAR12V 1 3k5A	1,0
4000	20	40	60	TAR12V 4k0A	TAR12V 1 4k0A	1,0

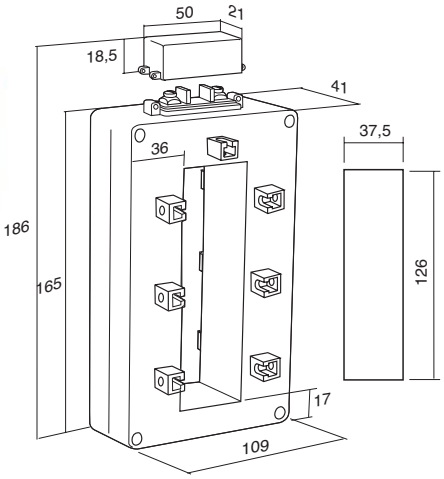

Zubehör / Вспл. оборуд.

M4 Muttern / гайки M4

M4x40 Schrauben / болты M4x40

STROMWANDLER - TCSM SERIE
ТРАНСФОРМАТОРЫ ТОКА - СЕРИЯ TCSM

- Wandler im Gehäuse mit zwei DIN-Modulen, geeignet für Einführung von Primärstrom über Kabel mit max. Durchmesser von 15 mm
- Minimaler Kabelabstand 35 mm
- Befestigung nur an der DIN-Schiene

- Трансформатор в корпусе с двумя модулями DIN, подходящий для ввода первичного тока по кабелю с максимальным диаметром 15мм
- Минимальное расстояние между кабелями 35 мм
- Крепление только на шине DIN

TCSM15

Primär Первичн.	Klasse Класс 0,5	Klasse Класс 1	Klasse Класс 3	Sekundärstrom Вторичный ток	Sekundärstrom Вторичный ток	Gewicht Вес
A	VA	VA	VA	5A	1A	Kg
40			2	TCSM15 40A	TCSM15 1 40A	0,25
50			2	TCSM15 50A	TCSM15 1 50A	0,25
60			3	TCSM15 60A	TCSM15 1 60A	0,25
75			3	TCSM15 75A	TCSM15 1 75A	0,25
80			3	TCSM15 80A	TCSM15 1 80A	0,25
100		3		TCSM15 100A	TCSM15 1 100A	0,25
120		5		TCSM15 120A	TCSM15 1 120A	0,25
125		5		TCSM15 125A	TCSM15 1 125A	0,25
150		5		TCSM15 150A	TCSM15 1 150A	0,25

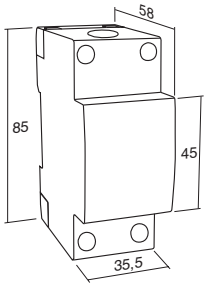

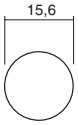

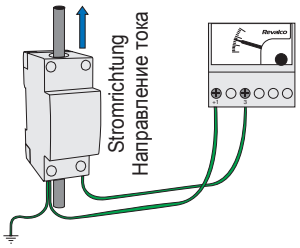

STROMWANDLER - TCS/TCSN SERIE
ТРАНСФОРМАТОРЫ ТОКА - СЕРИЯ TCS/TCSN

- Befestigung: an der Wand mit Hilfsmitteln bzw. an der Hutschiene, direkt an Schienen / Крепление: к стене при помощи вспомогательных устройств или на шине DIN; напрямую на шинах
- **Falls hochtemperaturbeständige StW (250°C) gewünscht sind, ist das ...RT Suffix dem normalen Typenschlüssel (VAMPAMID 66 2530 VO P60) anzuhängen**
  В случае необходимости ТТ, устойчивых к высоким температурам (250°C) добавить суфикс ...RT к стандартному коду (используемый материал VAMPAMID 66 2530 VO P60)

- Plombierbarer transparenter Klemmdeckel Typenschlüssel ATCS3C **nur auf Anfrage lieferbar** (für Dreiphasen-Typen nicht verfügbar)
  Пломбируемая прозрачная клеммная крышка код ATCS3C ***поставляется только по запросу*** (не предусмотрена для трехфазных моделей)

MESSWANDLER

- Mit einer Doppelklemme lieferbar, die einen Kurzschluß ermöglicht, wenn das Gerät vom Wandler getrennt werden soll
- Andere Daten auf Anfrage

ИЗМЕРИТЕЛЬНЫЕ ТРАНСФОРМАТОРЫ

- Наличие двойной клеммы, которая позволяет осуществлять короткое замыкание, когда необходимо отключить прибор от трансформатора
- Иные характеристики по запросу

SCHUTZWANDLER

- Stromwandler, der als Stromgenerator für Schutzrelais angewendet werden kann, weist elektrische Daten auf, die von Daten des Meßwandlers abweichen. An einem Meßwandler ist eine Sättigung des Magnetkreises mit Primärströmen 5P In erforderlich; während an einem Schutzwandler gefordert wird, daß der Sekundärstromwert der Erhöhung des Primärstroms bis auf 10, 15 bzw. 20 In folgt, um das Ansprechen des Relais bei vorgegebenen Überstrom zu gewährleisten. Wichtig ist, den StW mit einer P Leistung zu belasten, die den angegebenen Wert übersteigt, damit sich der Sättigungswert des StWs nicht ändert StW P=RI2, wo:
  P = Last am StW
  R = Relaiswiderstand + Kabelwiderstand
  I = Nennsekundärstrom am StW
- Andere Daten sind auf Anfrage realisierbar

ЗАЩИТНЫЕ ТРАНСФОРМАТОРЫ

- Трансформатор тока, применяемый в качестве генератора тока для защитного реле, имеет электрические характеристики, отличающиеся от характеристик измерительного трансформатор. Действительно на измерительном ТТ требуется насыщение магнитной цепи с первичными токами 5P In; в то время как для защитного ТТ необходимо, чтобы значение вторичного тока следовало за увеличением первичного тока до 10, 15 или 20 In, чтобы гарантировать срабатывание реле при предусмотренном аварийном токе. Важно не нагружать ТТ производительностью P, превышающей указанную, чтобы не изменять значение насыщения ТТ C.T. P=RI2 где:
  P= нагрузка на ТТ.
  R= сопротивление реле + сопротивление кабелей
  I= номинальный вторичный вторичный ток ТТ.
- Иные характеристики могут реализовываться по запросу

DREIPHASIG
ТРЕХФАЗНЫЙ

TCSN18T

Wandler mit durchgehender Primärwicklung, für 3 Leiter jeweils 18 mm
Трансформатор с проходящей первичной обмоткой, для 3 проводов 18 мм каждый

Primär Первичн.	Klasse Класс 0,5	Klasse Класс 1	Klasse Класс 3	Sekundärstrom Вторичный ток	Sekundärstrom Вторичный ток	Gewicht Вес
A	**VA**	**VA**	**VA**	**5A**	**1A**	**Kg**
60		1	2	TCSN18T 60A	TCSN18T 1 60A	0,5
75		1	2	TCSN18T 75A	TCSN18T 1 75A	0,5
80		1,5	2,5	TCSN18T 80A	TCSN18T 1 80A	0,5
100		2	3	TCSN18T 100A	TCSN18T 1 100A	0,5
120		2,5	3,5	TCSN18T 120A	TCSN18T 1 120A	0,5
125		2,5	3,5	TCSN18T 125A	TCSN18T 1 125A	0,5
150	2	4		TCSN18T 150A	TCSN18T 1 150A	0,5
200	3	5		TCSN18T 200A	TCSN18T 1 200A	0,5
250	6	7		TCSN18T 250A	TCSN18T 1 250A	0,5

Zubehör / Всп. оборуд.

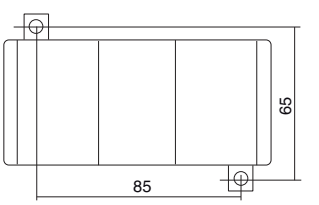

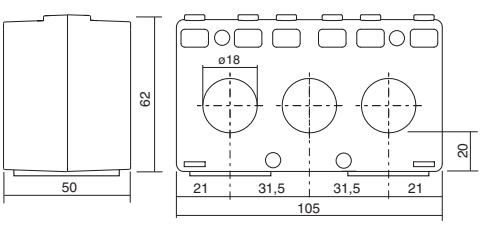

TCSN20T

Wandler mit durchgehender Primärwicklung, für 3 Leiter jeweils 20 mm
Трансформатор с проходящей первичной обмоткой, для 3 проводов 20 мм каждый

Primär Первичн.	Klasse Класс 0,5	Klasse Класс 1	Klasse Класс 3	Sekundärstrom Вторичный ток	Sekundärstrom Вторичный ток	Gewicht Вес
A	**VA**	**VA**	**VA**	**5A**	**1A**	**Kg**
60			1	TCSN20T 60A	TCSN20T 1 60A	0,5
75			1	TCSN20T 75A	TCSN20T 1 75A	0,5
80			1	TCSN20T 80A	TCSN20T 1 80A	0,5
100			1,5	TCSN20T 100A	TCSN20T 1 100A	0,5
120			1,5	TCSN20T 120A	TCSN20T 1 120A	0,5
125			1,5	TCSN20T 125A	TCSN20T 1 125A	0,5
150		2	2,5	TCSN20T 150A	TCSN20T 1 150A	0,5
200	2	2,5	3	TCSN20T 200A	TCSN20T 1 200A	0,5
250	3	3,5	4	TCSN20T 250A	TCSN20T 1 250A	0,5

Zubehör / Всп. оборуд.

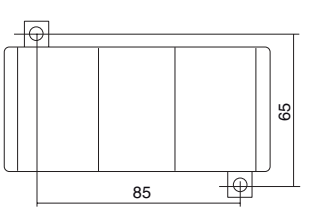

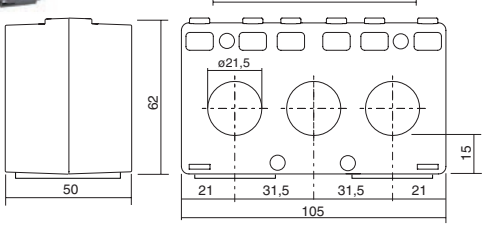

TCSN35T

Wandler mit durchgehender Primärwicklung, für 3 Leiter jeweils 30 mm bzw. 3 Schienen 35x10 mm
Трансформатор с проходящей первичной обмоткой, для 3 проводов 30мм каждый или 3 шин 35x10 мм

Primär Первичн.	Klasse Класс 0,5	Klasse Класс 1	Klasse Класс 3	Sekundärstrom Вторичный ток	Sekundärstrom Вторичный ток	Gewicht Вес
A	VA	VA	VA	5A	1A	Kg
100	2	3	4	TCSN35T 100A	TCSN35T 1 100A	0,7
120	2	3	4	TCSN35T 120A	TCSN35T 1 120A	0,7
125	2	3	4	TCSN35T 125A	TCSN35T 1 125A	0,7
150	2	3	4	TCSN35T 150A	TCSN35T 1 150A	0,7
200	2	3	4	TCSN35T 200A	TCSN35T 1 200A	0,7
250	3	3,5	4	TCSN35T 250A	TCSN35T 1 250A	0,7
300	3	3,5	4	TCSN35T 300A	TCSN35T 1 300A	0,7
400	4	4,5	5	TCSN35T 400A	TCSN35T 1 400A	0,7
500	5	5,5	6	TCSN35T 500A	TCSN35T 1 500A	0,7
600	6	6,5	7	TCSN35T 600A	TCSN35T 1 600A	0,7

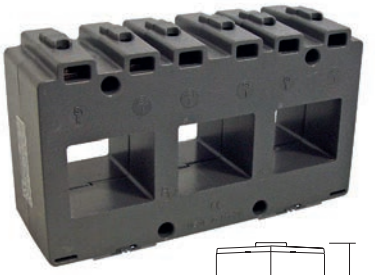

Zubehör / Вспл. оборуд.

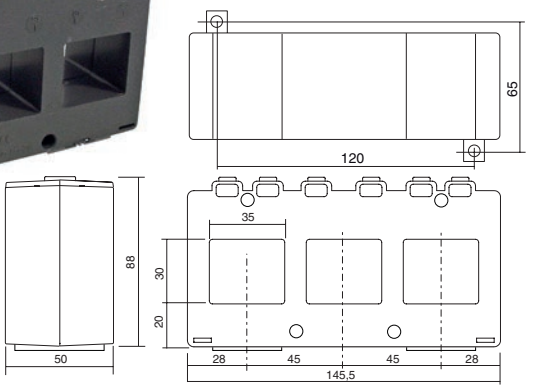

EINPHASIG ОДНОФАЗНЫЙ

TCSNPDE1

Wandler mit gewickelter Primärwicklung, Primär- und Sekundärstrom an Klemmen
Трансформатор с намотанной первичной обмоткой, первичный и вторичный ток на клеммах

Primär Первичн.	Klasse Класс 0,5	Klasse Класс 1	Klasse Класс 3	Sekundärstrom Вторичный ток	Sekundärstrom Вторичный ток	Gewicht Вес
A	VA	VA	VA	5A	1A	Kg
1		3	4	TCSNPDE1 1A	TCSNPDE1 1 1A	0,35
5		3	4	TCSNPDE1 5A	TCSNPDE1 1 5A	0,35
10		3	4	TCSNPDE1 10A	TCSNPDE1 1 10A	0,35
15		3	4	TCSNPDE1 15A	TCSNPDE1 1 15A	0,35
20		3	4	TCSNPDE1 20A	TCSNPDE1 1 20A	0,35
25		3	4	TCSNPDE1 25A	TCSNPDE1 1 25A	0,35
30		3	4	TCSNPDE1 30A	TCSNPDE1 1 30A	0,35

Zubehör / Вспл. оборуд.

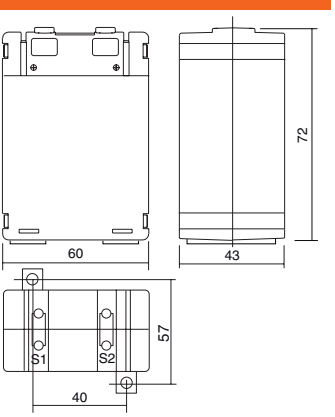

TCSNPDE2

Wandler mit gewickelter Primärwicklung, Primärstrom über integrierte Zentralschiene 15x3 mm; Sekundärstrom an Klemmen
Трансформатор с намотанной первичной обмоткой, первичный ток от центральной встроенной шины 15x3 мм, вторичный ток на клеммах

Primär Первичн.	Klasse Класс 0,5	Klasse Класс 1	Klasse Класс 3	Sekundärstrom Вторичный ток	Sekundärstrom Вторичный ток	Gewicht Вес
A	VA	VA	VA	5A	1A	Kg
40		3	5	TCSNPDE2 40A	TCSNPDE2 1 40A	0,45
50		3	5	TCSNPDE2 50A	TCSNPDE2 1 50A	0,45
60		3	5	TCSNPDE2 60A	TCSNPDE2 1 60A	0,45
75		3	5	TCSNPDE2 75A	TCSNPDE2 1 75A	0,45
80		3	5	TCSNPDE2 80A	TCSNPDE2 1 80A	0,45
100		3	5	TCSNPDE2 100A	TCSNPDE2 1 100A	0,45
120		3	5	TCSNPDE2 120A	TCSNPDE2 1 120A	0,45
125		3	5	TCSNPDE2 125A	TCSNPDE2 1 125A	0,45
150		3	5	TCSNPDE2 150A	TCSNPDE2 1 150A	0,45
200		3	5	TCSNPDE2 200A	TCSNPDE2 1 200A	0,45

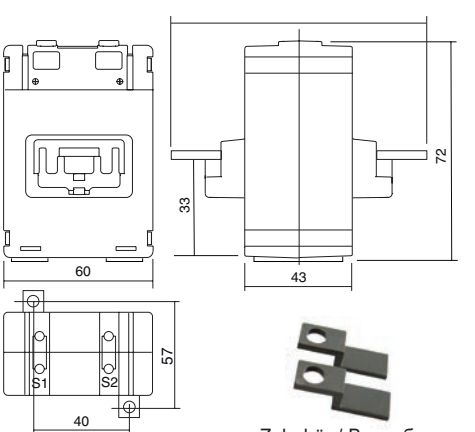

Zubehör / Вспл. оборуд.

TCSNPD1

Wandler mit gewickelter Primärwicklung, Primär- und Sekundärstrom an Klemmen
Трансформатор с намотанной первичной обмоткой, первичный и вторичный ток на клеммах

Primär Первичн.	Klasse Класс 0,5	Klasse Класс 1	Klasse Класс 3	Sekundärstrom Вторичный ток	Sekundärstrom Вторичный ток	Gewicht Вес
A	VA	VA	VA	5A	1A	Kg
1	6	10	12	TCSNPD1 1A	TCSNPD1 1 1A	0,45
5	6	10	12	TCSNPD1 5A	TCSNPD1 1 5A	0,45
10	6	10	12	TCSNPD1 10A	TCSNPD1 1 10A	0,45
15	6	10	12	TCSNPD1 15A	TCSNPD1 1 15A	0,45
20	6	10	12	TCSNPD1 20A	TCSNPD1 1 20A	0,45
25	6	10	12	TCSNPD1 25A	TCSNPD1 1 25A	0,45
30	6	10	12	TCSNPD1 30A	TCSNPD1 1 30A	0,45

Zubehör / Вспл. оборуд.

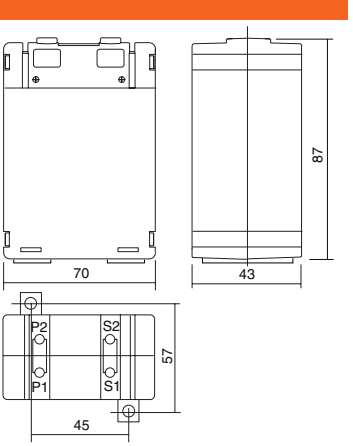

TCSNPD2

Wandler mit gewickelter Primärwicklung. Primärstrom über integrierte Zentralschiene 25x3 mm bis 300A, 25x5 mm von 400 bis 500A Sekundärstrom an Klemmen
Трансформатор с намотанной первичной обмоткой. Первичный ток от центральной встроенной шины 25x3 мм до 300A, 25x5 мм; от 400 до 500A вторичный ток на клеммах

Primär Первичн.	Klasse Класс 0,5	Klasse Класс 1	Klasse Класс 3	Sekundärstrom Вторичный ток	Sekundärstrom Вторичный ток	Gewicht Вес
A	VA	VA	VA	5A	1A	Kg
40	6	10	12	TCSNPD2 40A	TCSNPD2 1 40A	0,5
50	6	10	12	TCSNPD2 50A	TCSNPD2 1 50A	0,5
60	6	10	12	TCSNPD2 60A	TCSNPD2 1 60A	0,5
75	6	10	12	TCSNPD2 75A	TCSNPD2 1 75A	0,5
80	6	10	12	TCSNPD2 80A	TCSNPD2 1 80A	0,5
100	6	10	12	TCSNPD2 100A	TCSNPD2 1 100A	0,5
120	6	10	12	TCSNPD2 120A	TCSNPD2 1 120A	0,5
125	6	10	12	TCSNPD2 125A	TCSNPD2 1 125A	0,5
150	6	10	12	TCSNPD2 150A	TCSNPD2 1 150A	0,5
200	6	10	12	TCSNPD2 200A	TCSNPD2 1 200A	0,5
250	6	10	12	TCSNPD2 250A	TCSNPD2 1 250A	0,5
300	6	10	12	TCSNPD2 300A	TCSNPD2 1 300A	0,5
400	6	10	12	TCSNPD2 400A	TCSNPD2 1 400A	0,5
500	6	10	12	TCSNPD2 500A	TCSNPD2 1 500A	0,5

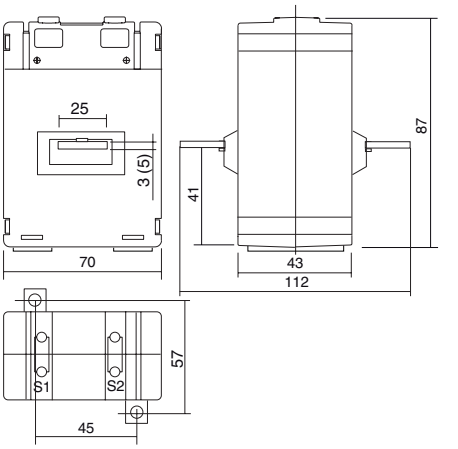

Zubehör / Вспл. оборуд.

TCS08

Der Wandler ist für Primärstromeinspeisung über einen Zentralzylinder mit einer M8 Schraube geeignet
Трансформатор подходит для ввода первичного тока по центральному цилиндру с болтом M8

Primär Первичн.	Klasse Класс 0,5	Klasse Класс 1	Klasse Класс 3	Sekundärstrom Вторичный ток	Sekundärstrom Вторичный ток	Gewicht Вес
A	VA	VA	VA	5A	1A	Kg
40			3	TCS08 40A	TCS08 1 40A	0,6
50			4	TCS08 50A	TCS08 1 50A	0,6
60			5	TCS08 60A	TCS08 1 60A	0,6
75		5		TCS08 75A	TCS08 1 75A	0,6
80		5		TCS08 80A	TCS08 1 80A	0,6
100		5		TCS08 100A	TCS08 1 100A	0,6
120		5		TCS08 120A	TCS08 1 120A	0,6
125		5		TCS08 125A	TCS08 1 125A	0,6
150		5		TCS08 150A	TCS08 1 150A	0,6

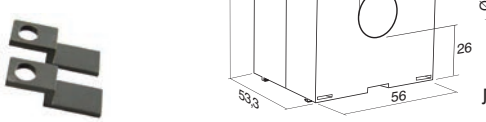

M8 Schraube + Mutter / болт M8 + гайка
Stahl / Сталь UNI5727 Klasse / класс 4,6

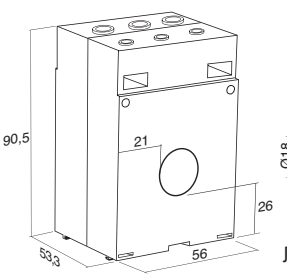

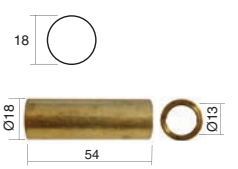

Messingzylinder
Латунный цилиндр
OT63 UNI4892

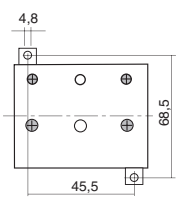

Zubehör / Вспл. оборуд.

TCS012

Der Wandler ist für Primärstromeinspeisung über einen Zentralzylinder mit einer M12 Schraube geeignet
Трансформатор подходит для ввода первичного тока по центральному цилиндру с болтом M12

Primär Первичн.	Klasse Класс 0,5	Klasse Класс 1	Klasse Класс 3	Sekundärstrom Вторичный ток	Sekundärstrom Вторичный ток	Gewicht Вес
A	VA	VA	VA	5A	1A	Kg
200	5			TCS012 200A	TCS012 1 200A	0,7
250	10			TCS012 250A	TCS012 1 250A	0,7
300	10			TCS012 300A	TCS012 1 300A	0,7
400	10			TCS012 400A	TCS012 1 400A	0,6
500	10			TCS012 500A	TCS012 1 500A	0,6
600	10			TCS012 600A	TCS012 1 600A	0,6

M12 Schraube + Mutter / болт M12 + гайка
Stahl / Сталь UNI5727 Klasse / класс 4,6

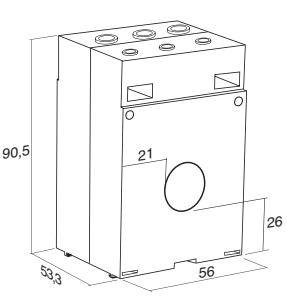

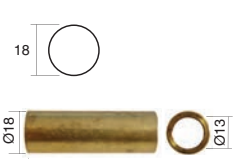

Messingzylinder
Латунный цилиндр
OT63 UNI4892

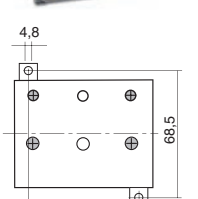

Zubehör / Вспл. оборуд.

TCS13

- Der Wandler ist für Primärstromeinspeisung über Kabel mit max. Durchmesser von 13 mm geeignet
  Трансформатор подходит для ввода первичного тока по кабелю с макс. диаметром 13 мм
- Minimaler Kabelabstand 27 mm / Минимальное расстояние между кабелями 27мм

Primär Первичн.	Klasse Класс 0,5	Klasse Класс 1	Klasse Класс 3	Sekundärstrom Вторичный ток	Sekundärstrom Вторичный ток	Gewicht Вес
A	VA	VA	VA	5A	1A	Kg
40			2	TCS13 40A	TCS13 1 40A	0,22
50			2	TCS13 50A	TCS13 1 50A	0,22
60			3	TCS13 60A	TCS13 1 60A	0,22
75			3	TCS13 75A	TCS13 1 75A	0,22
80			3	TCS13 80A	TCS13 1 80A	0,22
100		3		TCS13 100A	TCS13 1 100A	0,22
120		5		TCS13 120A	TCS13 1 120A	0,22
125		5		TCS13 125A	TCS13 1 125A	0,22
150		5		TCS13 150A	TCS13 1 150A	0,22

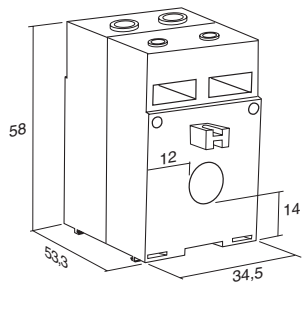

Schrauben ABS
Винты ABS
M5x40

Zubehör / Вспо. оборуд.

TCS16

- Der Wandler ist für Primärstromeinspeisung über Kabel mit max. Durchmesser von 11 mm bzw. horizontale Schiene 15x5 mm geeignet
  Трансформатор подходит для ввода первичного тока по кабелю с макс. диаметром 11мм или горизонтальной шине 15x5 мм
- Mindestabstand zwischen Kabeln bzw. Schienen 27 mm / Минимальное расстояние между кабелями или шинами 27мм

Primär Первичн.	Klasse Класс 0,5	Klasse Класс 1	Klasse Класс 3	Sekundärstrom Вторичный ток	Sekundärstrom Вторичный ток	Gewicht Вес
A	VA	VA	VA	5A	1A	Kg
60			3	TCS16 60A	TCS16 1 60A	0,22
75			3	TCS16 75A	TCS16 1 75A	0,22
80			3	TCS16 80A	TCS16 1 80A	0,22
100		3		TCS16 100A	TCS16 1 100A	0,22
120		5		TCS16 120A	TCS16 1 120A	0,22
125		5		TCS16 125A	TCS16 1 125A	0,22
150		5		TCS16 150A	TCS16 1 150A	0,22

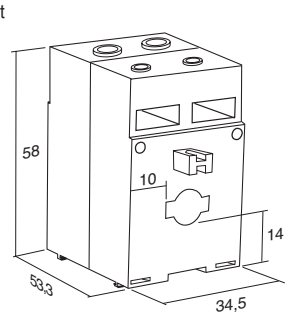

Schrauben ABS
Винты ABS
M5x40

Zubehör / Вспо. оборуд.

TCS18

- Der Wandler ist für Primärstromeinspeisung über Kabel mit max. Durchmesser von 18 mm geeignet
  Трансформатор подходит для ввода первичного тока по кабелю с макс. диаметром 18 мм
- Minimaler Kabelabstand 45 mm / Минимальное расстояние между кабелями 45 мм

Primär Первичн.	Klasse Класс 0,5	Klasse Класс 1	Klasse Класс 3	Sekundärstrom Вторичный ток	Sekundärstrom Вторичный ток	Gewicht Вес
A	VA	VA	VA	5A	1A	Kg
40			1,5	TCS18 40A	TCS18 1 40A	0,5
50			3	TCS18 50A	TCS18 1 50A	0,5
60			3	TCS18 60A	TCS18 1 60A	0,5
75			3	TCS18 75A	TCS18 1 75A	0,5
80			5	TCS18 80A	TCS18 1 80A	0,5
100		2,5		TCS18 100A	TCS18 1 100A	0,5
120		3		TCS18 120A	TCS18 1 120A	0,5
125		3		TCS18 125A	TCS18 1 125A	0,5
150	3,5			TCS18 150A	TCS18 1 150A	0,5
200	5			TCS18 200A	TCS18 1 200A	0,5
250	5			TCS18 250A	TCS18 1 250A	0,5
300	5			TCS18 300A	TCS18 1 300A	0,5

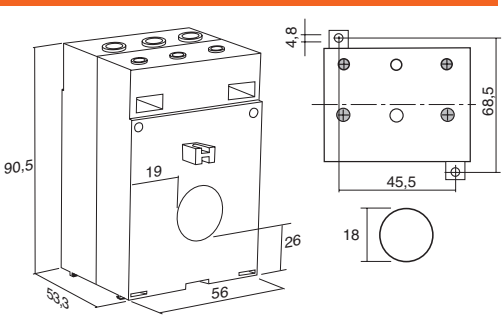

Schrauben ABS
Винты ABS
M5x40

Zubehör / Вспо. оборуд.

STROMWANDLER SPEZIALKLASSEN / *ТРАНСФОРМАТОРЫ ТОКА СПЕЦИАЛЬНЫХ КЛАССОВ*

Primär Первичн.	Klasse / Класс 0,**5S**				Klasse / Класс **0,2**				Klasse / Класс **0,2S**				Gewicht Вес
A	Sekundärstrom *вторичный* 5A	VA	Sekundärstrom *вторичный* 1A	VA	Sekundärstrom *вторичный* 5A	VA	Sekundärstrom *вторичный* 1A	VA	Sekundärstrom *вторичный* 5A	VA	Sekundärstrom *вторичный* 1A	VA	Kg
100	TCS18 100A 0,5S	2,5	TCS18 1 100A 0,5S	2,5	TCS18 100A 0,2	1,5	TCS18 1 100A 0,2	1,5	TCS18 100A 0,2S	1,5	TCS18 1 100A 0,2S	1,5	0,5
120	TCS18 120A 0,5S	2,5	TCS18 1 120A 0,5S	2,5	TCS18 120A 0,2	1,5	TCS18 1 120A 0,2	1,5	TCS18 120A 0,2S	1,5	TCS18 1 120A 0,2S	1,5	0,5
125	TCS18 125A 0,5S	2,5	TCS18 1 125A 0,5S	2,5	TCS18 125A 0,2	1,5	TCS18 1 125A 0,2	1,5	TCS18 125A 0,2S	1,5	TCS18 1 125A 0,2S	1,5	0,5
150	TCS18 150A 0,5S	3,5	TCS18 1 150A 0,5S	3,5	TCS18 150A 0,2	1,5	TCS18 1 150A 0,2	1,5	TCS18 150A 0,2S	1,5	TCS18 1 150A 0,2S	1,5	0,5
200	TCS18 200A 0,5S	5	TCS18 1 200A 0,5S	5	TCS18 200A 0,2	1,5	TCS18 1 200A 0,2	1,5	TCS18 200A 0,2S	1,5	TCS18 1 200A 0,2S	1,5	0,5
250	TCS18 250A 0,5S	5	TCS18 1 250A 0,5S	5	TCS18 250A 0,2	1,5	TCS18 1 250A 0,2	1,5	TCS18 250A 0,2S	1,5	TCS18 1 250A 0,2S	1,5	0,5
300	TCS18 300A 0,5S	7,5	TCS18 1 300A 0,5S	7,5	TCS18 300A 0,2	1,5	TCS18 1 300A 0,2	1,5	TCS18 300A 0,2S	1,5	TCS18 1 300A 0,2S	1,5	0,5

TCSN22D

Der Wandler ist für Primärstromeinspeisung über Kabel mit max. Durchmesser von 22 mm geeignet / Трансформатор подходит для ввода первичного тока по кабелю с макс. диам. 22 мм

Primär Первичн.	Klasse Класс 0,5	Klasse Класс 1	Klasse Класс 3	Sekundärstrom Вторичный ток	Sekundärstrom Вторичный ток	Gewicht Вес
A	VA	VA	VA	5A	1A	Kg
40			1,2	TCSN22D 40A	TCSN22D 1 40A	0,2
50		1	1,2	TCSN22D 50A	TCSN22D 1 50A	0,2
60		1	1,2	TCSN22D 60A	TCSN22D 1 60A	0,2
75		1	1,2	TCSN22D 75A	TCSN22D 1 75A	0,2
80		1,5	2	TCSN22D 80A	TCSN22D 1 80A	0,2
100		2	2,5	TCSN22D 100A	TCSN22D 1 100A	0,2
120		2	2,5	TCSN22D 120A	TCSN22D 1 120A	0,2
125		3	4	TCSN22D 125A	TCSN22D 1 125A	0,2
150	2,5	3	4	TCSN22D 150A	TCSN22D 1 150A	0,2
200	4	5	6	TCSN22D 200A	TCSN22D 1 200A	0,2
250	5	6	7	TCSN22D 250A	TCSN22D 1 250A	0,2
300	5	6	7	TCSN22D 300A	TCSN22D 1 300A	0,2

Zubehör / Вспл. оборуд.

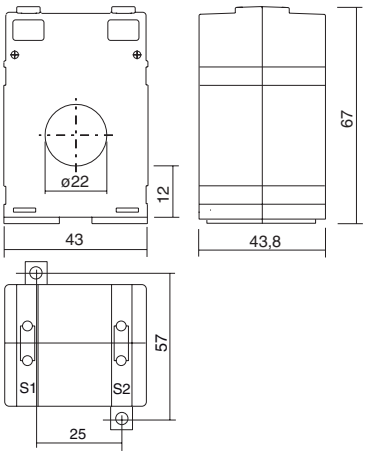

TCS25

- Der Wandler ist für Primärstromeinspeisung über Kabel mit max. Durchmesser von 25 mm geeignet
  Трансформатор подходит для ввода первичного тока по кабелю с макс. диаметром 25мм
- Minimaler Kabelabstand 45 mm / Минимальное расстояние между кабелями 45mm

Primär Первичн.	Klasse Класс 0,5	Klasse Класс 1	Klasse Класс 3	Sekundärstrom Вторичный ток	Sekundärstrom Вторичный ток	Gewicht Вес
A	VA	VA	VA	5A	1A	Kg
40			1,5	TCS25 40A	TCS25 1 40A	0,4
50			3	TCS25 50A	TCS25 1 50A	0,4
60			3	TCS25 60A	TCS25 1 60A	0,4
75			3	TCS25 75A	TCS25 1 75A	0,4
80			5	TCS25 80A	TCS25 1 80A	0,4
100		2,5		TCS25 100A	TCS25 1 100A	0,4
120		3		TCS25 120A	TCS25 1 120A	0,4
125		3		TCS25 125A	TCS25 1 125A	0,4
150	3,5			TCS25 150A	TCS25 1 150A	0,4
200	5			TCS25 200A	TCS25 1 200A	0,4
250	6			TCS25 250A	TCS25 1 250A	0,4
300	6			TCS25 300A	TCS25 1 300A	0,4
400	10			TCS25 400A	TCS25 1 400A	0,4

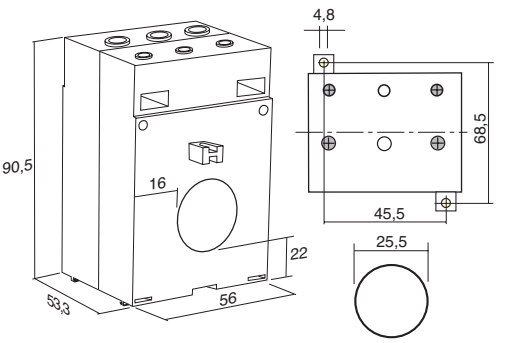

Schrauben ABS
Винты ABS
M5x40

Zubehör / Вспл. оборуд.

TCS26

- Der Wandler ist für Primärstromeinspeisung über horizontale Schiene 15x5, 20x5, 25x5, 25x6,5mm bzw. vertikale Schiene 15x5, 20x5 mm geeignet
  Трансформатор подходит для ввода первичного тока по горизонтальной шине 15x5, 20x5, 25x5, 25x6,5мм или вертикальной шине 15x5, 20x5 мм
- Mindestabstand zwischen Schienen 35 mm / Минимальное расстояние между шинами 35мм

Primär Первичн.	Klasse Класс 0,5	Klasse Класс 1	Klasse Класс 3	Sekundärstrom Вторичный ток	Sekundärstrom Вторичный ток	Gewicht Вес
A	VA	VA	VA	5A	1A	Kg
100		3		TCS26 100A	TCS26 1 100A	0,25
120		5		TCS26 120A	TCS26 1 120A	0,25
125		5		TCS26 125A	TCS26 1 125A	0,25
150		5		TCS26 150A	TCS26 1 150A	0,25
200		5		TCS26 200A	TCS26 1 200A	0,25
250		5		TCS26 250A	TCS26 1 250A	0,25
300	5			TCS26 300A	TCS26 1 300A	0,25

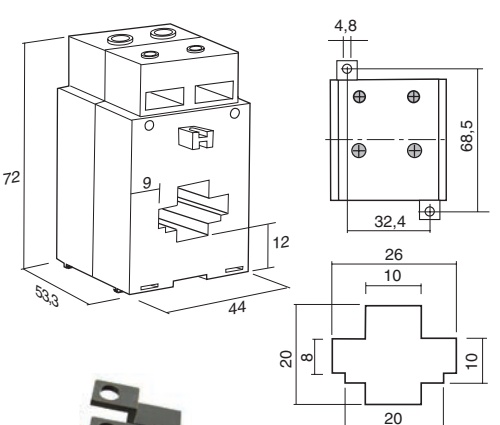

Schrauben ABS
Винты ABS
M5x40

Zubehör / Вспл. оборуд.

TCSN320D

Der Wandler ist für Primärstromeinspeisung über Kabel mit max. Durchmesser von 20 mm geeignet
Трансформатор подходит для ввода первичного тока по кабелю с макс. диаметром 20 мм

Primär Первичн.	Klasse Класс 0,5	Klasse Класс 1	Klasse Класс 3	Sekundärstrom Вторичный ток	Sekundärstrom Вторичный ток	Gewicht Вес
A	VA	VA	VA	5A	1A	Kg
40			2	TCSN320D 40A	TCSN320D 1 40A	0,25
50		1,5	2	TCSN320D 50A	TCSN320D 1 50A	0,25
60		1,5	2	TCSN320D 60A	TCSN320D 1 60A	0,25
75		1,5	2	TCSN320D 75A	TCSN320D 1 75A	0,25
80		2	3	TCSN320D 80A	TCSN320D 1 80A	0,25
100		3	4	TCSN320D 100A	TCSN320D 1 100A	0,25
120		3	4	TCSN320D 120A	TCSN320D 1 120A	0,25
125		3	4	TCSN320D 125A	TCSN320D 1 125A	0,25
150	3	5	6	TCSN320D 150A	TCSN320D 1 150A	0,25

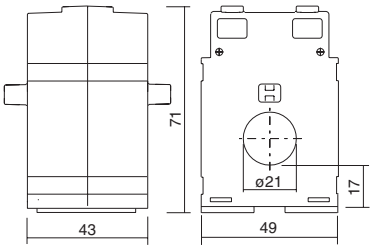

Schrauben ABS
Винты ABS
M5x40

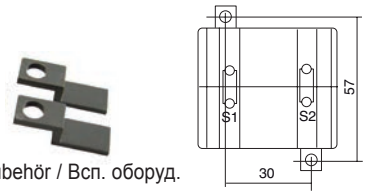

Zubehör / Всп. оборуд.

TCS32

- Der Wandler ist für Primärstromeinspeisung über Kabel mit max. Durchmesser von 32 mm geeignet
  Трансформатор подходит для ввода первичного тока по кабелю с макс. диаметром 32 мм
- Minimaler Kabelabstand 45 mm / Минимальное расстояние между кабелями 45 мм

Primär Первичн.	Klasse Класс 0,5	Klasse Класс 1	Klasse Класс 3	Sekundärstrom Вторичный ток	Sekundärstrom Вторичный ток	Gewicht Вес
A	VA	VA	VA	5A	1A	Kg
100		3		TCS32 100A	TCS32 1 100A	0,3
120		3		TCS32 120A	TCS32 1 120A	0,3
125		3		TCS32 125A	TCS32 1 125A	0,3
150		3		TCS32 150A	TCS32 1 150A	0,3
200	5			TCS32 200A	TCS32 1 200A	0,3
250	5			TCS32 250A	TCS32 1 250A	0,3
300	5			TCS32 300A	TCS32 1 300A	0,3
400	6			TCS32 400A	TCS32 1 400A	0,3
500	10			TCS32 500A	TCS32 1 500A	0,3
600	10			TCS32 600A	TCS32 1 600A	0,3

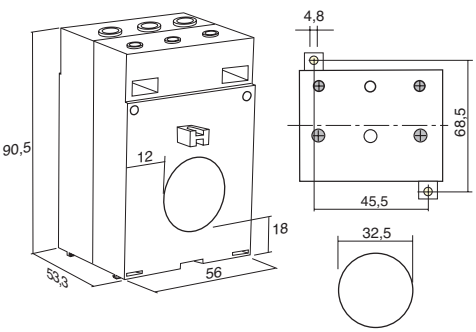

Schrauben ABS
Винты ABS
M5x40

Zubehör / Всп. оборуд.

TCSN3D

Der Wandler ist für Primärstromeinspeisung über horizontale Schiene 30x10 mm geeignet / Трансформатор подходит для ввода первичного тока по горизонтальной шине 30x10 мм

Primär Первичн.	Klasse Класс 0,5	Klasse Класс 1	Klasse Класс 3	Sekundärstrom Вторичный ток	Sekundärstrom Вторичный ток	Gewicht Вес
A	VA	VA	VA	5A	1A	Kg
50			2	TCSN3D 50A	TCSN3D 1 50A	0,25
60			2	TCSN3D 60A	TCSN3D 1 60A	0,25
75			3	TCSN3D 75A	TCSN3D 1 75A	0,25
80			3	TCSN3D 80A	TCSN3D 1 80A	0,25
100		2	3	TCSN3D 100A	TCSN3D 1 100A	0,25
120		2,5	4	TCSN3D 120A	TCSN3D 1 120A	0,25
125		3	4	TCSN3D 125A	TCSN3D 1 125A	0,25
150	2	3	4	TCSN3D 150A	TCSN3D 1 150A	0,25
200	3	4	5	TCSN3D 200A	TCSN3D 1 200A	0,25
250	3	4	5	TCSN3D 250A	TCSN3D 1 250A	0,25
300	4	5	6	TCSN3D 300A	TCSN3D 1 300A	0,25
400	4	5	6	TCSN3D 400A	TCSN3D 1 400A	0,25
500	5	6	7	TCSN3D 500A	TCSN3D 1 500A	0,25

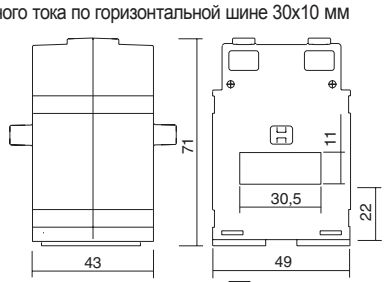

Schauben in Azetalharz /
Винты в ацетальной смоле
M5x40

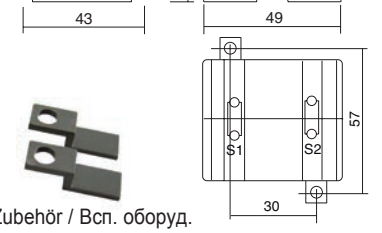

Zubehör / Всп. оборуд.

TCS33

- Der Wandler ist für Primärstromeinspeisung über horizontale Schiene
  Трансформатор подходит для ввода первичного тока по горизонтальной шине
  29x9,5 - 29x10,5 - 29x12,5 - 30x5 - 30x6 - 30x8 - 30x10 - 2x30x5 - 2x32x5 mm/мм
  oder vertikale Schiene / или вертикальной шине: 32x5 mm/мм geeignet
- Mindestabstand zwischen horizontalen Schienen 45 mm; zwischen vertikalen Schienen 35 mm
  Миним. расстояние между горизонтальными шинами 45мм, между вертикальными шинами 35мм

Primär Первичн.	Klasse Класс 0,5	Klasse Класс 1	Klasse Класс 3	Sekundärstrom Вторичный ток	Sekundärstrom Вторичный ток	Gewicht Вес
A	VA	VA	VA	5A	1A	Kg
100		1,5		TCS33 100A	TCS33 1 100A	0,3
120		1,5		TCS33 120A	TCS33 1 120A	0,3
125		1,5		TCS33 125A	TCS33 1 125A	0,3
150		2		TCS33 150A	TCS33 1 150A	0,3
200		3		TCS33 200A	TCS33 1 200A	0,3
250		3,75		TCS33 250A	TCS33 1 250A	0,3
300	3,5			TCS33 300A	TCS33 1 300A	0,3
400	3,5			TCS33 400A	TCS33 1 400A	0,3
500	5			TCS33 500A	TCS33 1 500A	0,3
600	5			TCS33 600A	TCS33 1 600A	0,3

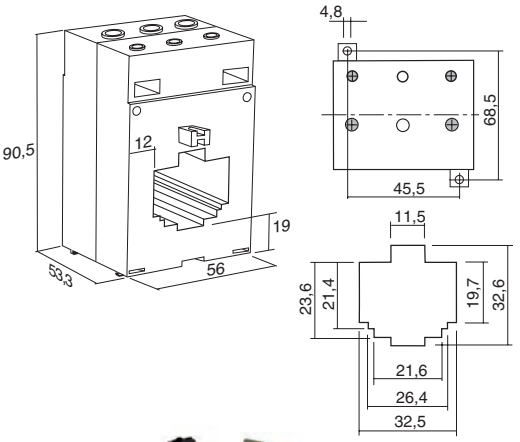

Schrauben ABS
Винты ABS
M5x40

Zubehör / Всп. оборуд.

TCSN4D

Der Wandler ist für Primärstromeinspeisung über horizontale Schiene 30x10 und 40x10 mm geeignet
Трансформатор подходит для ввода первичного тока по горизонтальной шине 30x10 и 40x10 мм

Primär Первичн.	Klasse Класс 0,5	Klasse Класс 1	Klasse Класс 3	Sekundärstrom Вторичный ток	Sekundärstrom Вторичный ток	Gewicht Вес
A	VA	VA	VA	5A	1A	Kg
150		3	4	TCSN4D 150A	TCSN4D 1 150A	0,3
200		4	5	TCSN4D 200A	TCSN4D 1 200A	0,3
250	2,5	4	5	TCSN4D 250A	TCSN4D 1 250A	0,3
300	2,5	4	5	TCSN4D 300A	TCSN4D 1 300A	0,3
400	2,5	4	5	TCSN4D 400A	TCSN4D 1 400A	0,3
500	4	5	6	TCSN4D 500A	TCSN4D 1 500A	0,3
600	5	6	7	TCSN4D 600A	TCSN4D 1 600A	0,3
750	6	7	8	TCSN4D 750A	TCSN4D 1 750A	0,3
800	6	7	8	TCSN4D 800A	TCSN4D 1 800A	0,3
1000	6	7	8	TCSN4D 1k0A	TCSN4D 1 1k0A	0,3

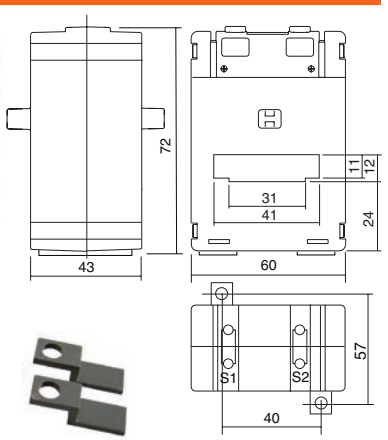

Schauben in Azetalharz /
Винты в ацетальной смоле
M5x40

Zubehör / Всп. оборуд.

TCSN4D3

Der Wandler ist für Primärstromeinspeisung über horizontale Schiene 30x10 mm geeignet
Трансформатор подходит для ввода первичного тока по горизонтальной шине 30x10 мм

Primär Первичн.	Klasse Класс 0,5	Klasse Класс 1	Klasse Класс 3	Sekundärstrom Вторичный ток	Sekundärstrom Вторичный ток	Gewicht Вес
A	VA	VA	VA	5A	1A	Kg
40			1	TCSN4D3 40A	TCSN4D3 1 40A	0,3
50		1	2	TCSN4D3 50A	TCSN4D3 1 50A	0,3
60		1	2	TCSN4D3 60A	TCSN4D3 1 60A	0,3
75		2	3	TCSN4D3 75A	TCSN4D3 1 75A	0,3
80		2	3	TCSN4D3 80A	TCSN4D3 1 80A	0,3
100		3	4	TCSN4D3 100A	TCSN4D3 1 100A	0,3
120		3	5	TCSN4D3 120A	TCSN4D3 1 120A	0,3
125		3	5	TCSN4D3 125A	TCSN4D3 1 125A	0,3
150	2,5	4	7	TCSN4D3 150A	TCSN4D3 1 150A	0,3
200	4	7	9	TCSN4D3 200A	TCSN4D3 1 200A	0,3
250	8	10	12	TCSN4D3 250A	TCSN4D3 1 250A	0,3
300	8	10	12	TCSN4D3 300A	TCSN4D3 1 300A	0,3
400	10	12	14	TCSN4D3 400A	TCSN4D3 1 400A	0,3
500	10	12	14	TCSN4D3 500A	TCSN4D3 1 500A	0,3
600	10	12	14	TCSN4D3 600A	TCSN4D3 1 600A	0,3

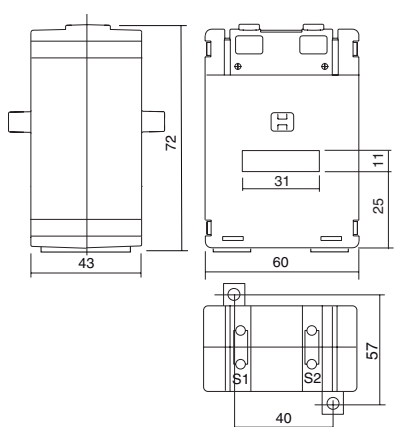

Schauben in Azetalharz /
Винты в ацетальной смоле
M5x40

Zubehör / Всп. оборуд.

TCSN432

Der Wandler ist für Primärstromeinspeisung über Kabel mit max. Durchmesser von 21 mm oder über Schiene: horizontale 20x10 - 30x10 mm; vertikale 20x10 mm geeignet
Трансформатор подходит для ввода первичного тока по кабелю с макс. диаметром 21 мм или шине: горизонтальной 20x10 - 30x10 мм; вертикальной 20x10 мм

Primär Первичн.	Klasse Класс 0,5	Klasse Класс 1	Klasse Класс 3	Sekundärstrom Вторичный ток	Sekundärstrom Вторичный ток	Gewicht Вес
A	VA	VA	VA	5A	1A	Kg
50			2	TCSN432 50A	TCSN432 1 50A	0,3
60			2	TCSN432 60A	TCSN432 1 60A	0,3
75			3	TCSN432 75A	TCSN432 1 75A	0,3
80			3	TCSN432 80A	TCSN432 1 80A	0,3
100		2,5	4	TCSN432 100A	TCSN432 1 100A	0,3
120		2,5	4	TCSN432 120A	TCSN432 1 120A	0,3
125	2,5	4	5	TCSN432 125A	TCSN432 1 125A	0,3
150	3	4	5	TCSN432 150A	TCSN432 1 150A	0,3
200	3	4	5	TCSN432 200A	TCSN432 1 200A	0,3
250	5	6	7	TCSN432 250A	TCSN432 1 250A	0,3
300	5	7	8	TCSN432 300A	TCSN432 1 300A	0,3
400	6	8	9	TCSN432 400A	TCSN432 1 400A	0,3
500	6	8	9	TCSN432 500A	TCSN432 1 500A	0,3
600	6	8	10	TCSN432 600A	TCSN432 1 600A	0,3

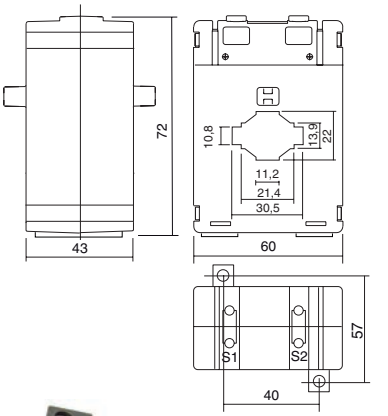

Schauben in Azetalharz /
Винты в ацетальной смоле
M5x40

Zubehör / Всп. оборуд.

TCSN5

Der Wandler ist für Primärstromeinspeisung über horizontale Schiene 40x20 und 50x20 mm geeignet
Трансформатор подходит для ввода первичного тока по горизонтальной шине 40x20, 50x20 мм

Primär Первичн.	Klasse Класс 0,5	Klasse Класс 1	Klasse Класс 3	Sekundärstrom Вторичный ток	Sekundärstrom Вторичный ток	Gewicht Вес
A	VA	VA	VA	5A	1A	Kg
200	2	3	5	TCSN5 200A	TCSN5 1 200A	0,4
250	3	5	7	TCSN5 250A	TCSN5 1 250A	0,4
300	4	6	8	TCSN5 300A	TCSN5 1 300A	0,4
400	6	8	10	TCSN5 400A	TCSN5 1 400A	0,4
500	8	10	12	TCSN5 500A	TCSN5 1 500A	0,4
600	10	12	14	TCSN5 600A	TCSN5 1 600A	0,4

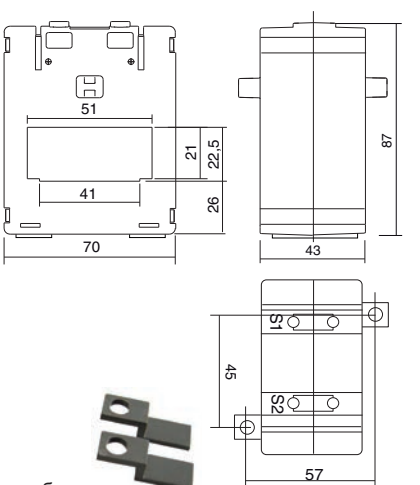

Schauben in Azetalharz /
Винты в ацетальной смоле
M5x40

Zubehör / Всп. оборуд.

TCSN511

Der Wandler ist für Primärstromeinspeisung über horizontale Schiene 50x10 mm geeignet
Трансформатор подходит для ввода первичного тока по горизонтальной шине 50x10 мм

Primär Первичн.	Klasse Класс 0,5	Klasse Класс 1	Klasse Класс 3	Sekundärstrom Вторичный ток	Sekundärstrom Вторичный ток	Gewicht Вес
A	VA	VA	VA	5A	1A	Kg
750	10	12	14	TCSN511 750A	TCSN511 1 750A	0,4
800	10	12	14	TCSN511 800A	TCSN511 1 800A	0,4
1000	10	12	14	TCSN511 1k0A	TCSN511 1 1k0A	0,4
1200	10	12	14	TCSN511 1k2A	TCSN511 1 1k2A	0,4
1250	10	12	14	TCSN511 1k25A	TCSN511 1 1k25A	0,4

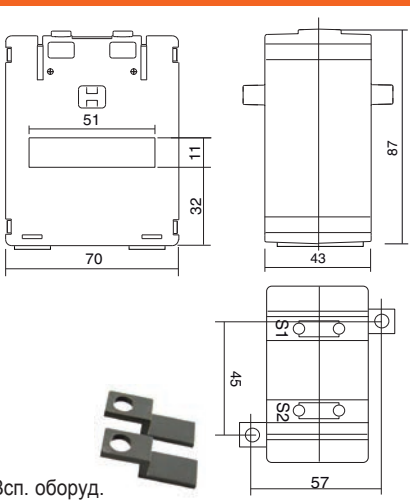

Schauben in Azetalharz /
Винты в ацетальной смоле
M5x40

Zubehör / Всп. оборуд.

TCSN535

Der Wandler ist für Primärstromeinspeisung über Kabel mit max. Durchmesser von 35 mm geeignet
Трансформатор подходит для ввода первичного тока по кабелю с макс. диаметром 35 мм

Primär Первичн.	Klasse Класс 0,5	Klasse Класс 1	Klasse Класс 3	Sekundärstrom Вторичный ток	Sekundärstrom Вторичный ток	Gewicht Вес
A	VA	VA	VA	5A	1A	Kg
250	6	7	8	TCSN535 250A	TCSN535 1 250A	0,4
300	6	7	8	TCSN535 300A	TCSN535 1 300A	0,4
400	6	8	10	TCSN535 400A	TCSN535 1 400A	0,4
500	10	12	14	TCSN535 500A	TCSN535 1 500A	0,4
600	10	12	14	TCSN535 600A	TCSN535 1 600A	0,4
750	10	15	20	TCSN535 750A	TCSN535 1 750A	0,4
800	10	15	20	TCSN535 800A	TCSN535 1 800A	0,4
1000	15	20	25	TCSN535 1k0A	TCSN535 1 1k0A	0,4
1200	15	20	25	TCSN535 1k2A	TCSN535 1 1k2A	0,4
1250	15	20	25	TCSN535 1k25A	TCSN535 1 1k25A	0,4

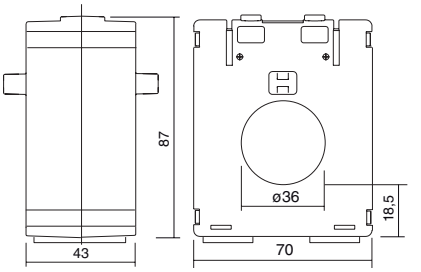

Schauben in Azetalharz /
Винты в ацетальной смоле
M5x4O

Zubehör / Вспо. оборуд.

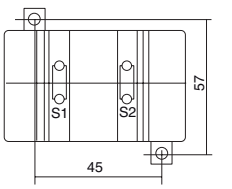

TCSN54

Der Wandler ist für Primärstromeinspeisung über horizontale Schiene 40x20 mm geeignet
Трансформатор подходит для ввода первичного тока по горизонтальной шине 40x20 мм

Primär Первичн.	Klasse Класс 0,5	Klasse Класс 1	Klasse Класс 3	Sekundärstrom Вторичный ток	Sekundärstrom Вторичный ток	Gewicht Вес
A	VA	VA	VA	5A	1A	Kg
200	3	6	10	TCSN54 200A	TCSN54 1 200A	0,4
250	6	8	12	TCSN54 250A	TCSN54 1 250A	0,4
300	8	12	15	TCSN54 300A	TCSN54 1 300A	0,4
400	10	15	18	TCSN54 400A	TCSN54 1 400A	0,4
500	10	15	18	TCSN54 500A	TCSN54 1 500A	0,4
600	12	16	20	TCSN54 600A	TCSN54 1 600A	0,4

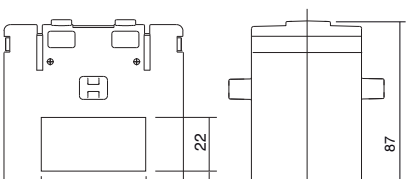

Schauben in Azetalharz /
Винты в ацетальной смоле
M5x4O

Zubehör / Вспо. оборуд.

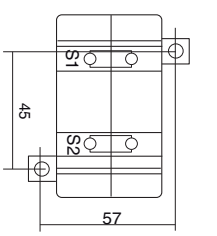

TCSN5411

Der Wandler ist für Primärstromeinspeisung über horizontale Schiene 40x10 mm geeignet
Трансформатор подходит для ввода первичного тока по горизонтальной шине 40x10 мм

Primär Первичн.	Klasse Класс 0,5	Klasse Класс 1	Klasse Класс 3	Sekundärstrom Вторичный ток	Sekundärstrom Вторичный ток	Gewicht Вес
A	VA	VA	VA	5A	1A	Kg
750	15	18	20	TCSN5411 750A	TCSN5411 1 750A	0,4
800	15	18	20	TCSN5411 800A	TCSN5411 1 800A	0,4
1000	15	18	20	TCSN5411 1k0A	TCSN5411 1 1k0A	0,4
1200	15	18	20	TCSN5411 1k2A	TCSN5411 1 1k2A	0,4
1250	15	18	20	TCSN5411 1k25A	TCSN5411 1 1k25A	0,4
1500	18	20	25	TCSN5411 1k5A	TCSN5411 1 1k5A	0,4

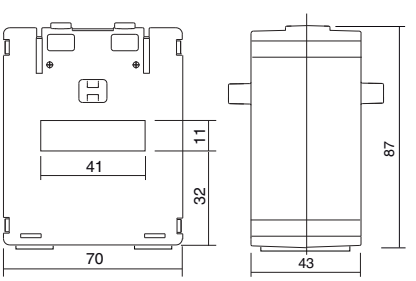

Schauben in Azetalharz /
Винты в ацетальной смоле
M5x4O

Zubehör / Вспо. оборуд.

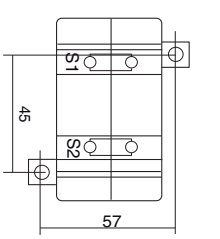

TCSN6

Der Wandler ist für Primärstromeinspeisung über horizontale Schiene 50x20 und 60x20 mm geeignet
Трансформатор подходит для ввода первичного тока по горизонтальной шине 50x20 и 60x20 мм

Primär Первичн.	Klasse Класс 0,5	Klasse Класс 1	Klasse Класс 3	Sekundärstrom Вторичный ток	Sekundärstrom Вторичный ток	Gewicht Вес
A	VA	VA	VA	5A	1A	Kg
400	6	8	10	TCSN6 400A	TCSN6 1 400A	0,6
500	6	8	10	TCSN6 500A	TCSN6 1 500A	0,6
600	8	10	12	TCSN6 600A	TCSN6 1 600A	0,6
750	10	12	14	TCSN6 750A	TCSN6 1 750A	0,6
800	10	12	14	TCSN6 800A	TCSN6 1 800A	0,6
1000	10	15	18	TCSN6 1k0A	TCSN6 1 1k0A	0,6
1200	15	18	20	TCSN6 1k2A	TCSN6 1 1k2A	0,6
1250	15	18	20	TCSN6 1k25A	TCSN6 1 1k25A	0,6
1500	20	22	25	TCSN6 1k5A	TCSN6 1 1k5A	0,6
1600	20	24	28	TCSN6 1k6A	TCSN6 1 1k6A	0,6
2000	20	25	30	TCSN6 2k0A	TCSN6 1 2k0A	0,6
2500	20	28	35	TCSN6 2k5A	TCSN6 1 2k5A	0,6

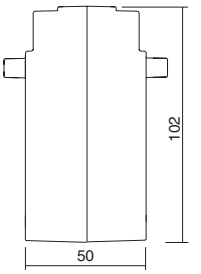

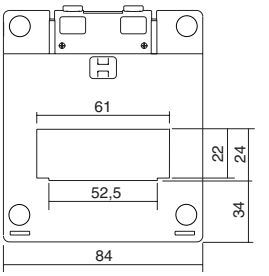

Schrauben in Azetalharz / Винты в ацетальной смоле M6x50

Zubehör / Всп. оборуд.

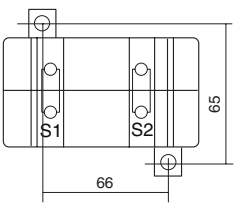

TCSN60

Der Wandler ist für Primärstromeinspeisung über horizontale Schiene 50x20 und 60x10 mm und Kabel mit einem max. Durchmesser von 50 mm geeignet
Трансформатор подходит для ввода первичного тока по горизонтальной шине 50x20 мм и 60x10 мм и кабелю с максимальным диаметром 50 мм

Primär Первичн.	Klasse Класс 0,5	Klasse Класс 1	Klasse Класс 3	Sekundärstrom Вторичный ток	Sekundärstrom Вторичный ток	Gewicht Вес
A	VA	VA	VA	5A	1A	Kg
400	10	15	20	TCSN60 400A	TCSN60 1 400A	1,0
500	10	15	20	TCSN60 500A	TCSN60 1 500A	1,0
600	15	20	25	TCSN60 600A	TCSN60 1 600A	1,0
750	20	25	30	TCSN60 750A	TCSN60 1 750A	1,0
800	20	25	30	TCSN60 800A	TCSN60 1 800A	1,0
1000	30	35	40	TCSN60 1k0A	TCSN60 1 1k0A	1,0
1200	30	35	40	TCSN60 1k2A	TCSN60 1 1k2A	1,0
1250	30	35	40	TCSN60 1k25A	TCSN60 1 1k25A	1,0
1500	40	50	60	TCSN60 1k5A	TCSN60 1 1k5A	1,0
1600	40	50	60	TCSN60 1k6A	TCSN60 1 1k6A	1,0
2000	50	60	70	TCSN60 2k0A	TCSN60 1 2k0A	1,0
2500	50	60	70	TCSN60 2k5A	TCSN60 1 2k5A	1,0

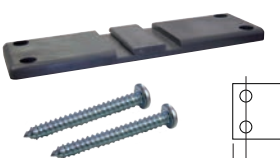

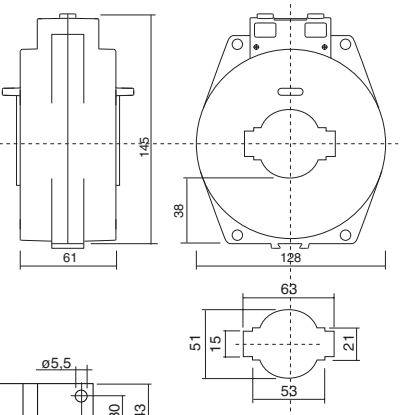

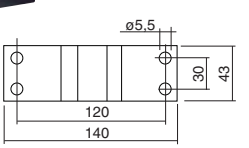

Schrauben / Винта: M3,5x38

TCS64

- Der Wandler ist für Primärstromeinspeisung über horizontale Schiene / Трансформатор подходит для ввода первичного тока по горизонтальной шине: 30x30 - 30x45 - 37x9,5 - 37x13 - 50x10 - 55x9,5 - 55x13 - 63x5 - 2x50x5 - 2x50x10 - 2x63x5 - 3x50x5 mm/мм vertikale / вертикальной : 50x5 - 2x50x5 - 2x50x10 - 3x50x5 mm/мм geeignet
- Mindestabstand zwischen horizontalen Schienen 70 mm; zwischen vertikalen Schienen 50mm Минимальное расстояние между горизонтальными шинами 70 мм; между вертикальными шинами 50 мм

Primär Первичн.	Klasse Класс 0,5	Klasse Класс 1	Klasse Класс 3	Sekundärstrom Вторичный ток	Sekundärstrom Вторичный ток	Gewicht Вес
A	VA	VA	VA	5A	1A	Kg
200		2		TCS64 200A	TCS64 1 200A	0,5
250		5		TCS64 250A	TCS64 1 250A	0,5
300		5		TCS64 300A	TCS64 1 300A	0,5
400	5			TCS64 400A	TCS64 1 400A	0,5
500	10			TCS64 500A	TCS64 1 500A	0,5
600	10			TCS64 600A	TCS64 1 600A	0,5
750	10			TCS64 750A	TCS64 1 750A	0,5
800	10			TCS64 800A	TCS64 1 800A	0,5
1000	15			TCS64 1k0A	TCS64 1 1k0A	0,5
1200	15			TCS64 1k2A	TCS64 1 1k2A	0,5
1250	15			TCS64 1k25A	TCS64 1 1k25A	0,5

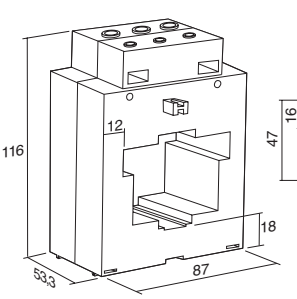

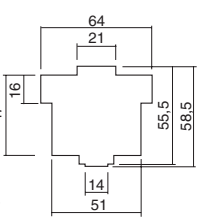

Schrauben ABS
Винты ABS
M6x50

TCS647

- Der Wandler ist für Primärstromeinspeisung über horizontale Schiene /Трансформатор подходит для ввода первичного тока по горизонтальной шине: 30x30 - 30x45 - 37x9,5 - 37x13 - 50x10 - 55x9,5 - 55x13 - 63x5 - 2x50x5 - 2x50x10 - 2x63x5 -3x50x5 mm/мм vertikale / вертикальной шине: 40x5 - 2x40x5 - 2x40x10 - 3x40x5 mm/мм geeignet
- Mindestabstand zwischen horizontalen Schienen 70 mm; zwischen vertikalen Schienen 50mm
  Мин. расстояние между горизонтальными шинами 70 mm; между вертикальными шинами 50 мм

Primär Первичн.	Klasse Класс 0,5	Klasse Класс 1	Klasse Класс 3	Sekundärstrom Вторичный ток	Sekundärstrom Вторичный ток	Gewicht Вес
A	VA	VA	VA	5A	1A	Kg
200		5		TCS647 200A	TCS647 1 200A	0,6
250		5		TCS647 250A	TCS647 1 250A	0,6
300		5		TCS647 300A	TCS647 1 300A	0,6
400	5			TCS647 400A	TCS647 1 400A	0,6
500	7,5			TCS647 500A	TCS647 1 500A	0,6
600	7,5			TCS647 600A	TCS647 1 600A	0,6
750	7,5			TCS647 750A	TCS647 1 750A	0,6
800	10			TCS647 800A	TCS647 1 800A	0,6
1000	15			TCS647 1k0A	TCS647 1 1k0A	0,6
1200	15			TCS647 1k2A	TCS647 1 1k2A	0,6
1250	15			TCS647 1k25A	TCS647 1 1k25A	0,6
1500	15			TCS647 1k5A	TCS647 1 1k5A	0,6

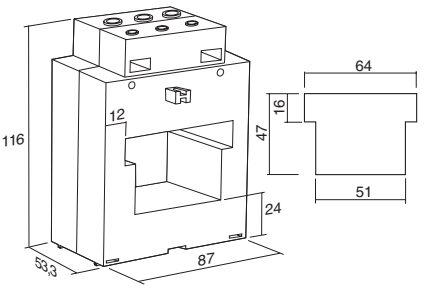

Schrauben ABS
Винты ABS
M6x50

STROMWANDLER SPEZIALKLASSEN / *ТРАНСФОРМАТОРЫ ТОКА СПЕЦИАЛЬНЫХ КЛАССОВ*

Primär Первичн.	Klasse / Класс 0,5S				Klasse / Класс 0,2				Klasse / Класс 0,2S				Gewicht Вес
A	Sekundärstrom вторичный 5A	VA	Sekundärstrom вторичный 1A	VA	Sekundärstrom вторичный 5A	VA	Sekundärstrom вторичный 1A	VA	Sekundärstrom вторичный 5A	VA	Sekundärstrom вторичный 1A	VA	Kg
600	TCS647 600A 0,5S	10	TCS647 1 600A 0,5S	10	TCS647 600A 0,2	3	TCS647 1 600A 0,2	3	TCS647 600A 0,2S	3	TCS647 1 600A 0,2S	3	0,5
750	TCS647 750A 0,5S	10	TCS647 1 750A 0,5S	10	TCS647 750A 0,2	3	TCS647 1 750A 0,2	3	TCS647 750A 0,2S	3	TCS647 1 750A 0,2S	3	0,5
800	TCS647 800A 0,5S	10	TCS647 1 800A 0,5S	10	TCS647 800A 0,2	3	TCS647 1 800A 0,2	3	TCS647 800A 0,2S	3	TCS647 1 800A 0,2S	3	0,5
1000	TCS647 1k0A 0,5S	15	TCS647 1 1k0A 0,5S	15	TCS647 1k0A 0,2	4	TCS647 1 1k0A 0,2	4	TCS647 1k0A 0,2S	4	TCS647 1 1k0A 0,2S	4	0,5
1200	TCS647 1k2A 0,5S	15	TCS647 1 1k2A 0,5S	15	TCS647 1k2A 0,2	5	TCS647 1 1k2A 0,2	5	TCS647 1k2A 0,2S	5	TCS647 1 1k2A 0,2S	5	0,5
1250	TCS647 1k25A 0,5S	15	TCS647 1 1k25A 0,5S	15	TCS647 1k25A 0,2	5	TCS647 1 1k25A 0,2	5	TCS647 1k25A 0,2S	5	TCS647 1 1k25A 0,2S	5	0,5
1500	TCS647 1k5A 0,5S	15	TCS647 1 1k5A 0,5S	15	TCS647 1k5A 0,2	5	TCS647 1 1k5A 0,2	5	TCS647 1k5A 0,2S	5	TCS647 1 1k5A 0,2S	5	0,5

TCSN65

Der Wandler ist für Primärstromeinspeisung über horizontale Schiene 50x30 mm geeignet
Трансформатор подходит для ввода первичного тока по горизонтальной шине 50x30 мм

Primär Первичн.	Klasse Класс 0,5	Klasse Класс 1	Klasse Класс 3	Sekundärstrom Вторичный ток	Sekundärstrom Вторичный ток	Gewicht Вес
A	VA	VA	VA	5A	1A	Kg
250	1			TCSN65 250A	TCSN65 1 250A	0,6
300	1			TCSN65 300A	TCSN65 1 300A	0,6
400	4	6	8	TCSN65 400A	TCSN65 1 400A	0,6
500	6	8	10	TCSN65 500A	TCSN65 1 500A	0,6
600	8	10	12	TCSN65 600A	TCSN65 1 600A	0,6
750	10	12	14	TCSN65 750A	TCSN65 1 750A	0,6
800	10	12	14	TCSN65 800A	TCSN65 1 800A	0,6
1000	10	12	15	TCSN65 1k0A	TCSN65 1 1k0A	0,6
1200	15	18	20	TCSN65 1k2A	TCSN65 1 1k2A	0,6
1250	15	18	20	TCSN65 1k25A	TCSN65 1 1k25A	0,6
1500	20	22	25	TCSN65 1k5A	TCSN65 1 1k5A	0,6
1600	20	22	25	TCSN65 1k6A	TCSN65 1 1k6A	0,6

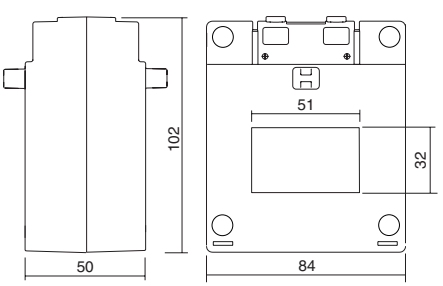

Schauben in Azetalharz /
Винты в ацетальной смоле
M6x50

Zubehör / Вспл. оборуд.

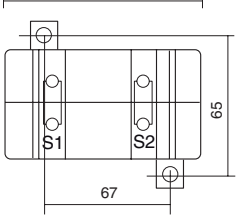

TCSN622

Der Wandler ist für Primärstromeinspeisung über Kabel mit max. Durchmesser von 20 mm geeignet
Трансформатор подходит для ввода первичного тока по кабелю с макс. диаметром 20 мм

Primär Первичн.	Klasse Класс 0,5	Klasse Класс 1	Klasse Класс 3	Sekundärstrom Вторичный ток	Sekundärstrom Вторичный ток	Gewicht Вес
A	VA	VA	VA	5A	1A	Kg
80		3	10	TCSN622 80A	TCSN622 1 80A	0,6
100	2	4	10	TCSN622 100A	TCSN622 1 100A	0,6
120	5	8	15	TCSN622 120A	TCSN622 1 120A	0,6
125	5	8	15	TCSN622 125A	TCSN622 1 125A	0,6
150	6	10	20	TCSN622 150A	TCSN622 1 150A	0,6
200	10	15	22	TCSN622 200A	TCSN622 1 200A	0,6
250	15	20	28	TCSN622 250A	TCSN622 1 250A	0,6
300	20	30	35	TCSN622 300A	TCSN622 1 300A	0,6

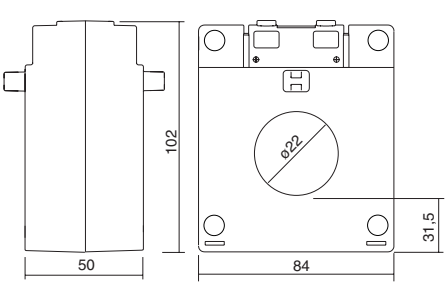

Schauben in Azetalharz /
Винты в ацетальной смоле
M6x50

Zubehör / Вспл. оборуд.

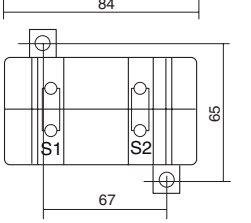

TCSN645 - TCSN652

Der Wandler ist für Primärstromeinspeisung über Kabel mit max. Durchmesser von 50 mm geeignet
Трансформатор подходит для ввода первичного тока по кабелю с макс. диам. 50 мм

Schauben in Azetalharz /
Винты в ацетальной смоле
M6x50

Zubehör / Вспл. оборуд.

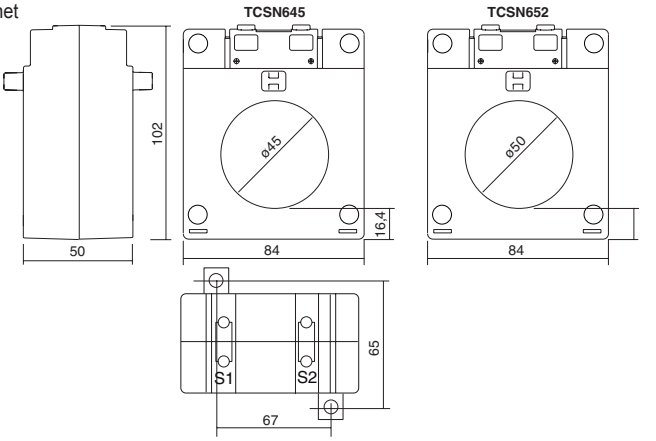

Primär Первичн.	Klasse Класс 0,5	Klasse Класс 1	Klasse Класс 3	Sekundärstrom Вторичный ток	Sekundärstrom Вторичный ток	Gewicht Вес
A	VA	VA	VA	5A	1A	Kg
300	10	12	15	TCSN645 300A	TCSN645 1 300A	0,6
400	15	18	20	TCSN645 400A	TCSN645 1 400A	0,6
500	20	22	25	TCSN645 500A	TCSN645 1 500A	0,6
600	20	25	30	TCSN645 600A	TCSN645 1 600A	0,6
750	20	25	30	TCSN645 750A	TCSN645 1 750A	0,6
800	20	25	30	TCSN645 800A	TCSN645 1 800A	0,6
1000	20	30	35	TCSN645 1k0A	TCSN645 1 1k0A	0,6
1200	20	35	40	TCSN645 1k2A	TCSN645 1 1k2A	0,6
1250	20	35	40	TCSN645 1k25A	TCSN645 1 1k25A	0,6
1500	40	45	50	TCSN645 1k5A	TCSN645 1 1k5A	0,6
1600	40	45	50	TCSN645 1k6A	TCSN645 1 1k6A	0,6
2000	40	45	50	TCSN645 2k0A	TCSN645 1 2k0A	0,6

Primär Первичн.	Klasse Класс 0,5	Klasse Класс 1	Klasse Класс 3	Sekundärstrom Вторичный ток	Sekundärstrom Вторичный ток	Gewicht Вес
A	VA	VA	VA	5A	1A	Kg
300	10	12	15	TCSN652 300A	TCSN652 1 300A	0,6
400	15	18	20	TCSN652 400A	TCSN652 1 400A	0,6
500	20	22	25	TCSN652 500A	TCSN652 1 500A	0,6
600	20	25	30	TCSN652 600A	TCSN652 1 600A	0,6
750	20	25	30	TCSN652 750A	TCSN652 1 750A	0,6
800	20	25	30	TCSN652 800A	TCSN652 1 800A	0,6
1000	20	30	35	TCSN652 1k0A	TCSN652 1 1k0A	0,6
1200	20	35	40	TCSN652 1k2A	TCSN652 1 1k2A	0,6
1250	20	35	40	TCSN652 1k25A	TCSN652 1 1k25A	0,6
1500	40	45	50	TCSN652 1k5A	TCSN652 1 1k5A	0,6
1600	40	45	50	TCSN652 1k6A	TCSN652 1 1k6A	0,6
2000	40	45	50	TCSN652 2k0A	TCSN652 1 2k0A	0,6

TCSN8 - TCSN8/P

Primär Первичн.	Klasse Класс 0,5	Klasse Класс 1	Klasse Класс 3	Sekundärstrom Вторичный ток	Sekundärstrom Вторичный ток	Gewicht Вес
A	VA	VA	VA	5A	1A	Kg
400	6	8	12	TCSN8 400A	TCSN8 1 400A	1,0
500	6	10	15	TCSN8 500A	TCSN8 1 500A	1,0
600	10	12	15	TCSN8 600A	TCSN8 1 600A	1,0
750	10	12	15	TCSN8 750A	TCSN8 1 750A	1,0
800	10	12	15	TCSN8 800A	TCSN8 1 800A	1,0
1000	10	15	20	TCSN8 1k0A	TCSN8 1 1k0A	1,0
1200	15	20	25	TCSN8 1k2A	TCSN8 1 1k2A	1,0
1250	20	22	25	TCSN8 1k25A	TCSN8 1 1k25A	1,0
1500	20	25	30	TCSN8 1k5A	TCSN8 1 1k5A	1,0
1600	20	25	30	TCSN8 1k6A	TCSN8 1 1k6A	1,0
2000	25	30	35	TCSN8 2k0A	TCSN8 1 2k0A	1,0
2500	30	35	40	TCSN8 2k5A	TCSN8 1 2k5A	1,0
3000	30	35	40	TCSN8 3k0A	TCSN8 1 3k0A	1,0

Der Wandler ist für Primärstromeinspeisung über horizontale Schiene 60x30 und 80x30 mm geeignet
Трансформатор подходит для ввода первичного тока по горизонтальной шине 60x30 и 80x30 мм

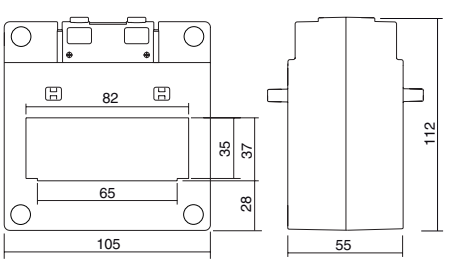

6 Schauben in Azetalharz /
6 винтов в ацетальной смоле
M6x50

SICHERHEITSSTROMWANDLER / *ЗАЩИТНЫЕ ТРАНСФОРМАТОРЫ ТОКА*

	Klasse / Класс 5P5				Klasse / Класс 5P10				
Primär Первичн.	Sekundärstrom Вторичный ток		Sekundärstrom Вторичный ток		Sekundärstrom Вторичный ток		Sekundärstrom Вторичный ток		Gewicht Вес
A	5A	VA	1A	VA	5A	VA	1A	VA	Kg
1200	TCSN8/P 1k2A 5P5	20	TCSN8/P 1 1k2A 5P5	20	TCSN8/P 1k2A 5P10	15	TCSN8/P 1 1k2A 5P10	15	0,5
1500	TCSN8/P 1k5A 5P5	20	TCSN8/P 1 1k5A 5P5	20	TCSN8/P 1k5A 5P10	15	TCSN8/P 1 1k5A 5P10	15	0,5
2000	TCSN8/P 2k0A 5P5	20	TCSN8/P 1 2k0A 5P5	20	TCSN8/P 2k0A 5P10	15	TCSN8/P 1 2k0A 5P10	15	0,5
2500	TCSN8/P 2k5A 5P5	22	TCSN8/P 1 2k5A 5P5	22	TCSN8/P 2k5A 5P10	17	TCSN8/P 1 2k5A 5P10	17	0,5
3000	TCSN8/P 3k0A 5P5	25	TCSN8/P 1 3k0A 5P5	25	TCSN8/P 3k0A 5P10	20	TCSN8/P 1 3k0A 5P10	20	0,5

	Klasse / Класс 5P15				Klasse / Класс 5P20				
Primär Первичн.	Sekundärstrom Вторичный ток		Sekundärstrom Вторичный ток		Sekundärstrom Вторичный ток		Sekundärstrom Вторичный ток		Gewicht Вес
A	5A	VA	1A	VA	5A	VA	1A	VA	Kg
1200	TCSN8/P 1k2A 5P15	7	TCSN8/P 1 1k2A 5P15	7	TCSN8/P 1k2A 5P20	5	TCSN8/P 1 1k2A 5P20	5	0,5
1500	TCSN8/P 1k5A 5P15	7	TCSN8/P 1 1k5A 5P15	7	TCSN8/P 1k5A 5P20	5	TCSN8/P 1 1k5A 5P20	5	0,5
2000	TCSN8/P 2k0A 5P15	7	TCSN8/P 1 2k0A 5P15	7	TCSN8/P 2k0A 5P20	5	TCSN8/P 1 2k0A 5P20	5	0,5
2500	TCSN8/P 2k5A 5P15	8	TCSN8/P 1 2k5A 5P15	8	TCSN8/P 2k5A 5P20	6	TCSN8/P 1 2k5A 5P20	6	0,5
3000	TCSN8/P 3k0A 5P15	10	TCSN8/P 1 3k0A 5P15	10	TCSN8/P 3k0A 5P20	7	TCSN8/P 1 3k0A 5P20	7	0,5

TCSN832

Der Wandler ist für Primärstromeinspeisung über Kabel mit max. Durchmesser von 30 mm geeignet / Трансформатор подходит для ввода первичного тока по кабелю с макс. диаметром 30 мм

Primär Первичн.	Klasse Класс 0,5	Klasse Класс 1	Klasse Класс 3	Sekundärstrom Вторичный ток	Sekundärstrom Вторичный ток	Gewicht Вес
A	VA	VA	VA	5A	1A	Kg
80	2	4	8	TCSN832 80A	TCSN832 1 80A	1,0
100	3	5	10	TCSN832 100A	TCSN832 1 100A	1,0
120	4	7	15	TCSN832 120A	TCSN832 1 120A	1,0
125	4	7	15	TCSN832 125A	TCSN832 1 125A	1,0
150	5	10	20	TCSN832 150A	TCSN832 1 150A	1,0
200	8	15	25	TCSN832 200A	TCSN832 1 200A	1,0
250	15	25	30	TCSN832 250A	TCSN832 1 250A	1,0
300	20	30	40	TCSN832 300A	TCSN832 1 300A	1,0
400	30	40	50	TCSN832 400A	TCSN832 1 400A	1,0

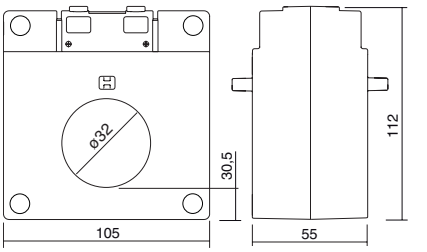

6 Schauben in Azetalharz / 6 винтов в ацетальной смоле M6x50

TCSN10

Primär Первичн.	Klasse Класс 0,5	Klasse Класс 1	Klasse Класс 3	Sekundärstrom Вторичный ток	Sekundärstrom Вторичный ток	Gewicht Вес
A	VA	VA	VA	5A	1A	Kg
500	10	15	20	TCSN10 500A	TCSN10 1 500A	1,5
600	10	15	20	TCSN10 600A	TCSN10 1 600A	1,5
750	10	20	25	TCSN10 750A	TCSN10 1 750A	1,5
800	10	20	25	TCSN10 800A	TCSN10 1 800A	1,5
1000	10	25	30	TCSN10 1k0A	TCSN10 1 1k0A	1,5
1200	15	30	40	TCSN10 1k2A	TCSN10 1 1k2A	1,5
1250	20	30	40	TCSN10 1k25A	TCSN10 1 1k25A	1,5
1500	20	40	50	TCSN10 1k5A	TCSN10 1 1k5A	1,5
1600	20	40	50	TCSN10 1k6A	TCSN10 1 1k6A	1,5
2000	30	50	65	TCSN10 2k0A	TCSN10 1 2k0A	1,5
2500	40	60	80	TCSN10 2k5A	TCSN10 1 2k5A	1,5
3000	40	60	80	TCSN10 3k0A	TCSN10 1 3k0A	1,5
3200	40	60	80	TCSN10 3k2A	TCSN10 1 3k2A	1,5
4000	40	60	80	TCSN10 4k0A	TCSN10 1 4k0A	1,5

Der Wandler ist für Primärstromeinspeisung über horizontale Schiene 80x40 und 100x40 mm geeignet
Трансформатор подходит для ввода первичного тока по горизонтальной шине 80x40 and 100x40 мм

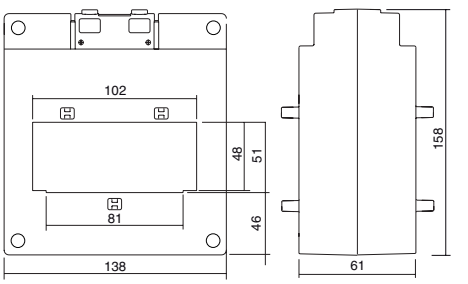

6 Schauben in Azetalharz / 6 винтов в ацетальной смоле M6x50

TCSN103 - TCSN103/P

Der Wandler ist für Primärstromeinspeisung über 3 horizontale Schienen 100x10 mm geeignet / Трансформатор подходит для ввода первичного тока по 3 горизонтальным шинам 100x10 мм

Primär Первичн.	Klasse Класс 0,5	Klasse Класс 1	Klasse Класс 3	Sekundärstrom Вторичный ток	Sekundärstrom Вторичный ток	Gewicht Вес
A	VA	VA	VA	5A	1A	Kg
500	10	15	20	TCSN103 500A	TCSN103 1 500A	1,5
600	10	15	20	TCSN103 600A	TCSN103 1 600A	1,5
750	10	20	25	TCSN103 750A	TCSN103 1 750A	1,5
800	10	20	25	TCSN103 800A	TCSN103 1 800A	1,5
1000	10	25	30	TCSN103 1k0A	TCSN103 1 1k0A	1,5
1200	15	30	40	TCSN103 1k2A	TCSN103 1 1k2A	1,5
1250	20	30	40	TCSN103 1k25A	TCSN103 1 1k25A	1,5
1500	20	40	50	TCSN103 1k5A	TCSN103 1 1k5A	1,5
1600	20	40	50	TCSN103 1k6A	TCSN103 1 1k6A	1,5
2000	30	50	65	TCSN103 2k0A	TCSN103 1 2k0A	1,5
2500	40	60	80	TCSN103 2k5A	TCSN103 1 2k5A	1,5
3000	40	60	80	TCSN103 3k0A	TCSN103 1 3k0A	1,5
3200	40	60	80	TCSN103 3k2A	TCSN103 1 3k2A	1,5
4000	40	60	80	TCSN103 4k0A	TCSN103 1 4k0A	1,5

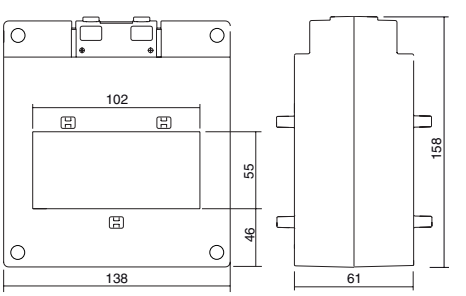

6 Schauben in Azetalharz / 6 винтов в ацетальной смоле M6x50

SICHERHEITSSTROMWANDLER / *ЗАЩИТНЫЕ ТРАНСФОРМАТОРЫ ТОКА*

	Klasse / Класс 5P5				Klasse / Класс 5P10				
Primär Первичн.	Sekundärstrom Вторичный ток		Sekundärstrom Вторичный ток		Sekundärstrom Вторичный ток		Sekundärstrom Вторичный ток		Gewicht Вес
A	5A	VA	1A	VA	5A	VA	1A	VA	Kg
1200	TCSN103/P 1k2A 5P5	20	TCSN103/P 1 1k2A 5P5	20	TCSN103/P 1k2A 5P10	15	TCSN103/P 1 1k2A 5P10	15	0,5
1500	TCSN103/P 1k5A 5P5	20	TCSN103/P 1 1k5A 5P5	20	TCSN103/P 1k5A 5P10	15	TCSN103/P 1 1k5A 5P10	15	0,5
2000	TCSN103/P 2k0A 5P5	20	TCSN103/P 1 2k0A 5P5	20	TCSN103/P 2k0A 5P10	15	TCSN103/P 1 2k0A 5P10	15	0,5
2500	TCSN103/P 2k5A 5P5	22	TCSN103/P 1 2k5A 5P5	22	TCSN103/P 2k5A 5P10	17	TCSN103/P 1 2k5A 5P10	17	0,5
3000	TCSN103/P 3k0A 5P5	25	TCSN103/P 1 3k0A 5P5	25	TCSN103/P 3k0A 5P10	20	TCSN103/P 1 3k0A 5P10	20	0,5
4000	TCSN103/P 4k0A 5P5	25	TCSN103/P 1 4k0A 5P5	25	TCSN103/P 4k0A 5P10	20	TCSN103/P 1 4k0A 5P10	20	0,5

Primär Первичн.	Klasse / Класс 5P15				Klasse / Класс 5P20				Gewicht Вес
	Sekundärstrom Вторичный ток		Sekundärstrom Вторичный ток		Sekundärstrom Вторичный ток		Sekundärstrom Вторичный ток		
A	5A	VA	1A	VA	5A	VA	1A	VA	Kg
1200	TCSN103/P 1k2A 5P15	13	TCSN103/P 1 1k2A 5P15	13	TCSN103/P 1k2A 5P20	10	TCSN103/P 1 1k2A 5P20	10	0,5
1500	TCSN103/P 1k5A 5P15	13	TCSN103/P 1 1k5A 5P15	13	TCSN103/P 1k5A 5P20	10	TCSN103/P 1 1k5A 5P20	10	0,5
2000	TCSN103/P 2k0A 5P15	13	TCSN103/P 1 2k0A 5P15	13	TCSN103/P 2k0A 5P20	10	TCSN103/P 1 2k0A 5P20	10	0,5
2500	TCSN103/P 2k5A 5P15	15	TCSN103/P 1 2k5A 5P15	15	TCSN103/P 2k5A 5P20	12	TCSN103/P 1 2k5A 5P20	12	0,5
3000	TCSN103/P 3k0A 5P15	15	TCSN103/P 1 3k0A 5P15	15	TCSN103/P 3k0A 5P20	12	TCSN103/P 1 3k0A 5P20	12	0,5
4000	TCSN103/P 4k0A 5P15	15	TCSN103/P 1 4k0A 5P15	15	TCSN103/P 4k0A 5P20	12	TCSN103/P 1 4k0A 5P20	12	0,5

TCSN1080

Der Wandler ist für Primärstromeinspeisung über Kabel mit max. Durchmesser von 80 mm geeignet / Трансформатор подходит для ввода первичного тока по кабелю с макс. диаметром 80 мм

Primär Первичн.	Klasse Класс 0,5	Klasse Класс 1	Klasse Класс 3	Sekundärstrom Вторичный ток	Sekundärstrom Вторичный ток	Gewicht Вес
A	VA	VA	VA	5A	1A	Kg
500	10	15	20	TCSN1080 500A	TCSN1080 1 500A	1,0
600	10	15	20	TCSN1080 600A	TCSN1080 1 600A	1,0
750	10	18	22	TCSN1080 750A	TCSN1080 1 750A	1,0
800	10	18	22	TCSN1080 800A	TCSN1080 1 800A	1,0
1000	10	22	28	TCSN1080 1k0A	TCSN1080 1 1k0A	1,0
1200	15	25	30	TCSN1080 1k2A	TCSN1080 1 1k2A	1,0
1250	20	25	30	TCSN1080 1k25A	TCSN1080 1 1k25A	1,0
1500	20	30	40	TCSN1080 1k5A	TCSN1080 1 1k5A	1,0
1600	20	30	40	TCSN1080 1k6A	TCSN1080 1 1k6A	1,0
2000	25	35	40	TCSN1080 2k0A	TCSN1080 1 2k0A	1,0
2500	25	35	40	TCSN1080 2k5A	TCSN1080 1 2k5A	1,0
3000	25	35	40	TCSN1080 3k0A	TCSN1080 1 3k0A	1,0
3200	25	35	40	TCSN1080 3k2A	TCSN1080 1 3k2A	1,0
4000	30	40	50	TCSN1080 4k0A	TCSN1080 1 4k0A	1,0

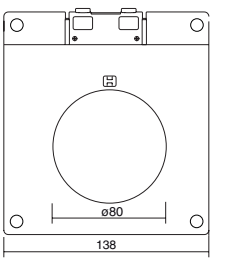

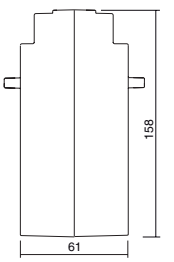

Schauben in Azetalharz /
Винты в ацетальной смоле
M6x50

TCSN12 - TCSN12/P

Der Wandler ist für Primärstromeinspeisung über horizontale Schiene 80x50, 100x50 und 125x50 mm geeignet
Трансформатор подходит для ввода первичного тока по горизонтальной шине 80x50, 100x50 и 125x50 мм

Primär Первичн.	Klasse Класс 0,5	Klasse Класс 1	Klasse Класс 3	Sekundärstrom Вторичный ток	Sekundärstrom Вторичный ток	Gewicht Вес
A	VA	VA	VA	5A	1A	Kg
500	10	14	20	TCSN12 500A	TCSN12 1 500A	1,8
600	10	14	20	TCSN12 600A	TCSN12 1 600A	1,8
750	10	20	30	TCSN12 750A	TCSN12 1 750A	1,8
800	15	25	35	TCSN12 800A	TCSN12 1 800A	1,8
1000	20	35	45	TCSN12 1k0A	TCSN12 1 1k0A	1,8
1200	20	35	45	TCSN12 1k2A	TCSN12 1 1k2A	1,8
1250	20	35	45	TCSN12 1k25A	TCSN12 1 1k25A	1,8
1500	30	50	60	TCSN12 1k5A	TCSN12 1 1k5A	1,8
1600	30	50	60	TCSN12 1k6A	TCSN12 1 1k6A	1,8
2000	30	50	60	TCSN12 2k0A	TCSN12 1 2k0A	1,8
2500	40	60	70	TCSN12 2k5A	TCSN12 1 2k5A	1,8
3000	40	60	70	TCSN12 3k0A	TCSN12 1 3k0A	1,8
3200	40	60	70	TCSN12 3k2A	TCSN12 1 3k2A	1,8
4000	50	75	90	TCSN12 4k0A	TCSN12 1 4k0A	1,8

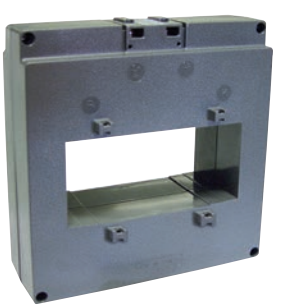

8 Schauben in Azetalharz /
8 винтов в ацетальной смоле
M6x50

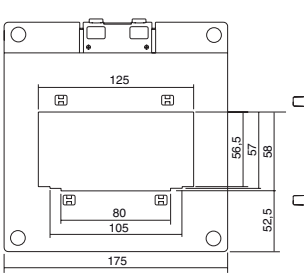

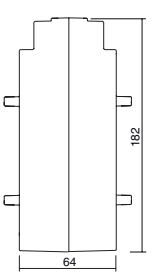

SICHERHEITSSTROMWANDLER / *ЗАЩИТНЫЕ ТРАНСФОРМАТОРЫ ТОКА*

Primär Первичн.	Klasse / Класс 5P5				Klasse / Класс 5P10				Gewicht Вес
	Sekundärstrom Вторичный ток		Sekundärstrom Вторичный ток		Sekundärstrom Вторичный ток		Sekundärstrom Вторичный ток		
A	5A	VA	1A	VA	5A	VA	1A	VA	Kg
2000	TCSN12/P 2k0A 5P5	22	TCSN12/P 1 2k0A 5P5	22	TCSN12/P 2k0A 5P10	17	TCSN12/P 1 2k0A 5P10	17	0,5
2500	TCSN12/P 2k5A 5P5	25	TCSN12/P 1 2k5A 5P5	25	TCSN12/P 2k5A 5P10	20	TCSN12/P 1 2k5A 5P10	20	0,5
3000	TCSN12/P 3k0A 5P5	30	TCSN12/P 1 3k0A 5P5	30	TCSN12/P 3k0A 5P10	25	TCSN12/P 1 3k0A 5P10	25	0,5
4000	TCSN12/P 4k0A 5P5	35	TCSN12/P 1 4k0A 5P5	35	TCSN12/P 4k0A 5P10	30	TCSN12/P 1 4k0A 5P10	30	0,5

Primär Первичн.	Klasse / Класс 5P15				Klasse / Класс 5P20				Gewicht Вес
	Sekundärstrom Вторичный ток		Sekundärstrom Вторичный ток		Sekundärstrom Вторичный ток		Sekundärstrom Вторичный ток		
A	5A	VA	1A	VA	5A	VA	1A	VA	Kg
2000	TCSN12/P 2k0A 5P15	8	TCSN12/P 1 2k0A 5P15	8	TCSN12/P 2k0A 5P20	5	TCSN12/P 1 2k0A 5P20	5	0,5
2500	TCSN12/P 2k5A 5P15	10	TCSN12/P 1 2k5A 5P15	10	TCSN12/P 2k5A 5P20	6	TCSN12/P 1 2k5A 5P20	6	0,5
3000	TCSN12/P 3k0A 5P15	12	TCSN12/P 1 3k0A 5P15	12	TCSN12/P 3k0A 5P20	7	TCSN12/P 1 3k0A 5P20	7	0,5
4000	TCSN12/P 4k0A 5P15	15	TCSN12/P 1 4k0A 5P15	15	TCSN12/P 4k0A 5P20	8	TCSN12/P 1 4k0A 5P20	8	0,5

TCS126 - TCS126/P

- Der Wandler ist für Primärstromeinspeisung über horizontale Schiene / Трансформатор подходит для ввода первичного тока по горизонтальной шине: 120x10 - 2x120x10 -3x120x10 мм
  Vertikale Schiene / вертикальной шине: 100x10 - 2x100x10 - 3x100x10 mm/мм geeignet

Primär Первичн.	Klasse Класс 0,5	Klasse Класс 1	Klasse Класс 3	Sekundärstrom Вторичный ток	Sekundärstrom Вторичный ток	Gewicht Вес
A	VA	VA	VA	5A	1A	Kg
1000	10			TCS126 1k0A	TCS126 1 1k0A	1,0
1200	10			TCS126 1k2A	TCS126 1 1k2A	1,0
1250	10			TCS126 1k25A	TCS126 1 1k25A	1,0
1500	15			TCS126 1k5A	TCS126 1 1k5A	1,0
2000	15			TCS126 2k0A	TCS126 1 2k0A	1,0
2500	15			TCS126 2k5A	TCS126 1 2k5A	1,0

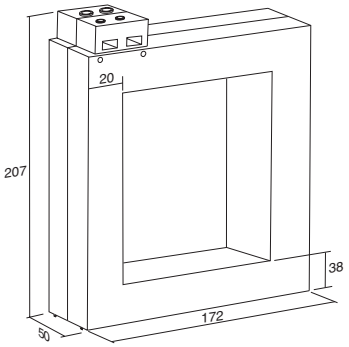

N° 8 Schrauben ABS
N° 8 винты ABS
M4x40

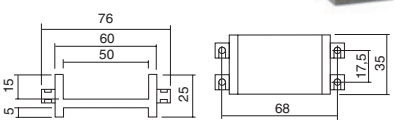

N° 2 Zubehör für Schienenbefestigung
N° 2 вспомогательные устройства для крепления шины

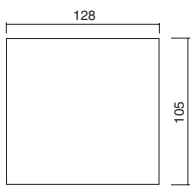

STROMWANDLER SPEZIALKLASSEN / *ТРАНСФОРМАТОРЫ ТОКА СПЕЦИАЛЬНЫХ КЛАССОВ*

Primär Первичн.	Klasse / Класс 0,5S				Klasse / Класс 0,2				Klasse / Класс 0,2S				Gewicht Вес
A	Sekundärstrom вторичный 5A	VA	Sekundärstrom вторичный 1A	VA	Sekundärstrom вторичный 5A	VA	Sekundärstrom вторичный 1A	VA	Sekundärstrom вторичный 5A	VA	Sekundärstrom вторичный 1A	VA	Kg
1000	TCS126 1k0A 0,5S	10	TCS126 1 1k0A 0,5S	10	TCS126 1k0A 0,2	5	TCS126 1 1k0A 0,2	5	TCS126 1k0A 0,2S	3	TCS126 1 1k0A 0,2S	3	1,0
1200	TCS126 1k2A 0,5S	10	TCS126 1 1k2A 0,5S	10	TCS126 1k2A 0,2	6	TCS126 1 1k2A 0,2	6	TCS126 1k2A 0,2S	4	TCS126 1 1k2A 0,2S	4	1,0
1250	TCS126 1k25A 0,5S	10	TCS126 1 1k25A 0,5S	10	TCS126 1k25A 0,2	6	TCS126 1 1k25A 0,2	6	TCS126 1k25A 0,2S	4	TCS126 1 1k25A 0,2S	4	1,0
1500	TCS126 1k5A 0,5S	15	TCS126 1 1k5A 0,5S	15	TCS126 1k5A 0,2	8	TCS126 1 1k5A 0,2	8	TCS126 1k5A 0,2S	5	TCS126 1 1k5A 0,2S	5	1,0

SICHERHEITSSTROMWANDLER / ЗАЩИТНЫЕ ТРАНСФОРМАТОРЫ ТОКА

	Klasse / Класс 5P5		Klasse / Класс 5P10		Klasse / Класс 5P15		
Primär Первичн.	Sekundärstrom Вторичный ток		Sekundärstrom Вторичный ток		Sekundärstrom Вторичный ток		Gewicht Вес
A	5A	VA	5A	VA	5A	VA	Kg
1500	TCS126/P 1K5A 5P5	20	TCS126/P 1K5A 5P10	8	TCS126/P 1K5A 5P15	3	0,5
2000	TCS126/P 2K0A 5P5	25	TCS126/P 2K0A 5P10	10	TCS126/P 2K0A 5P15	3	0,5
2500	TCS126/P 2K5A 5P5	30	TCS126/P 2K5A 5P10	12	TCS126/P 2K5A 5P15	4	0,5
3000	TCS126/P 3K0A 5P5	35	TCS126/P 3K0A 5P10	12	TCS126/P 3K0A 5P15	2	0,5
4000	TCS126/P 4K0A 5P5	35	TCS126/P 4K0A 5P10	8			0,5

TCS200

- Der Wandler ist für Primärstromeinspeisung über horizontale Schiene / Трансформатор подходит для ввода первичного тока по горизонтальной шине: 120x10 - 2x120x10 - 3x120x10 mm/мм
  Vertikale Schiene / вертикальной шине: 200x10 - 2x200x10 - 3x200x10 mm/мм geeignet

Primär Первичн.	Klasse Класс 0,5	Klasse Класс 1	Klasse Класс 3	Sekundärstrom Вторичный ток	Sekundärstrom Вторичный ток	Gewicht Вес
A	VA	VA	VA	5A	1A	Kg
1000	10			TCS200 1k0A	TCS200 1 1k0A	1,6
1200	15			TCS200 1k2A	TCS200 1 1k2A	1,6
1250	15			TCS200 1k25A	TCS200 1 1k25A	1,6
1500	15			TCS200 1k5A	TCS200 1 1k5A	1,6
1600	15			TCS200 1k6A	TCS200 1 1k6A	1,6
2000	20			TCS200 2k0A	TCS200 1 2k0A	1,6
2500	30			TCS200 2k5A	TCS200 1 2k5A	1,6
3000	30			TCS200 3k0A	TCS200 1 3k0A	1,6
3200	30			TCS200 3k2A	TCS200 1 3k2A	1,6
4000	30			TCS200 4k0A	TCS200 1 4k0A	1,6
5000	30			TCS200 5k0A	TCS200 1 5k0A	1,6
6000	30			TCS200 6k0A	TCS200 1 6k0A	1,6

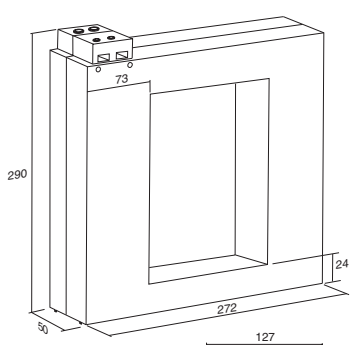

N° 16 Schrauben ABS
N° 16 винты ABS
M4x40

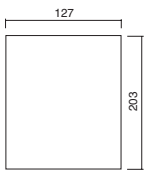

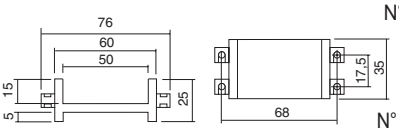

N° 4 Zubehör für Schienenbefestigung
N° 4 вспомогательные устройства для крепления шины

STROMWANDLER SPEZIALKLASSEN / *ТРАНСФОРМАТОРЫ ТОКА СПЕЦИАЛЬНЫХ КЛАССОВ*

Primär Первичн.	Klasse / Класс 0,5S				Klasse / Класс 0,2				Klasse / Класс 0,2S				Gewicht Вес
A	Sekundärstrom вторичный 5A	VA	Sekundärstrom вторичный 1A	VA	Sekundärstrom вторичный 5A	VA	Sekundärstrom вторичный 1A	VA	Sekundärstrom вторичный 5A	VA	Sekundärstrom вторичный 1A	VA	Kg
1500	TCS200 1k5A 0,5S	10	TCS200 1 1k5A 0,5S	10	TCS200 1k5A 0,2	10	TCS200 1 1k5A 0,2	10	TCS200 1k5A 0,2S	3	TCS200 1 1k5A 0,2S	3	1,6
2000	TCS200 2k0A 0,5S	15	TCS200 1 2k0A 0,5S	15	TCS200 2k0A 0,2	15	TCS200 1 2k0A 0,2	15	TCS200 2k0A 0,2S	5	TCS200 1 2k0A 0,2S	5	1,6
2500	TCS200 2k5A 0,5S	20	TCS200 1 2k5A 0,5S	20	TCS200 2k5A 0,2	20	TCS200 1 2k5A 0,2	20	TCS200 2k5A 0,2S	10	TCS200 1 2k5A 0,2S	10	1,6
3000	TCS200 3k0A 0,5S	30	TCS200 1 3k0A 0,5S	30	TCS200 3k0A 0,2	30	TCS200 1 3k0A 0,2	30	TCS200 3k0A 0,2S	15	TCS200 1 3k0A 0,2S	15	1,6
4000	TCS200 4k0A 0,5S	40	TCS200 1 4k0A 0,5S	40	TCS200 4k0A 0,2	40	TCS200 1 4k0A 0,2	40	TCS200 4k0A 0,2S	20	TCS200 1 4k0A 0,2S	20	1,6

TCS65V

- Der Wandler ist für Primärstromeinspeisung über vertikale Schiene 2x63x5 - 3x63x5 mm geeignet
  Трансформатор подходит для ввода первичного тока по вертикальной шине 2x63x5 - 3x63x5 мм
- Mindestabstand zwischen Schienen 45mm / Минимальное расстояние между шинами 45 мм

Primär Первичн.	Klasse Класс 0,5	Klasse Класс 1	Klasse Класс 3	Sekundärstrom Вторичный ток	Sekundärstrom Вторичный ток	Gewicht Вес
A	VA	VA	VA	5A	1A	Kg
200	1			TCS65V 200A	TCS65V 1 200A	0,5
250	1			TCS65V 250A	TCS65V 1 250A	0,5
300	3			TCS65V 300A	TCS65V 1 300A	0,5
400	5			TCS65V 400A	TCS65V 1 400A	0,5
500	10			TCS65V 500A	TCS65V 1 500A	0,5
600	10			TCS65V 600A	TCS65V 1 600A	0,5
750	10			TCS65V 750A	TCS65V 1 750A	0,5
800	15			TCS65V 800A	TCS65V 1 800A	0,5
1000	15			TCS65V 1k0A	TCS65V 1 1k0A	0,5
1200	15			TCS65V 1k2A	TCS65V 1 1k2A	0,5
1250	15			TCS65V 1k25A	TCS65V 1 1k25A	0,5

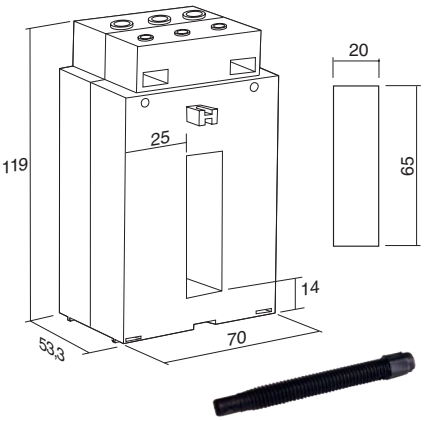

N° 2 Schrauben ABS
N° 2 винты ABS
M4x40

TCSN8V - TCSN8V/P

- Der Wandler ist für Primärstromeinspeisung über vertikale Schiene 30x80 mm geeignet / Трансформатор подходит для ввода первичного тока по вертикал. шине 30x80 мм

Primär Первичн.	Klasse Класс 0,5	Klasse Класс 1	Klasse Класс 3	Sekundärstrom Вторичный ток	Sekundärstrom Вторичный ток	Gewicht Вес
A	VA	VA	VA	5A	1A	Kg
400	10	15	20	TCSN8V 400A	TCSN8V 1 400A	1,0
500	10	15	20	TCSN8V 500A	TCSN8V 1 500A	1,0
600	10	15	20	TCSN8V 600A	TCSN8V 1 600A	1,0
750	10	15	20	TCSN8V 750A	TCSN8V 1 750A	1,0
800	10	15	20	TCSN8V 800A	TCSN8V 1 800A	1,0
1000	10	20	25	TCSN8V 1k0A	TCSN8V 1 1k0A	1,0
1200	10	20	30	TCSN8V 1k2A	TCSN8V 1 1k2A	1,0
1250	10	20	30	TCSN8V 1k25A	TCSN8V 1 1k25A	1,0
1500	10	20	30	TCSN8V 1k5A	TCSN8V 1 1k5A	1,0
1600	10	20	30	TCSN8V 1k6A	TCSN8V 1 1k6A	1,0
2000	20	25	35	TCSN8V 2k0A	TCSN8V 1 2k0A	1,0
2500	20	30	40	TCSN8V 2k5A	TCSN8V 1 2k5A	1,0

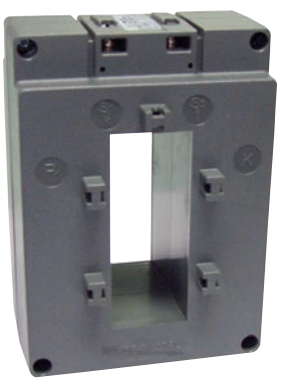

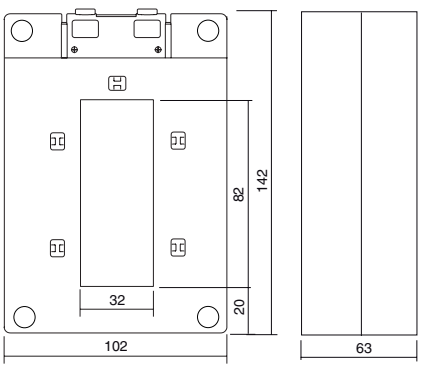

10 Schauben in Azetalharz /
10 винтов в ацетальной смоле
M6x50

SICHERHEITSSTROMWANDLER / *ЗАЩИТНЫЕ ТРАНСФОРМАТОРЫ ТОКА*

	Klasse / Класс 5P5				Klasse / Класс 5P10				
Primär Первичн.	Sekundärstrom Вторичный ток		Sekundärstrom Вторичный ток		Sekundärstrom Вторичный ток		Sekundärstrom Вторичный ток		Gewicht Вес
A	5A	VA	1A	VA	5A	VA	1A	VA	Kg
1200	TCSN8V/P 1k2A 5P5	20	TCSN8V/P 1 1k2A 5P5	20	TCSN8V/P 1k2A 5P10	15	TCSN8V/P 1 1k2A 5P10	15	0,5
1500	TCSN8V/P 1k5A 5P5	20	TCSN8V/P 1 1k5A 5P5	20	TCSN8V/P 1k5A 5P10	15	TCSN8V/P 1 1k5A 5P10	15	0,5
2000	TCSN8V/P 2k0A 5P5	22	TCSN8V/P 1 2k0A 5P5	22	TCSN8V/P 2k0A 5P10	17	TCSN8V/P 1 2k0A 5P10	17	0,5
2500	TCSN8V/P 2k5A 5P5	25	TCSN8V/P 1 2k5A 5P5	25	TCSN8V/P 2k5A 5P10	20	TCSN8V/P 1 2k5A 5P10	20	0,5

	Klasse / Класс 5P15				Klasse / Класс 5P20				
Primär Первичн.	Sekundärstrom Вторичный ток		Sekundärstrom Вторичный ток		Sekundärstrom Вторичный ток		Sekundärstrom Вторичный ток		Gewicht Вес
A	5A	VA	1A	VA	5A	VA	1A	VA	Kg
1200	TCSN8V/P 1k2A 5P15	8	TCSN8V/P 1 1k2A 5P15	8	TCSN8V/P 1k2A 5P20	5	TCSN8V/P 1 1k2A 5P20	5	0,5
1500	TCSN8V/P 1k5A 5P15	8	TCSN8V/P 1 1k5A 5P15	8	TCSN8V/P 1k5A 5P20	5	TCSN8V/P 1 1k5A 5P20	5	0,5
2000	TCSN8V/P 2k0A 5P15	10	TCSN8V/P 1 2k0A 5P15	10	TCSN8V/P 2k0A 5P20	7	TCSN8V/P 1 2k0A 5P20	7	0,5
2500	TCSN8V/P 2k5A 5P15	12	TCSN8V/P 1 2k5A 5P15	12	TCSN8V/P 2k5A 5P20	8	TCSN8V/P 1 2k5A 5P20	8	0,5

TCSN10V2

Der Wandler ist für Primärstromeinspeisung über vertikale Schiene 20x100 mm geeignet / Трансформатор подходит для ввода первичного тока по вертикал. шине 20x100 мм

Primär Первичн.	Klasse Класс 0,5	Klasse Класс 1	Klasse Класс 3	Sekundärstrom Вторичный ток	Sekundärstrom Вторичный ток	Gewicht Вес
A	VA	VA	VA	5A	1A	Kg
500	6	8	10	TCSN10V2 500A	TCSN10V2 1 500A	1,3
600	6	10	12	TCSN10V2 600A	TCSN10V2 1 600A	1,3
750	8	12	15	TCSN10V2 750A	TCSN10V2 1 750A	1,3
800	8	12	15	TCSN10V2 800A	TCSN10V2 1 800A	1,3
1000	10	15	20	TCSN10V2 1k0A	TCSN10V2 1 1k0A	1,3
1200	10	20	25	TCSN10V2 1k2A	TCSN10V2 1 1k2A	1,3
1250	10	20	25	TCSN10V2 1k25A	TCSN10V2 1 1k25A	1,3
1500	10	20	25	TCSN10V2 1k5A	TCSN10V2 1 1k5A	1,3
1600	10	20	25	TCSN10V2 1k6A	TCSN10V2 1 1k6A	1,3
2000	15	30	40	TCSN10V2 2k0A	TCSN10V2 1 2k0A	1,3
2500	20	40	50	TCSN10V2 2k5A	TCSN10V2 1 2k5A	1,3
3000	20	40	50	TCSN10V2 3k0A	TCSN10V2 1 3k0A	1,3

8 Schauben in Azetalharz /
8 винтов в ацетальной смоле
M6x50

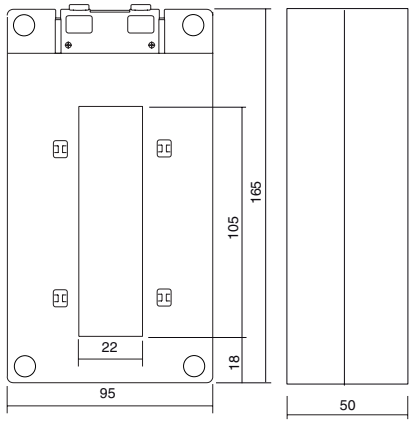

TCSN10V3 - TCSN10V3/P

Der Wandler ist für Primärstromeinspeisung über vertikale Schiene 30x100 mm geeignet / Трансформатор подходит для ввода первичного тока по вертикальной шине 30x100 мм

Primär Первичн.	Klasse Класс 0,5	Klasse Класс 1	Klasse Класс 3	Sekundärstrom Вторичный ток	Sekundärstrom Вторичный ток	Gewicht Вес
A	VA	VA	VA	5A	1A	Kg
500	6	8	10	TCSN10V3 500A	TCSN10V3 1 500A	1,3
600	6	10	12	TCSN10V3 600A	TCSN10V3 1 600A	1,3
750	8	12	15	TCSN10V3 750A	TCSN10V3 1 750A	1,3
800	8	12	15	TCSN10V3 800A	TCSN10V3 1 800A	1,3
1000	10	15	20	TCSN10V3 1k0A	TCSN10V3 1 1k0A	1,3
1200	10	20	25	TCSN10V3 1k2A	TCSN10V3 1 1k2A	1,3
1250	10	20	25	TCSN10V3 1k25A	TCSN10V3 1 1k25A	1,3
1500	10	20	25	TCSN10V3 1k5A	TCSN10V3 1 1k5A	1,3
1600	10	20	25	TCSN10V3 1k6A	TCSN10V3 1 1k6A	1,3
2000	15	30	40	TCSN10V3 2k0A	TCSN10V3 1 2k0A	1,3
2500	20	40	50	TCSN10V3 2k5A	TCSN10V3 1 2k5A	1,3
3000	20	40	50	TCSN10V3 3k0A	TCSN10V3 1 3k0A	1,3
3200	20	40	50	TCSN10V3 3k2A	TCSN10V3 1 3k2A	1,3
4000	20	40	50	TCSN10V3 4k0A	TCSN10V3 1 4k0A	1,3

8 Schauben in Azetalharz /
8 винтов в ацетальной смоле
M6x50

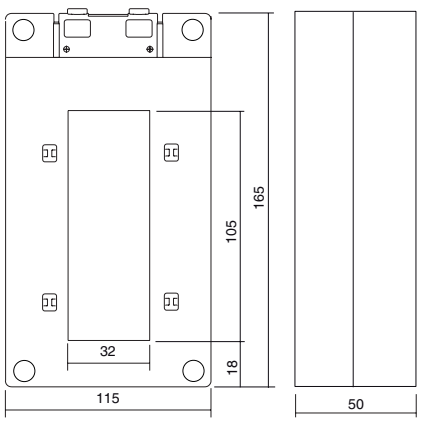

SICHERHEITSSTROMWANDLER / *ЗАЩИТНЫЕ ТРАНСФОРМАТОРЫ ТОКА*

	Klasse / Класс 5P5				Klasse / Класс 5P10				
Primär Первичн.	Sekundärstrom Вторичный ток		Sekundärstrom Вторичный ток		Sekundärstrom Вторичный ток		Sekundärstrom Вторичный ток		Gewicht Вес
A	5A	VA	1A	VA	5A	VA	1A	VA	Kg
1500	TCSN10V3/P 1k5A 5P5	20	TCSN10V3/P 1 1k5A 5P5	20	TCSN10V3/P 1k5A 5P10	15	TCSN10V3/P 1 1k5A 5P10	15	0,5
2000	TCSN10V3/P 2k0A 5P5	20	TCSN10V3/P 1 2k0A 5P5	20	TCSN10V3/P 2k0A 5P10	15	TCSN10V3/P 1 2k0A 5P10	15	0,5
2500	TCSN10V3/P 2k5A 5P5	25	TCSN10V3/P 1 2k5A 5P5	25	TCSN10V3/P 2k5A 5P10	20	TCSN10V3/P 1 2k5A 5P10	20	0,5
3000	TCSN10V3/P 3k0A 5P5	25	TCSN10V3/P 1 3k0A 5P5	25	TCSN10V3/P 3k0A 5P10	20	TCSN10V3/P 1 3k0A 5P10	20	0,5
4000	TCSN10V3/P 4k0A 5P5	35	TCSN10V3/P 1 4k0A 5P5	35	TCSN10V3/P 4k0A 5P10	30	TCSN10V3/P 1 4k0A 5P10	30	0,5

	Klasse / Класс 5P15				Klasse / Класс 5P20				
Primär Первичн.	Sekundärstrom Вторичный ток		Sekundärstrom Вторичный ток		Sekundärstrom Вторичный ток		Sekundärstrom Вторичный ток		Gewicht Вес
A	5A	VA	1A	VA	5A	VA	1A	VA	Kg
1500	TCSN10V3/P 1k5A 5P15	8	TCSN10V3/P 1 1k5A 5P15	8	TCSN10V3/P 1k5A 5P20	5	TCSN10V3/P 1 1k5A 5P20	5	0,5
2000	TCSN10V3/P 2k0A 5P15	8	TCSN10V3/P 1 2k0A 5P15	8	TCSN10V3/P 2k0A 5P20	5	TCSN10V3/P 1 2k0A 5P20	5	0,5
2500	TCSN10V3/P 2k5A 5P15	12	TCSN10V3/P 1 2k5A 5P15	12	TCSN10V3/P 2k5A 5P20	7	TCSN10V3/P 1 2k5A 5P20	7	0,5
3000	TCSN10V3/P 3k0A 5P15	12	TCSN10V3/P 1 3k0A 5P15	12	TCSN10V3/P 3k0A 5P20	7	TCSN10V3/P 1 3k0A 5P20	7	0,5
4000	TCSN10V3/P 4k0A 5P15	15	TCSN10V3/P 1 4k0A 5P15	15	TCSN10V3/P 4k0A 5P20	8	TCSN10V3/P 1 4k0A 5P20	8	0,5

TCSN12V - TCSN12V/P

Der Wandler ist für Primärstromeinspeisung über vertikale Schiene 35x125 mm geeignet / Трансформатор подходит для ввода первичного тока по вертикальной шине 35x125 мм

Primär Первичн.	Klasse Класс 0,5	Klasse Класс 1	Klasse Класс 3	Sekundärstrom Вторичный ток	Sekundärstrom Вторичный ток	Gewicht Вес
A	VA	VA	VA	5A	1A	Kg
750	10	12	15	TCSN12V 750A	TCSN12V 1 750A	1,5
800	10	12	15	TCSN12V 800A	TCSN12V 1 800A	1,5
1000	10	15	20	TCSN12V 1k0A	TCSN12V 1 1k0A	1,5
1200	10	20	25	TCSN12V 1k2A	TCSN12V 1 1k2A	1,5
1250	10	20	25	TCSN12V 1k25A	TCSN12V 1 1k25A	1,5
1500	15	20	30	TCSN12V 1k5A	TCSN12V 1 1k5A	1,5
1600	15	20	30	TCSN12V 1k6A	TCSN12V 1 1k6A	1,5
2000	15	30	40	TCSN12V 2k0A	TCSN12V 1 2k0A	1,5
2500	20	30	40	TCSN12V 2k5A	TCSN12V 1 2k5A	1,5
3000	20	40	50	TCSN12V 3k0A	TCSN12V 1 3k0A	1,5
3200	20	40	50	TCSN12V 3k2A	TCSN12V 1 3k2A	1,5
4000	30	50	70	TCSN12V 4k0A	TCSN12V 1 4k0A	1,5

14 Schauben in Azetalharz / 14 винтов в ацетальной смоле M6x50

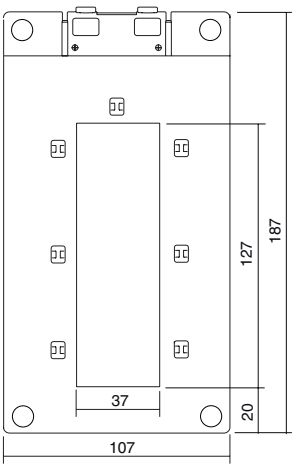

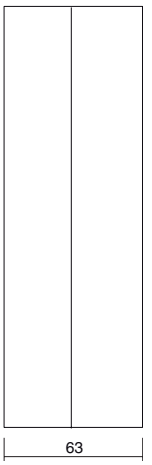

SICHERHEITSSTROMWANDLER / *ЗАЩИТНЫЕ ТРАНСФОРМАТОРЫ ТОКА*

	Klasse / Класс 5P5				Klasse / Класс 5P10				
Primär Первичн.	Sekundärstrom Вторичный ток		Sekundärstrom Вторичный ток		Sekundärstrom Вторичный ток		Sekundärstrom Вторичный ток		Gewicht Вес
A	5A	VA	1A	VA	5A	VA	1A	VA	Kg
2000	TCSN12V/P 2k0A 5P5	25	TCSN12V/P 1 2k0A 5P5	25	TCSN12V/P 2k0A 5P10	20	TCSN12V/P 1 2k0A 5P10	20	0,5
2500	TCSN12V/P 2k5A 5P5	25	TCSN12V/P 1 2k5A 5P5	25	TCSN12V/P 2k5A 5P10	20	TCSN12V/P 1 2k5A 5P10	20	0,5
3000	TCSN12V/P 3k0A 5P5	35	TCSN12V/P 1 3k0A 5P5	35	TCSN12V/P 3k0A 5P10	30	TCSN12V/P 1 3k0A 5P10	30	0,5
4000	TCSN12V/P 4k0A 5P5	35	TCSN12V/P 1 4k0A 5P5	35	TCSN12V/P 4k0A 5P10	30	TCSN12V/P 1 4k0A 5P10	30	0,5

	Klasse / Класс 5P15				Klasse / Класс 5P20				
Primär Первичн.	Sekundärstrom Вторичный ток		Sekundärstrom Вторичный ток		Sekundärstrom Вторичный ток		Sekundärstrom Вторичный ток		Gewicht Вес
A	5A	VA	1A	VA	5A	VA	1A	VA	Kg
2000	TCSN12V/P 2k0A 5P15	15	TCSN12V/P 1 2k0A 5P15	15	TCSN12V/P 2k0A 5P20	10	TCSN12V/P 1 2k0A 5P20	10	0,5
2500	TCSN12V/P 2k5A 5P15	15	TCSN12V/P 1 2k5A 5P15	15	TCSN12V/P 2k5A 5P20	10	TCSN12V/P 1 2k5A 5P20	10	0,5
3000	TCSN12V/P 3k0A 5P15	20	TCSN12V/P 1 3k0A 5P15	20	TCSN12V/P 3k0A 5P20	15	TCSN12V/P 1 3k0A 5P20	15	0,5
4000	TCSN12V/P 4k0A 5P15	20	TCSN12V/P 1 4k0A 5P15	20	TCSN12V/P 4k0A 5P20	15	TCSN12V/P 1 4k0A 5P20	15	0,5

TCS126V

- Der Wandler ist für Primärstromeinspeisung über vertikale Schiene geeignet / Трансформатор подходит для ввода первичного тока по вертикальной шине: 2x80x5 - 2x80x10 - 3x80x5 - 5x80x5 - 2x100x5 - 3x100x5 - 4x100x5 - 100x10 - 2x100x10 - 5x100x5 - 3x120x10 - 2x125x5 mm/мм
- Mindestabstand zwischen Schienen 75 mm / Минимальное расстояние между шинами 75 мм

Primär Первичн.	Klasse Класс 0,5	Klasse Класс 1	Klasse Класс 3	Sekundärstrom Вторичный ток	Sekundärstrom Вторичный ток	Gewicht Вес
A	VA	VA	VA	5A	1A	Kg
400	5			TCS126V 400A	TCS126V 1 400A	0,5
500	10			TCS126V 500A	TCS126V 1 500A	0,5
600	10			TCS126V 600A	TCS126V 1 600A	0,5
750	10			TCS126V 750A	TCS126V 1 750A	0,5
800	10			TCS126V 800A	TCS126V 1 800A	0,5
1000	15			TCS126V 1k0A	TCS126V 1 1k0A	0,5
1200	15			TCS126V 1k2A	TCS126V 1 1k2A	0,5
1250	15			TCS126V 1k25A	TCS126V 1 1k25A	0,5
1500	20			TCS126V 1k5A	TCS126V 1 1k5A	0,5
1600	20			TCS126V 1k6A	TCS126V 1 1k6A	0,5
2000	20			TCS126V 2k0A	TCS126V 1 2k0A	0,5
2500	20			TCS126V 2k5A	TCS126V 1 2k5A	0,5

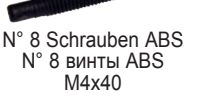

N° 8 Schrauben ABS
N° 8 винты ABS
M4x40

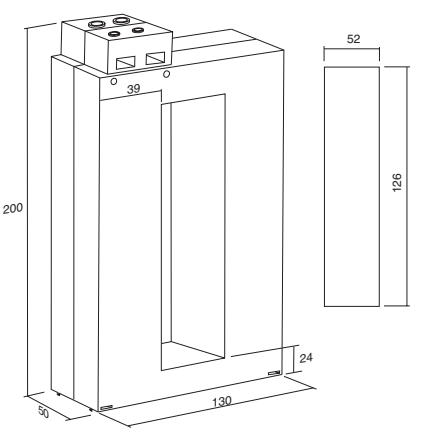

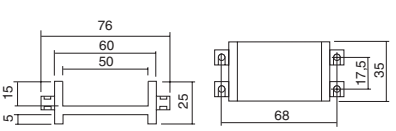

N° 2 Zubehör für Schienenbefestigung
N° 2 всп. устройства для крепления шины

TCS166V

- Der Wandler ist für Primärstromeinspeisung über vertikale Schiene geeignet / Трансформатор подходит для ввода первичного тока по вертикальной шине: 2x80x5 - 2x80x10 - 3x80x5 - 5x80x5 - 2x100x5 - 3x100x5 - 4x100x5 - 100x10 - 2x100x10 - 5x100x5 - 3x120x10 - 2x125x10 - 2x160x10 mm/мм
- Mindestabstand zwischen Schienen 75 mm / Минимальное расстояние между шинами 75 мм

Primär Первичн.	Klasse Класс 0,5	Klasse Класс 1	Klasse Класс 3	Sekundärstrom Вторичный ток	Sekundärstrom Вторичный ток	Gewicht Вес
A	**VA**	**VA**	**VA**	**5A**	**1A**	**Kg**
1250	20			TCS166V 1k25A	TCS166V 1 1k25A	
1500	20			TCS166V 1k5A	TCS166V 1 1k5A	
1600	20			TCS166V 1k6A	TCS166V 1 1k6A	
2000	20			TCS166V 2k0A	TCS166V 1 2k0A	
2500	20			TCS166V 2k5A	TCS166V 1 2k5A	
3000	20			TCS166V 3k0A	TCS166V 1 3k0A	
3200	20			TCS166V 3k2A	TCS166V 1 3k2A	
4000	30			TCS166V 4k0A	TCS166V 1 4k0A	
5000	30			TCS166V 5k0A	TCS166V 1 5k0A	

N° 8 Schrauben ABS
N° 8 винты ABS
M4x40

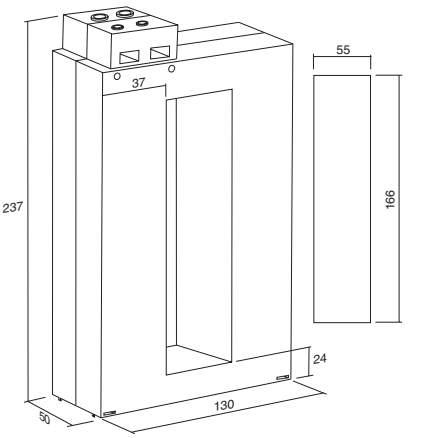

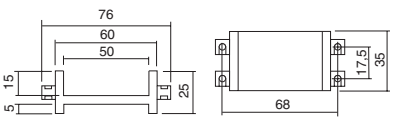

N° 2 Zubehör für Schienenbefestigung
N° 2 всп. устройства для крепления шины

- Klemmen können in 4 verschiedenen Positionen befestigt werden, was bei Bestellung anzugeben ist:
  Position A = auf der oberen längeren Seite
  Position B = auf der oberen kürzeren Seite
  Position C = auf der frontalen längeren Seite
  Position D = auf der frontalen kürzeren Seite
  Bei fehlenden Angaben werden Klemmen immer in Pos. “A” befestigt
- Diese StW sind mit Gießharz- (R) oder mit Luftisolation (O) lieferbar
- Bestellbeispiele:
  TCSN1711AO StW für horizontale Schienen 170x110 mm, mit Klemmen auf der oberen längeren Seite und mit Luftisolation. Der Typenschlüssel ist um Primär- und Sekundärstrom, Klasse und Leistung (VA) zu ergänzen
  TCSN1117BR StW für vertikale Schienen 110x170 mm, mit Klemmen auf der oberen kürzeren Seite und mit Gießharzisolation. Der Typenschlüssel ist um Primär- und Sekundärstrom, Klasse und Leistung (VA) zu ergänzen

- Клеммы могут крепиться в 4 различных положениях, подлежащих уточнению при заказе:
  Положение A = на верхней более длинной стороне
  Положение B = на верхней более короткой стороне
  Положение C = на фронтальной более длинной стороне
  Положение D = на фронтальной более короткой стороне.
  При отсутствии информации клеммы всегда крепятся в положении “A”
- Эти ТТ могут поставляться со смоляной (R) или воздушной (O) изоляцией
- Примеры кодов заказа:
  TCSN1711AO ТТ для горизонтальных шин 170x110 мм, с клеммами на верхней более длинной стороне и воздушной изоляцией. Код должен дополняться первичным и вторичным током, классом и мощностью. (BA)
  TCSN1117BR ТТ для вертикальных шин 110x170 мм, с клеммами на верхней более короткой стороне и смоляной изоляцией. Код должен дополняться первичным и вторичным током, классом и мощностью. (BA)

Primär Первичн.	Klasse Класс 0,5	Klasse Класс 1	Sekundärstrom Вторичный ток	Sekundärstrom Вторичный ток	Gewicht Вес
A	VA	VA	5A	1A	Kg
1000	25	50	TCSN1117 1k0A TCSN1711 1k0A	TCSN1117 1 1k0A TCSN1711 1 1k0A	
1200	30	60	TCSN1117 1k2A TCSN1711 1k2A	TCSN1117 1 1k2A TCSN1711 1 1k2A	
1250	30	60	TCSN1117 1k25A TCSN1711 1k25A	TCSN1117 1 1k25A TCSN1711 1 1k25A	
1500	35	70	TCSN1117 1k5A TCSN1711 1k5A	TCSN1117 1 1k5A TCSN1711 1 1k5A	
1600	35	70	TCSN1117 1k6A TCSN1711 1k6A	TCSN1117 1 1k6A TCSN1711 1 1k6A	
2000	40	80	TCSN1117 2k0A TCSN1711 2k0A	TCSN1117 1 2k0A TCSN1711 1 2k0A	
2500	50	100	TCSN1117 2k5A TCSN1711 2k5A	TCSN1117 1 2k5A TCSN1711 1 2k5A	
3000	50	100	TCSN1117 3k0A TCSN1711 3k0A	TCSN1117 1 3k0A TCSN1711 1 3k0A	
3200	50	100	TCSN1117 3k2A TCSN1711 3k2A	TCSN1117 1 3k2A TCSN1711 1 3k2A	
4000	70	120	TCSN1117 4k0A TCSN1711 4k0A	TCSN1117 1 4k0A TCSN1711 1 4k0A	
5000	80	150	TCSN1117 5k0A TCSN1711 5k0A	TCSN1117 1 5k0A TCSN1711 1 5k0A	
6000	80	150	TCSN1117 6k0A TCSN1711 6k0A	TCSN1117 1 6k0A TCSN1711 1 6k0A	
8000	100	180	TCSN1117 8k0A TCSN1711 8k0A	TCSN1117 1 8k0A TCSN1711 1 8k0A	
10000	100	180	TCSN1117 10k0A TCSN1711 10k0A	TCSN1117 1 10k0A TCSN1711 1 10k0A	

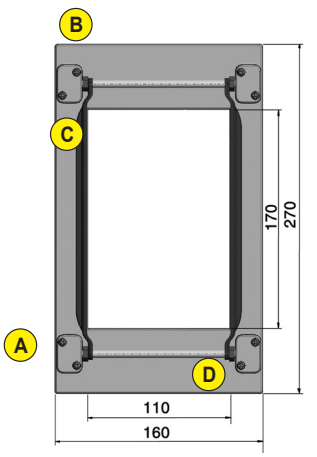

TCSN1117
Bohrung / отверстие 110x170

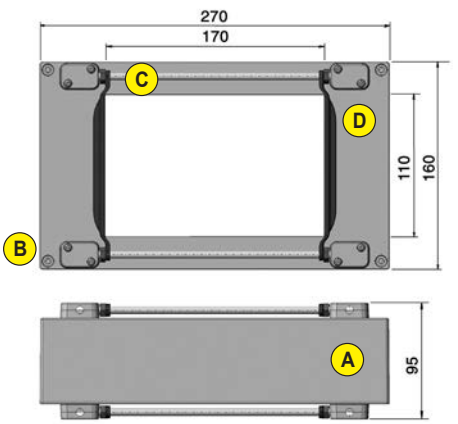

TCSN1711
Bohrung / отверстие 170x110

SICHERHEITSSTROMWANDLER / *ЗАЩИТНЫЕ ТРАНСФОРМАТОРЫ ТОКА*

	Klasse / Класс 5P5				Klasse / Класс 5P10				
Primär Первичн.	Sekundärstrom Вторичный ток		Sekundärstrom Вторичный ток		Sekundärstrom Вторичный ток		Sekundärstrom Вторичный ток		Gewicht Вес
A	5A	VA	1A	VA	5A	VA	1A	VA	Kg
2000	TCSN1117/P 2k0A 5P5	35	TCSN1117/P 1 2k0A 5P5	35	TCSN1117/P 2k0A 5P10	30	TCSN1117/P 1 2k0A 5P10	30	
2500	TCSN1117/P 2k5A 5P5	35	TCSN1117/P 1 2k5A 5P5	35	TCSN1117/P 2k5A 5P10	30	TCSN1117/P 1 2k5A 5P10	30	
3000	TCSN1117/P 3k0A 5P5	45	TCSN1117/P 1 3k0A 5P5	45	TCSN1117/P 3k0A 5P10	40	TCSN1117/P 1 3k0A 5P10	40	
4000	TCSN1117/P 4k0A 5P5	45	TCSN1117/P 1 4k0A 5P5	45	TCSN1117/P 4k0A 5P10	40	TCSN1117/P 1 4k0A 5P10	40	
5000	TCSN1117/P 5k0A 5P5	65	TCSN1117/P 1 5k0A 5P5	65	TCSN1117/P 5k0A 5P10	60	TCSN1117/P 1 5k0A 5P10	60	
6000	TCSN1117/P 6k0A 5P5	65	TCSN1117/P 1 6k0A 5P5	65	TCSN1117/P 6k0A 5P10	60	TCSN1117/P 1 6k0A 5P10	60	

	Klasse / Класс 5P15				Klasse / Класс 5P20				
Primär Первичн.	Sekundärstrom Вторичный ток		Sekundärstrom Вторичный ток		Sekundärstrom Вторичный ток		Sekundärstrom Вторичный ток		Gewicht Вес
A	5A	VA	1A	VA	5A	VA	1A	VA	Kg
2000	TCSN1117/P 2k0A 5P15	17	TCSN1117/P 1 2k0A 5P15	17	TCSN1117/P 2k0A 5P20	10	TCSN1117/P 1 2k0A 5P20	10	
2500	TCSN1117/P 2k5A 5P15	17	TCSN1117/P 1 2k5A 5P15	17	TCSN1117/P 2k5A 5P20	10	TCSN1117/P 1 2k5A 5P20	10	
3000	TCSN1117/P 3k0A 5P15	25	TCSN1117/P 1 3k0A 5P15	25	TCSN1117/P 3k0A 5P20	15	TCSN1117/P 1 3k0A 5P20	15	
4000	TCSN1117/P 4k0A 5P15	25	TCSN1117/P 1 4k0A 5P15	25	TCSN1117/P 4k0A 5P20	15	TCSN1117/P 1 4k0A 5P20	15	
5000	TCSN1117/P 5k0A 5P15	35	TCSN1117/P 1 5k0A 5P15	35	TCSN1117/P 5k0A 5P20	20	TCSN1117/P 1 5k0A 5P20	20	
6000	TCSN1117/P 6k0A 5P15	35	TCSN1117/P 1 6k0A 5P15	35	TCSN1117/P 6k0A 5P20	20	TCSN1117/P 1 6k0A 5P20	20	

- Klemmen können in 4 verschiedenen Positionen befestigt werden, was bei Bestellung anzugeben ist:
  Position A = auf der oberen längeren Seite
  Position B = auf der oberen kürzeren Seite
  Position C = auf der frontalen längeren Seite
  Position D = auf der frontalen kürzeren Seite
  Bei fehlenden Angaben werden Klemmen immer in Pos. “A” befestigt
- Diese StW sind mit Gießharz- (R) oder mit Luftisolation (O) lieferbar
- Bestellbeispiele:
  TCSN1314CO StW für horizontale Schienen 130x140 mm, mit Klemmen auf der oberen längeren Seite und mit Luftisolation. Der Typenschlüssel ist um Primär- und Sekundärstrom, Klasse und Leistung (VA) zu ergänzen
  TCSN1314CO StW für vertikale Schienen 140x130 mm, mit Klemmen auf der oberen kürzeren Seite und mit Gießharzisolation. Der Typenschlüssel ist um Primär- und Sekundärstrom, Klasse und Leistung (VA) zu ergänzen

- Клеммы могут крепиться в 4 различных положениях, подлежащих уточнению при заказе:
  Положение A = на верхней более длинной стороне
  Положение B = на верхней более короткой стороне
  Положение C = на фронтальной более длинной стороне
  Положение D = на фронтальной более короткой стороне.
  При отсутствии информации клеммы всегда крепятся в положении “A”
- Эти ТТ могут поставляться со смоляной (R) или воздушной (O) изоляцией
- Примеры кодов заказа:
  TCSN1314CO ТТ для горизонтальных шин 130x140 мм, с клеммами на верхней более длинной стороне и воздушной изоляцией. Код должен дополняться первичным и вторичным током, классом и мощностью. (ВА)
  TCSN1314CO ТТ для вертикальных шин 140x130 мм, с клеммами на верхней более короткой стороне и смоляной изоляцией. Код должен дополняться первичным и вторичным током, классом и мощностью. (ВА)

Primär Первичн.	Klasse Класс 0,5	Klasse Класс 1	Sekundärstrom Вторичный ток	Sekundärstrom Вторичный ток	Gewicht Вес
A	VA	VA	5A	1A	Kg
1000	25	50	TCSN1314 1k0A TCSN1413 1k0A	TCSN1314 1 1k0A TCSN1413 1 1k0A	
1200	30	60	TCSN1314 1k2A TCSN1413 1k2A	TCSN1314 1 1k2A TCSN1413 1 1k2A	
1250	30	60	TCSN1314 1k25A TCSN1413 1k25A	TCSN1314 1 1k25A TCSN1413 1 1k25A	
1500	35	70	TCSN1314 1k5A TCSN1413 1k5A	TCSN1314 1 1k5A TCSN1413 1 1k5A	
1600	35	70	TCSN1314 1k6A TCSN1413 1k6A	TCSN1314 1 1k6A TCSN1413 1 1k6A	
2000	40	80	TCSN1314 2k0A TCSN1413 2k0A	TCSN1314 1 2k0A TCSN1413 1 2k0A	
2500	50	100	TCSN1314 2k5A TCSN1413 2k5A	TCSN1314 1 2k5A TCSN1413 1 2k5A	
3000	50	100	TCSN1314 3k0A TCSN1413 3k0A	TCSN1314 1 3k0A TCSN1413 1 3k0A	
3200	50	100	TCSN1314 3k2A TCSN1413 3k2A	TCSN1314 1 3k2A TCSN1413 1 3k2A	
4000	70	120	TCSN1314 4k0A TCSN1413 4k0A	TCSN1314 1 4k0A TCSN1413 1 4k0A	
5000	80	150	TCSN1314 5k0A TCSN1413 5k0A	TCSN1314 1 5k0A TCSN1413 1 5k0A	
6000	80	150	TCSN1314 6k0A TCSN1413 6k0A	TCSN1314 1 6k0A TCSN1413 1 6k0A	
8000	100	180	TCSN1314 8k0A TCSN1413 8k0A	TCSN1314 1 8k0A TCSN1413 1 8k0A	
10000	100	180	TCSN1314 10k0A TCSN1413 10k0A	TCSN1314 1 10k0A TCSN1413 1 10k0A	

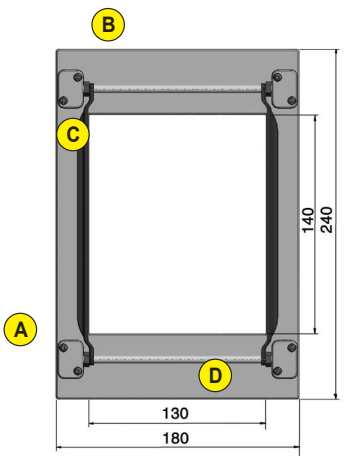

TCSN1314
Bohrung / отверстие 130x140

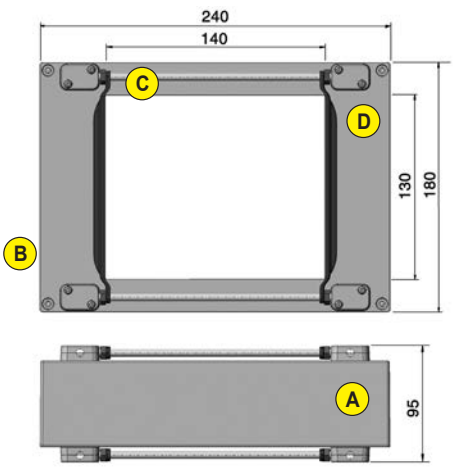

TCSN1413
Bohrung / отверстие 140x130

SICHERHEITSSTROMWANDLER / *ЗАЩИТНЫЕ ТРАНСФОРМАТОРЫ ТОКА*

	Klasse / Класс 5P5				Klasse / Класс 5P10				
Primär Первичн.	Sekundärstrom Вторичный ток		Sekundärstrom Вторичный ток		Sekundärstrom Вторичный ток		Sekundärstrom Вторичный ток		Gewicht Вес
A	5A	VA	1A	VA	5A	VA	1A	VA	Kg
2000	TCSN1314/P 2k0A 5P5	35	TCSN1314/P 1 2k0A 5P5	35	TCSN1314/P 2k0A 5P10	30	TCSN1314/P 1 2k0A 5P10	30	
2500	TCSN1314/P 2k5A 5P5	35	TCSN1314/P 1 2k5A 5P5	35	TCSN1314/P 2k5A 5P10	30	TCSN1314/P 1 2k5A 5P10	30	
3000	TCSN1314/P 3k0A 5P5	45	TCSN1314/P 1 3k0A 5P5	45	TCSN1314/P 3k0A 5P10	40	TCSN1314/P 1 3k0A 5P10	40	
4000	TCSN1314/P 4k0A 5P5	45	TCSN1314/P 1 4k0A 5P5	45	TCSN1314/P 4k0A 5P10	40	TCSN1314/P 1 4k0A 5P10	40	
5000	TCSN1314/P 5k0A 5P5	65	TCSN1314/P 1 5k0A 5P5	65	TCSN1314/P 5k0A 5P10	60	TCSN1314/P 1 5k0A 5P10	60	
6000	TCSN1314/P 6k0A 5P5	65	TCSN1314/P 1 6k0A 5P5	65	TCSN1314/P 6k0A 5P10	60	TCSN1314/P 1 6k0A 5P10	60	

	Klasse / Класс 5P15				Klasse / Класс 5P20				
Primär Первичн.	Sekundärstrom Вторичный ток		Sekundärstrom Вторичный ток		Sekundärstrom Вторичный ток		Sekundärstrom Вторичный ток		Gewicht Вес
A	5A	VA	1A	VA	5A	VA	1A	VA	Kg
2000	TCSN1314/P 2k0A 5P15	17	TCSN1314/P 1 2k0A 5P15	17	TCSN1314/P 2k0A 5P20	10	TCSN1314/P 1 2k0A 5P20	10	
2500	TCSN1314/P 2k5A 5P15	17	TCSN1314/P 1 2k5A 5P15	17	TCSN1314/P 2k5A 5P20	10	TCSN1314/P 1 2k5A 5P20	10	
3000	TCSN1314/P 3k0A 5P15	25	TCSN1314/P 1 3k0A 5P15	25	TCSN1314/P 3k0A 5P20	15	TCSN1314/P 1 3k0A 5P20	15	
4000	TCSN1314/P 4k0A 5P15	25	TCSN1314/P 1 4k0A 5P15	25	TCSN1314/P 4k0A 5P20	15	TCSN1314/P 1 4k0A 5P20	15	
5000	TCSN1314/P 5k0A 5P15	35	TCSN1314/P 1 5k0A 5P15	35	TCSN1314/P 5k0A 5P20	20	TCSN1314/P 1 5k0A 5P20	20	
6000	TCSN1314/P 6k0A 5P15	35	TCSN1314/P 1 6k0A 5P15	35	TCSN1314/P 6k0A 5P20	20	TCSN1314/P 1 6k0A 5P20	20	

STROMWANDLER - TEILBARE SERIE
ТРАНСФОРМАТОРЫ ТОКА - РАЗЪЕМНАЯ СЕРИЯ

- Befestigung: an Schiene mit Hilfsmitteln bzw. Isolierschrauben, die zum Lieferumfang des StWs gehören
- Andere Daten auf Anfrage
- **Sekundärstrom 1A auf Anfrage** (Typenschlüsselbeispiel: TCSA40 1 100A)

- Крепление: на шине при помощи вспомогательного устройства или изолирующих винтов, поставляемых вместе с ТТ
- Иные характеристики по запросу
- ***Вторичный ток 1А по запросу*** (пример кода: TCSA40 1 100A)

- Plombierbarer transparenter Klemmdeckel Typenschlüssel ATCS3C **nur auf Anfrage lieferbar** (für Dreiphasentypen nicht verfügbar)
- Пломбируемая прозрачная клеммная крышка код ATCS3C ***поставляется только по запросу*** (не предусмотрена для трехфазных моделей)

ZUBEHÖR FÜR TYPEN / *ВСПОМОГАТЕЛЬНОЕ ОБОРУДОВАНИЕ ДЛЯ МОДЕЛЕЙ:* TCSA40 - TCSA60 - TCSA100

ATCSASIG
Hilfsmittel zum eventuellen Verplomben von Klemmen (gehören zum Lieferumfang des StWs)
Вспомогательное оборудование для пломбирования клемм в случае необходимости (поставляется вместе с ТТ)

ABASETCSA
Befestigungsunterlage in robuster Bauweise, die für erhöhte Gewichtsdaten ausgelegt ist (gehört zum Lieferumfang des StWs)
База крепления прочной конструкции, которая в состоянии выдерживать увеличенные веса (поставляется вместе с ТТ)

ACENT40 - ACENT60 - ACENT100
Hilfsmittel, das zum Ausrichten und Befestigen des Kabels in der Zentralbohrung verwendet werden soll (gehört zum Lieferumfang des StWs)
Вспомогательное оборудование, подлежащее использованию для центрирования и крепления кабеля внутри центрального отверстия (поставляется вместе с ТТ)

TCSA40 — PLOMBIERBAR / *ПЛОМБИРУЕМЫЙ*

- Der Wandler ist für Primärstromeinspeisung über Kabel mit max. Durchmesser von 40 mm geeignet
  Трансформатор подходит для ввода первичного тока по кабелю с макс. диаметром 40 мм

Primär Первичн.	Klasse Класс 0,5	Klasse Класс 1	Klasse Класс 3	Sekundärstrom Вторичный ток	Sekundärstrom Вторичный ток	Gewicht Вес
A	VA	VA	VA	5A	1A	Kg
100			3	TCSA40 100A	TCSA40 1 100A	1,2
150			3	TCSA40 150A	TCSA40 1 150A	1,2
200			3	TCSA40 200A	TCSA40 1 200A	1,2
250		3		TCSA40 250A	TCSA40 1 250A	1,2
300		3		TCSA40 300A	TCSA40 1 300A	1,2
400	4			TCSA40 400A	TCSA40 1 400A	1,2
500	4			TCSA40 500A	TCSA40 1 500A	1,2
600	4			TCSA40 600A	TCSA40 1 600A	1,2
800	4			TCSA40 800A	TCSA40 1 800A	1,2
1000	5			TCSA40 1k0A	TCSA40 1 1k0A	1,2

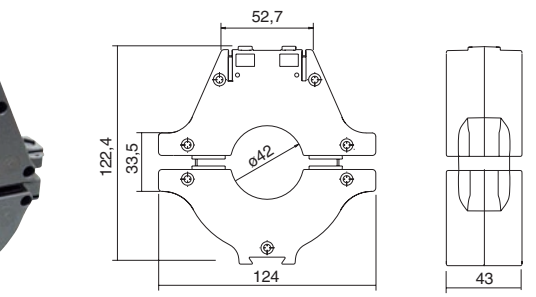

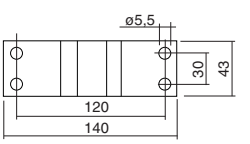

Zubehör / Вспом. оборуд.

TCSA60 — PLOMBIERBAR / *ПЛОМБИРУЕМЫЙ*

- Der Wandler ist für Primärstromeinspeisung über Kabel mit max. Durchmesser von 60 mm geeignet
  Трансформатор подходит для ввода первичного тока по кабелю с макс. диаметром 60 мм

Primär Первичн.	Klasse Класс 0,5	Klasse Класс 1	Klasse Класс 3	Sekundärstrom Вторичный ток	Sekundärstrom Вторичный ток	Gewicht Вес
A	VA	VA	VA	5A	1A	Kg
300		3		TCSA60 300A	TCSA60 1 300A	1,5
400		4		TCSA60 400A	TCSA60 1 400A	1,5
500		4		TCSA60 500A	TCSA60 1 500A	1,5
600		4		TCSA60 600A	TCSA60 1 600A	1,5
800	4			TCSA60 800A	TCSA60 1 800A	1,5
1000	5			TCSA60 1k0A	TCSA60 1 1k0A	1,5
1200	5			TCSA60 1k2A	TCSA60 1 1k2A	1,5
1500	5			TCSA60 1k5A	TCSA60 1 1k5A	1,5

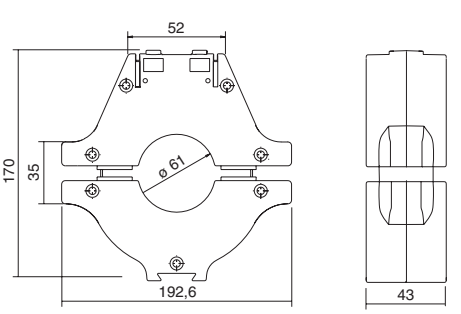

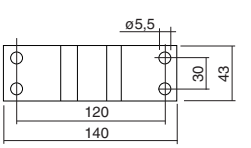

Zubehör / Вспом. оборуд.

TCSA100 — PLOMBIERBAR / ПЛОМБИРУЕМЫЙ

- Der Wandler ist für Primärstromeinspeisung über Kabel mit max. Durchmesser von 100 mm geeignet
  Трансформатор подходит для ввода первичного тока по кабелю с макс. диаметром 100 мм

Primär Первичн.	Klasse Класс 0,5	Klasse Класс 1	Klasse Класс 3	Sekundärstrom Вторичный ток	Sekundärstrom Вторичный ток	Gewicht Вес
A	VA	VA	VA	5A	1A	Kg
500	5			TCSA100 500A	TCSA100 1 500A	1,5
600	5			TCSA100 600A	TCSA100 1 600A	1,5
800	8			TCSA100 800A	TCSA100 1 800A	1,5
1000	10			TCSA100 1k0A	TCSA100 1 1k0A	1,5
1200	20			TCSA100 1k2A	TCSA100 1 1k2A	1,5
1500	30			TCSA100 1k5A	TCSA100 1 1k5A	1,5
2000	40			TCSA100 2k0A	TCSA100 1 2k0A	1,5

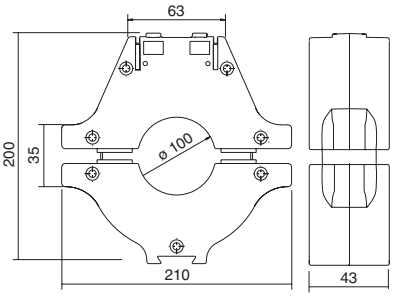

Zubehör / Вспл. оборуд.

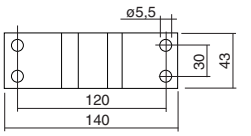

TARA100

- Der Wandler ist für Primärstromeinspeisung über Kabel mit max. Durchmesser von 100 mm oder horizontale Schiene 100x10 mm geeignet
  Трансформатор подходит для ввода первичного тока по кабелю с макс. диаметром 100мм или горизонтальной шине 100x10 мм
- Für eine korrekte Funktion ist eine Brücke zu bilden, wie auf Abbildung dargestellt.
  Для корректности работы необходимо выполнить перемычку, как указано на рисунке.

Primär Первичн.	Klasse Класс 0,5	Klasse Класс 1	Klasse Класс 3	Sekundärstrom Вторичный ток	Sekundärstrom Вторичный ток	Gewicht Вес
A	VA	VA	VA	5A	1A	Kg
500	5			TARA100 500A	TARA100 1 500A	1,1
600	5			TARA100 600A	TARA100 1 600A	1,1
800	8			TARA100 800A	TARA100 1 800A	1,1
1000	10			TARA100 1k0A	TARA100 1 1k0A	1,1
1200	20			TARA100 1k2A	TARA100 1 1k2A	1,1
1500	30			TARA100 1k5A	TARA100 1 1k5A	1,2
2000	40			TARA100 2k0A	TARA100 1 2k0A	1,2

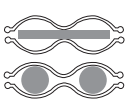

Befestigungsbeispiel Schiene bzw. 2 Kabel
Пример крепления шины или 2 кабелей

Befestigungsbeispiel Zentralkabel
Пример крепления центрального кабеля

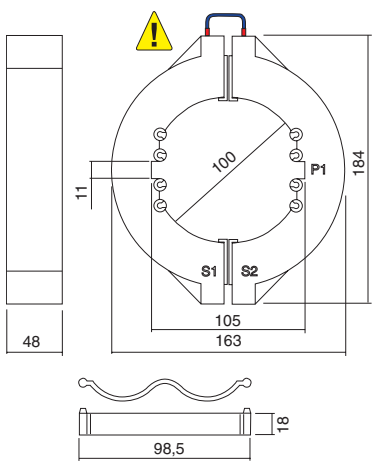

N° 2 Zubehör für Schienen- bzw. Kabelbefestigung
2 x вспл. устр-ва для крепления на шине или кабеле

TARA105

- Der Wandler ist für Primärstromeinspeisung über Schiene:
  horizontale 120x10 - 2x120x10 - 3x120x10 mm
  vertikale 100x10 - 2x100x10 - 3x100x10 mm geeignet
  Трансформатор подходит для ввода первичного тока по горизонтальной шине 120x10 - 2x120x10 - 3x120x10 мм
  или вертикальной шине 100x10 - 2x100x10 - 3x100x10 мм
- Plombierbarer Klemmdeckel ATCS1C auf Anfrage
  Пломбируемая клеммная крышка ATCS1C по запросу

Primär Первичн.	Klasse Класс 0,5	Klasse Класс 1	Klasse Класс 3	Sekundärstrom Вторичный ток	Sekundärstrom Вторичный ток	Gewicht Вес
A	VA	VA	VA	5A	1A	Kg
1000	10			TARA105 1k0A	TARA105 1 1k0A	1,5
1200	10			TARA105 1k2A	TARA105 1 1k2A	1,5
1500	10			TARA105 1k5A	TARA105 1 1k5A	1,5
2000	15			TARA105 2k0A	TARA105 1 2k0A	1,5
2500	20			TARA100 2k5A	TARA100 1 2k5A	1,5

n. 8 Schrauben ABS M4,8x40
n. 8 винты ABS M4,8x40

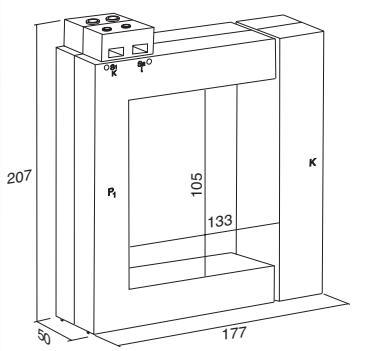

N° 2 Zubehör für Schienenbefestigung
2 x вспл. устр-ва для крепления на шине

TARA126

- Der Wandler ist für Primärstromeinspeisung über vertikale Schiene geeignet:
  Трансформатор подходит для ввода первичного тока по вертик. шине:
  2x80x5 - 2x80x10 - 3x80x5 - 5x80x5 - 2x100x5 - 3x100x5 - 4x100x5 -
  100x10 - 2x100x10 - 5x100x5 - 3x120x10 - 2x125x5 mm/мм
- Plombierbarer Klemmdeckel ATCS1C auf Anfrage
  Пломбируемая клеммная крышка ATCS1C по запросу

Primär Первичн.	Klasse Класс 0,5	Klasse Класс 1	Klasse Класс 3	Sekundärstrom Вторичный ток	Sekundärstrom Вторичный ток	Gewicht Вес
A	**VA**	**VA**	**VA**	**5A**	**1A**	**Kg**
1250	20			TARA126 1k25A	TARA126 1 1k25A	1,5
1500	20			TARA126 1k5A	TARA126 1 1k5A	1,5
2000	20			TARA126 2k0A	TARA126 1 2k0A	1,5
2500	20			TARA126 2k5A	TARA126 1 2k5A	1,5

n. 8 Schrauben ABS M4,8x40
n. 8 винты ABS M4,8x40

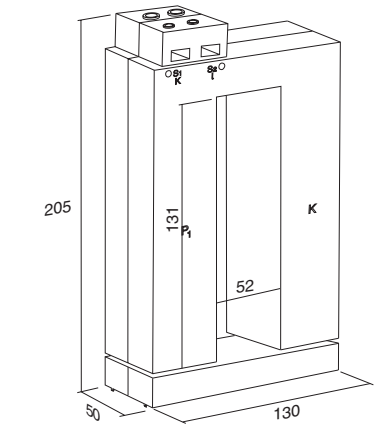

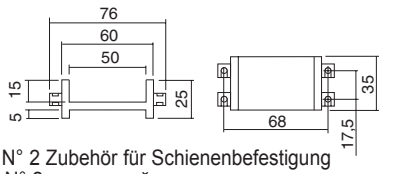

N° 2 Zubehör für Schienenbefestigung
N° 2 вспл. устройства для крепления шины

TARA166

- Der Wandler ist für Primärstromeinspeisung über vertikale Schiene geeignet:
  Трансформатор подходит для ввода первичного тока по вертикал. шине:
  2x80x5 - 2x80x10 - 3x80x5 - 5x80x5 - 2x100x5 - 3x100x5 - 4x100x5 -
  100x10 - 2x100x10 - 5x100x5 - 3x120x10 - 2x125x10 - 2x160x10 mm/мм
- Plombierbarer Klemmdeckel ATCS1C auf Anfrage
  Пломбируемая клеммная крышка ATCS1C по запросу

Primär Первичн.	Klasse Класс 0,5	Klasse Класс 1	Klasse Класс 3	Sekundärstrom Вторичный ток	Sekundärstrom Вторичный ток	Gewicht Вес
A	**VA**	**VA**	**VA**	**5A**	**1A**	**Kg**
1250	20			TARA166 1k25A	TARA166 1 1k25A	1,5
1500	20			TARA166 1k5A	TARA166 1 1k5A	1,5
2000	20			TARA166 2k0A	TARA166 1 2k0A	1,5
2500	20			TARA166 2k5A	TARA166 1 2k5A	2,0
3000	20			TARA166 3k0A	TARA166 1 3k0A	2,5
4000	30			TARA166 4k0A	TARA166 1 4k0A	2,5
5000	30			TARA166 5k0A	TARA166 1 5k0A	3,0

n. 8 Schrauben ABS M4,8x40
n. 8 Винты ABS M4,8x40

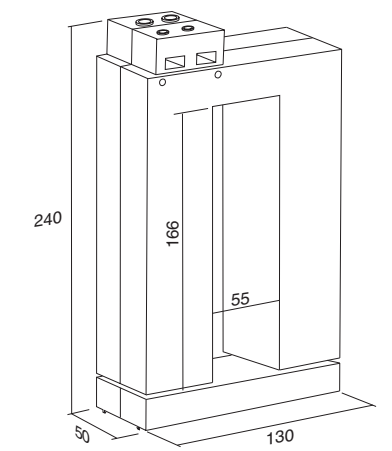

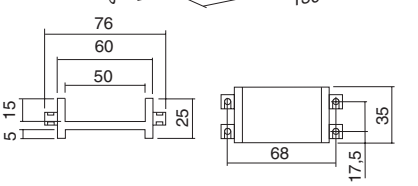

N° 2 Zubehör für Schienenbefestigung
N° 2 вспл. устройства для крепления шины

TARA200

- Der Wandler ist für Primärstromeinspeisung über Schiene geeignet:
  Трансформатор подходит для ввода первичного тока по
  horizontale / горизонтальной шине120x10 - 2x120x10 - 3x120x10 mm/мм
  vertikale / или вертикальной шине 200x10 - 2x200x10 - 3x200x10 mm/мм
- Plombierbarer Klemmdeckel ATCS1C auf Anfrage
  Пломбируемая клеммная крышка ATCS1C по запросу

Primär Первичн.	Klasse Класс 0,5	Klasse Класс 1	Klasse Класс 3	Sekundärstrom Вторичный ток	Sekundärstrom Вторичный ток	Gewicht Вес
A	**VA**	**VA**	**VA**	**5A**	**1A**	**Kg**
1000	10			TARA200 1k0A	TARA200 1 1k0A	2,0
1200	10			TARA200 1k2A	TARA200 1 1k2A	2,0
1500	10			TARA200 1k5A	TARA200 1 1k5A	2,5
2000	15			TARA200 2k0A	TARA200 1 2k0A	2,5
2500	20			TARA200 2k5A	TARA200 1 2k5A	3,0
3000	20			TARA200 3k0A	TARA200 1 3k0A	3,0
4000	30			TARA200 4k0A	TARA200 1 4k0A	3,5
5000	30			TARA200 5k0A	TARA200 1 5k0A	4,0
6000	30			TARA200 6k0A	TARA200 1 6k0A	4,5

n. 16 Schrauben ABS M4,8x40
16 винтов ABS M4,8x40

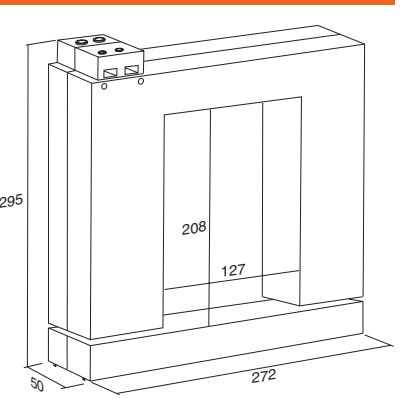

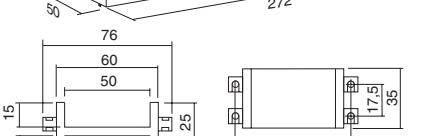

N° 2 Zubehör für Schienenbefestigung
N° 2 вспл. устройства для крепления шины

SUMMIERUNGSWANDLER
СУММИРУЮЩИЕ ТРАНСФОРМАТОРЫ ТОКА

- Dienen zur vektororientierten Summierung von Strömen mehrerer Leitungen eines Spannungssystems
- Maximale Referenzspannung für Isolation: 0,72 kV / 3kV
- Klemmdeckel serienmäßig beim Typ TARS4, auf Anfrage bei anderen Typen
- **Wenn Primärströme voneinander abweichen, sind ihre Verhältnisse bei Bestellung anzugeben**

- Предназначены для векторного суммирования токов нескольких линий единой системы напряжения
- Максимальное контрольное напряжение для изоляции: 0,72 кВ / 3кВ
- Клеммная крышка серийно в модели TARS4, по запросу для иных моделей
- ***Если первичные токи отличаются между собой, то на этапе заказа необходимо указать соотношения***

TARS

- Befestigung: an der Wand mit Pratzen, die zum Lieferumfang des Wandlers gehören
- Крепление: к стене при помощи лапок, поставляемых вместе с трансформатором

Sekundärstrom Вторичный ток		Sekundärstrom Вторичный ток		Gewicht Вес
VA	**5A - Class 0,5**	**VA**	**1A - Class 0,5**	**Kg**
10	TARS2 5+5	10	TARS2 1 1+1	1,0
10	TARS3 5+5+5	10	TARS3 1 1+1+1	1,0
10	TARS4 5+5+5+5	10	TARS4 1 1+1+1+1	1,0

TARS4

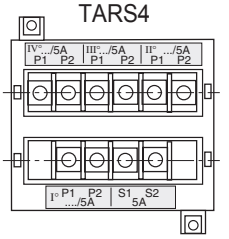

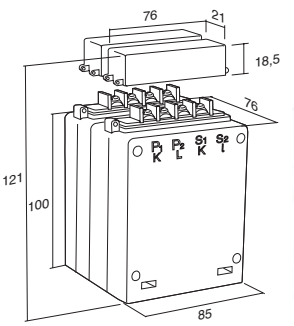

TARS2

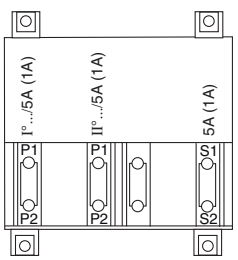

TARS3

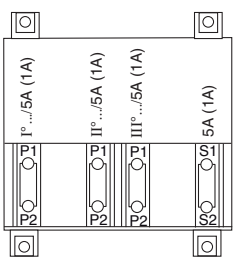

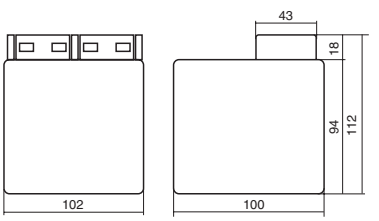

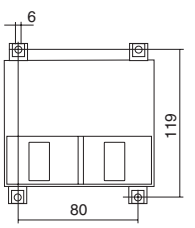

TARSD

- Befestigung an der Hutschiene; Abmessungen 6 DIN-Module
  Крепление на шине DIN; размер 6 модулей DIN

Sekundärstrom Вторичный ток		Sekundärstrom Вторичный ток		Gewicht Вес
VA	**5A - Class 0,5**	**VA**	**1A - Class 0,5**	**Kg**
6	TARSD2 5+5	6	TARSD2 1 1+1	1,0
6	TARSD3 5+5+5	6	TARSD3 1 1+1+1	1,0
6	TARSD4 5+5+5+5	6	TARSD4 1 1+1+1+1	1,0

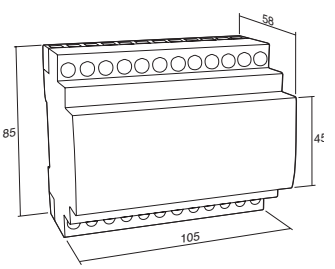

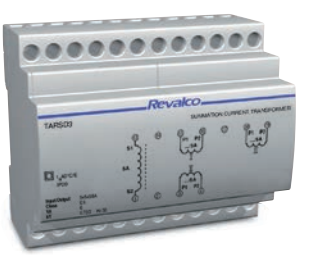

Anschlußplan / Схема подключения: TARSD2

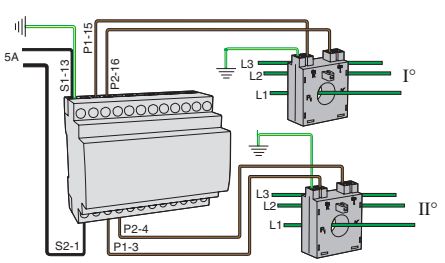

Anschlußplan / Схема подключения: TARSD3

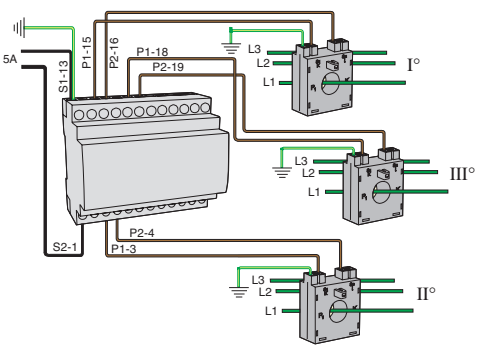

Anschlußplan / Схема подключения: TARSD4

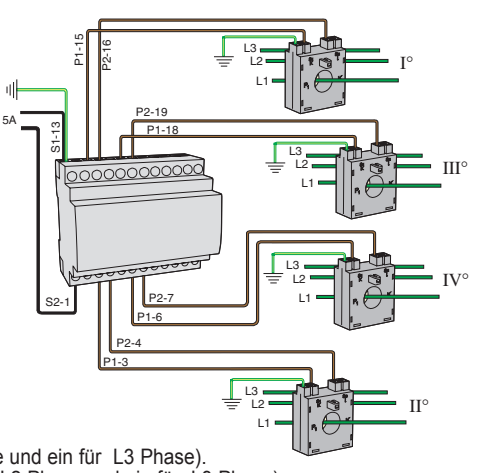

- Diese Pläne beziehen sich auf den Anschluß an eine amperemetrische Phase.
  Beim Anschluß an zwei Systeme (ARON) sind 2 Summierungswandler und 2 StW einzusetzen (ein für L1 Phase und ein für L3 Phase).
  Beim Anschluß an drei Systeme sind 3 Summierungswandler und 3 StW einzusetzen (ein für L1 Phase, ein für L2 Phase und ein für L3 Phase).

- Эти схемы относятся к подключению к одной амперометрической фазе. В случае подключения к двум системам (ARON) использовать 2 суммирующих ТТ и 2 трансформатора тока (один для фазы L1 и один для фазы L3). В случае подключения к трем системам использовать 2 суммирующих ТТ и 3 трансформатора тока (один для фазы L1, один для фазы L2 и один для фазы L3).

SÄTTIGUNGSWANDLER FÜR TEMPERATURRELAIS

НАСЫЩАЮЩИЕСЯ ТРАНСФОРМАТОРЫ ДЛЯ ТЕРМОРЕЛЕ

- Die Sättigungs-Stromwandler sind dermaßen ausgeführt, um eine spezielle Sättigungskurve zur Verhinderung von unerwünschten bzw. unzeitgemäßen Auslösungen des Temperaturrelais beim Motoranlauf zu erreichen. Sie sind in zwei Versionen lieferbar: für Normal- bzw. Schweranlauf
- Isolationsklasse II
- Prüfspannung 3 kV, 50Hz für 1 Minute
- Isolation 0,72 kV
- Tropenausführung
- Thermischer Kurzzeitstrom **Ith** 60 In x 1 sek
- Dynamischer Strom **Idyn** 2,5 Ith x 1 sek
- Betriebstemperatur 20°C +/- 10°C gemäß Klasse
  -25°C +50°C Funktion ist mit Überschreitung der Klasse gewährleistet
- Lagertemperatur von -40°C bis + 80°C
- Frequenz 40/60Hz
- Schutzart IP40
- Norm EN 60044-1

- Насыщающиеся ТТ выполнены таким образом, чтобы иметь специальную кривую насыщения во избежания нежелательных или несвоевременных срабатываний термореле при запуске двигателей. Могут быть двух типов: для нормального запуска или тяжелого запуска.
- Класс изоляции II
- Испытательное напряжение 3 кВ, 50Гц в течение 1 минуты
- Изоляция 0,72 кВ-
  Исполнение для тропического климата
- Тепловой ток малой длительности Ith 60 In x 1 сек
- Динамический ток Idyn 2,5 Ith x 1 сек
- Рабочая температура 20°C +/- 10°C с учетом класса
  -25°C +50°C гарантирована работа но с выходом за пределы класса
- Температура хранения от -40°C до + 80°C
- Частота 40/60Гц
- Степень защиты IP40
- Стандарт EN 60044-1

Normalanlauf
StW mit Sättigung zwischen 3,5 In und 4,5 In.

Нормальный запуск
ТТ, произведенные с насыщением между 3,5 In и 4,5 In.

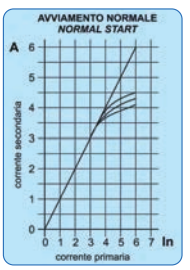

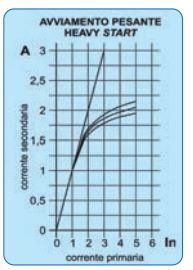

Schweranlauf
StW mit Sättigung zwischen 1,3 In und 2,5 In.

Тяжелый запуск
ТТ, произведенные с насыщением между 1,3 In и 2,5 In.

TCSNPD1...TR (TRH)

- Wandler mit gewickelter Primärwicklung, Primär- und Sekundärstrom an Klemmen
  Трансформатор с намотанной первичной обмоткой, первичный и вторичный ток на клеммах

	Normalanlauf *Нормальный запуск*		Schweranlauf *Тяжелый запуск*	
Primär Первичн.	Sekundärstrom Вторичный ток		Sekundärstrom Вторичный ток	
A	VA	1A - Klasse/Класс 3	VA	1A - Klasse/Класс 3
1	2	TCSNPD1 1 1ATR	2	TCSNPD1 1 1ATRH
5	2	TCSNPD1 1 5ATR	2	TCSNPD1 1 5ATRH
10	2	TCSNPD1 1 10ATR	2	TCSNPD1 1 10ATRH
15	2	TCSNPD1 1 15ATR	2	TCSNPD1 1 15ATRH
20	2	TCSNPD1 1 20ATR	2	TCSNPD1 1 20ATRH
25	2	TCSNPD1 1 25ATR	2	TCSNPD1 1 25ATRH

Zubehör / Вспл. оборуд.

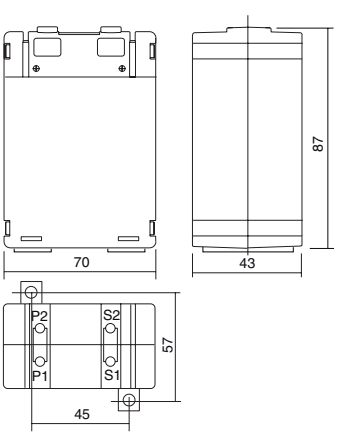

TCSNPD2...TR (TRH)

Wandler mit gewickelter Primärwicklung, Primärstrom über integrierte Zentralschiene 25x3 mm, Sekundärstrom an Klemmen
Трансформатор с намотанной первичной обмоткой. Первичный ток от центральной встроенной шины 25x3 мм, вторичный ток на клеммах

	Normalanlauf *Нормальный запуск*		Schweranlauf *Тяжелый запуск*	
Primär Первичн.	Sekundärstrom Вторичный ток		Sekundärstrom Вторичный ток	
A	VA	1A - Klasse/Класс 3	VA	1A - Klasse/Класс 3
30	2	TCSNPD2 1 30ATR	2	TCSNPD2 1 30ATRH
40	2	TCSNPD2 1 40ATR	2	TCSNPD2 1 40ATRH
50	2	TCSNPD2 1 50ATR	2	TCSNPD2 1 50ATRH
60	2	TCSNPD2 1 60ATR	2	TCSNPD2 1 60ATRH
75	2	TCSNPD2 1 75ATR	2	TCSNPD2 1 75ATRH
80	2	TCSNPD2 1 80ATR	2	TCSNPD2 1 80ATRH

Zubehör / Вспл. оборуд.

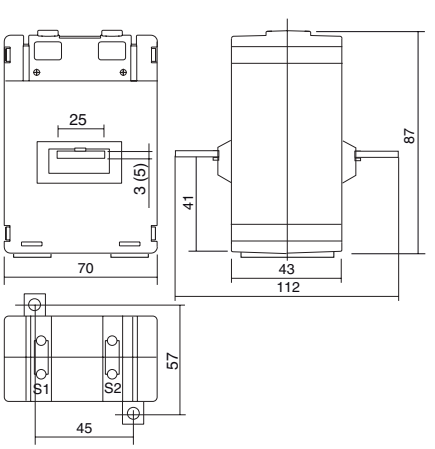

TCSN22D...TR (TRH)

Der Wandler ist für Primärstromeinspeisung über Kabel mit max. Durchmesser von 22 mm geeignet
Трансформатор подходит для ввода первичного тока по кабелю с макс. диаметром 22 мм

	Normalanlauf *Нормальный запуск*		Schweranlauf *Тяжелый запуск*	
Primär Первичн.	Sekundärstrom Вторичный ток		Sekundärstrom Вторичный ток	
A	VA	1A - Klasse/Класс 3	VA	1A - Klasse/Класс 3
100	2	TCSN22D 1 100ATR	2	TCSN22D 1 100ATRH
120	2	TCSN22D 1 120ATR	2	TCSN22D 1 120ATRH
125	2	TCSN22D 1 125ATR	2	TCSN22D 1 125ATRH
150	2	TCSN22D 1 150ATR	2	TCSN22D 1 150ATRH

Zubehör / Вспл. оборуд.

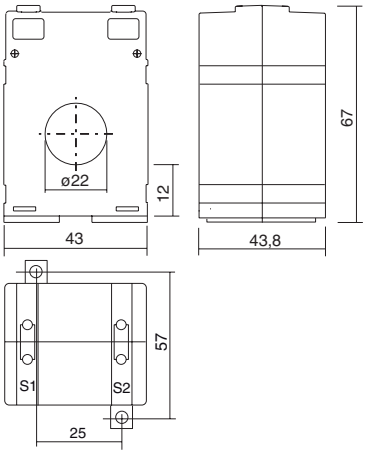

TCSN3D...TR (TRH)

Der Wandler ist für Primärstromeinspeisung über horizontale Schiene 30x10 mm geeignet
Трансформатор подходит для ввода первичного тока по горизонтальной шине 30x10 мм

	Normalanlauf *Нормальный запуск*		Schweranlauf *Тяжелый запуск*	
Primär Первичн.	Sekundärstrom Вторичный ток		Sekundärstrom Вторичный ток	
A	VA	1A - Klasse/Класс 3	VA	1A - Klasse/Класс 3
100	2	TCSN3D 1 100ATR	2	TCSN3D 1 100ATRH
120	2	TCSN3D 1 120ATR	2	TCSN3D 1 120ATRH
125	2	TCSN3D 1 125ATR	2	TCSN3D 1 125ATRH
150	2	TCSN3D 1 150ATR	2	TCSN3D 1 150ATRH

Schrauben ABS
Винты ABS
M6x40

Zubehör / Вспл. оборуд.

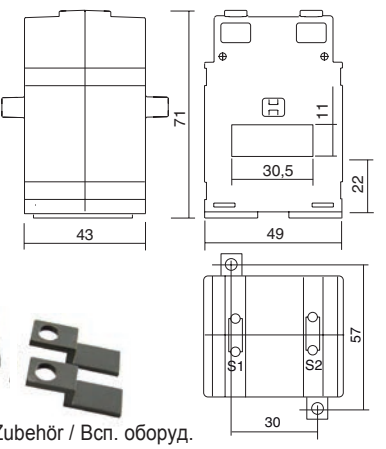

TCSN4D...TR (TRH)

Der Wandler ist für Primärstromeinspeisung über horizontale Schiene 30x10 und 40x10 mm geeignet
Трансформатор подходит для ввода первичного тока по горизонтальной шине 30x10 и 40x10 мм

	Normalanlauf *Нормальный запуск*		Schweranlauf *Тяжелый запуск*	
Primär Первичн.	Sekundärstrom Вторичный ток		Sekundärstrom Вторичный ток	
A	VA	1A - Klasse/Класс 3	VA	1A - Klasse/Класс 3
150	2	TCSN4D 1 150ATR	2	TCSN4D 1 150ATRH
200	2	TCSN4D 1 200ATR	2	TCSN4D 1 200ATRH
250	2	TCSN4D 1 250ATR	2	TCSN4D 1 250ATRH
300	2	TCSN4D 1 300ATR	2	TCSN4D 1 300ATRH
400	2	TCSN4D 1 400ATR	2	TCSN4D 1 400ATRH
500	2	TCSN4D 1 500ATR	2	TCSN4D 1 500ATRH
600	2	TCSN4D 1 600ATR	2	TCSN4D 1 600ATRH

Schrauben ABS
Винты ABS
M6x40

Zubehör / Вспл. оборуд.

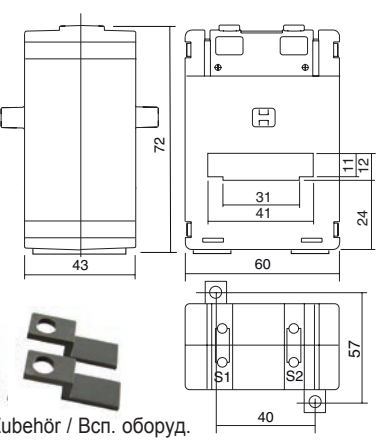

ÜBERSTROMWANDLER - TARSV

ТРАНСФОРМАТОРЫ ТОКА ПЕРЕГРУЗКИ - TARSV

- Wandler mit gewickelter Primärwicklung, Primärstrom über integrierte Zentralschiene und Sekundärstrom an Klemmen
  Трансформатор с намотанной первичной обмоткой, первичный ток по центральной встроенной шине и вторичный ток на клеммах.
- Befestigung: an Wand, mit Pratzen
  Крепление: к стене, при помощи лапок.
- Zulässige Überlast 400%
  Возможная перегрузка 400%

Primär Первичн.	Klasse Класс 0,5	Klasse Класс 1	Klasse Класс 3	Sekundärstrom Вторичный ток	Sekundärstrom Вторичный ток	Gewicht Вес
A	VA	VA	VA	5A	1A	Kg
50 (200)	5			TARSV 50 (200)	TARSV 1 50 (200)	1,6
100 (400)	5			TARSV 100 (400)	TARSV 1 100 (400)	1,6
200 (800)	5			TARSV 200 (800)	TARSV 1 200 (800)	1,6

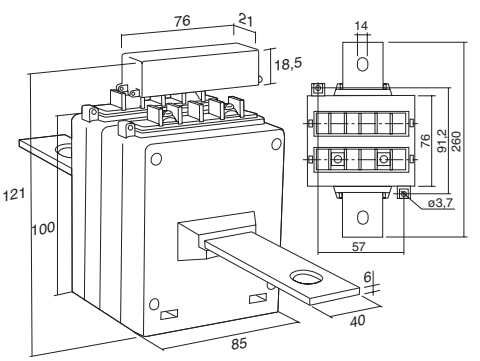

STROMWANDLER MIT ÜBERSETZUNGSANPASSUNG

ТРАНСФОРМАТОРЫ ТОКА С КОРРЕКЦИЕЙ КОЭФФИЦИЕНТА ТРАНСФОРМАЦИИ

- Diese Wandler werden eingesetzt, wenn das Übersetzungsverhältnis des Hauptstromwandlers korrigiert werden muß, um die Anpassung an spezifische Bedingungen des Meßkreises bzw. Phasenverschiebung durch Stern/ Dreieckschaltung mit Filterung von eventuellen einpolaren Strömen zu gewährleisten
- Wandler mit gewickelter Primärwicklung, Primär- und Sekundärstrom an Klemmen
- Befestigung: an Wand bzw. Hutschiene mit Zubehör, das zum Lieferumfang des StWs gehört
- Plombierbarer Klemmdeckel serienmäßig
- Andere Daten auf Anfrage
- **Genaue Primär- und Sekundärstromwerte bei Bestellung angeben**

- Эти трансформаторы используются, когда необходимо скорректировать коэффициент трансформации основного ТТ, чтобы адаптировать его к особым требованиям измерительного контура, или фазовому сдвигу, вызванному соединениями звезда/треугольник, фильтруя возможные гомеополярные токи.
- Трансформатор с намотанной первичной обмоткой, первичный и вторичный ток на клеммах
- Крепление: к стене или на шине DIN при помощи вспомогательного оборудования, поставляемого вместе с ТТ
- Серийная пломбируемая клеммная крышка
- Иные характеристики по запросу
- ***При заказе точно указать значение первичного и вторичного тока***

TARCRD

Primärstrom Первичный ток	Sekundärstrom Вторичный ток	Klasse Класс 0,5	Klasse Класс 1	Klasse Класс 3	Gewicht Вес
A	A	VA	VA	VA	Kg
von/от 0,5 bis/до 40	von/от 0,2 bis/до 10	2	4	6	0,3

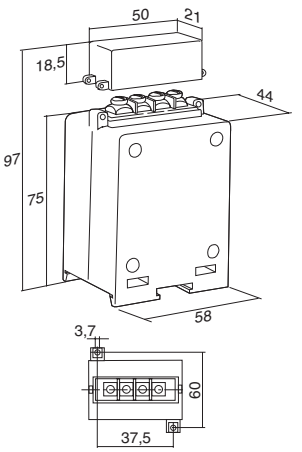

Zubehör / Всп. оборуд.

TARCRD1

Primärstrom Первичный ток	Sekundärstrom Вторичный ток	Klasse Класс 0,5	Klasse Класс 1	Klasse Класс 3	Gewicht Вес
A	A	VA	VA	VA	Kg
von/от 0,5 bis/до 40	von/от 0,5 bis/до10	10	15		0,4

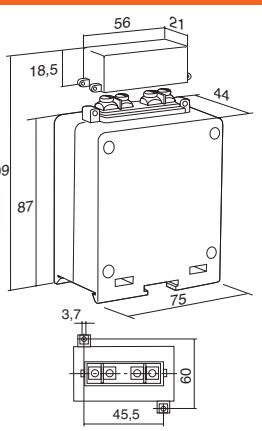

TARCR2

Primärstrom Первичный ток	Sekundärstrom Вторичный ток	Klasse Класс 0,5	Klasse Класс 1	Klasse Class 5P10	Gewicht Вес
A	A	VA	VA	VA	Kg
von/от 0,5 bis/до 40	von/от 0,5 bis/до 10	20	40	4	0,5

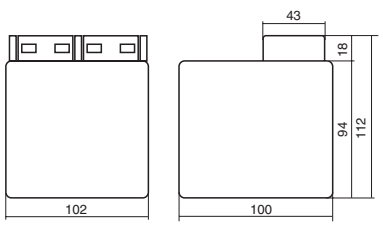

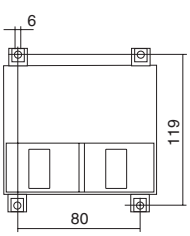

GIESSHARZ-STROMWANDLER
ТРАНСФОРМАТОРЫ ТОКА, ЗАЛИТЫЕ СМОЛОЙ

- Befestigung: an Wand bzw. Hutschiene mit Zubehör; direkt an Schienen
- **Bauserie mit einem vollständig mit Gießharz gefüllten Kern zur Erhöhung des Spannungswertes in Bezug auf Isolation, was 5 kV auch in kleineren Wandlern gewährleistet**
- Plombierbarer Klemmdeckel auf Anfrage
- Eine Doppelklemme vorhanden, was einen Kurzschluß ermöglicht, wenn das Gerät vom Wandler getrennt werden soll
- Andere Daten auf Anfrage

Крепление: к стене или на шине DIN при помощи вспом. оборудования; напрямую на шины

- ***Гамма, реализованная с сердечником, полностью покрытый смолой для увеличения значения напряжения относительно изоляции, что как следствие дает 6кВ даже в трансформаторах малых размеров***
- Пломбируемая клеммная крышка по запросу
- Наличие двойной клеммы, что позволяет осуществлять короткое замыкание, когда необходимо отключить прибор от трансформатора
- Иные характеристики по запросу

Hutschienenmontage / Монтаж на шине DIN

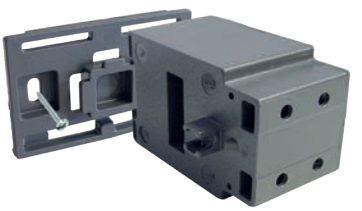

Wandmontage / Монтаж на стене

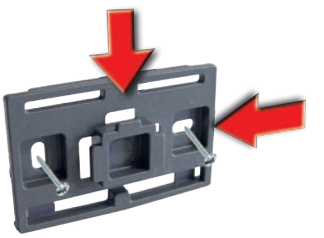

Zubehör / Всп. оборуд.

TCSNR3

Der Wandler ist für Primärstromeinspeisung über horizontale Schiene 30x10 mm geeignet
Трансформатор подходит для ввода первичного тока по горизонтальной шине 30x10 мм

Primär Первичн.	Klasse Класс 0,5	Klasse Класс 1	Klasse Класс 3	Sekundärstrom Вторичный ток	Sekundärstrom Вторичный ток	Gewicht Вес
A	VA	VA	VA	5A	1A	Kg
50			2	TCSNR3 50A	TCSNR3 1 50A	
60			2	TCSNR3 60A	TCSNR3 1 60A	
75			3	TCSNR3 75A	TCSNR3 1 75A	
80			3	TCSNR3 80A	TCSNR3 1 80A	
100		2		TCSNR3 100A	TCSNR3 1 100A	
120		2,5		TCSNR3 120A	TCSNR3 1 120A	
125		3		TCSNR3 125A	TCSNR3 1 125A	
150	3			TCSNR3 150A	TCSNR3 1 150A	
200	3			TCSNR3 200A	TCSNR3 1 200A	
250	3			TCSNR3 250A	TCSNR3 1 250A	
300	5			TCSNR3 300A	TCSNR3 1 300A	
400	6			TCSNR3 400A	TCSNR3 1 400A	
500	6			TCSNR3 500A	TCSNR3 1 500A	
600	6			TCSNR3 600A	TCSNR3 1 600A	

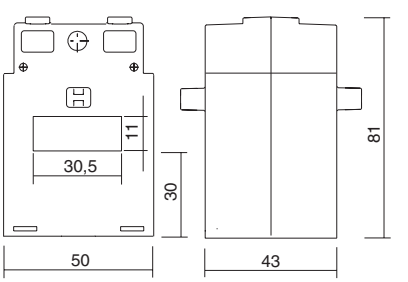

TCSNR4

Der Wandler ist für Primärstromeinspeisung über horizontale Schiene 30x10 und 40x10 mm geeignet
Трансформатор подходит для ввода первичного тока по горизонтальной шине 30x10 и 40x10 мм

Primär Первичн.	Klasse Класс 0,5	Klasse Класс 1	Klasse Класс 3	Sekundärstrom Вторичный ток	Sekundärstrom Вторичный ток	Gewicht Вес
A	VA	VA	VA	5A	1A	Kg
150		3	4	TCSNR4 150A	TCSNR4 1 150A	0,3
200		4	5	TCSNR4 200A	TCSNR4 1 200A	0,3
250	2,5	4	5	TCSNR4 250A	TCSNR4 1 250A	0,3
300	2,5	4	5	TCSNR4 300A	TCSNR4 1 300A	0,3
400	2,5	4	5	TCSNR4 400A	TCSNR4 1 400A	0,3
500	4	5	6	TCSNR4 500A	TCSNR4 1 500A	0,3
600	5	6	7	TCSNR4 600A	TCSNR4 1 600A	0,3
750	6	7	8	TCSNR4 750A	TCSNR4 1 750A	0,3
800	6	7	8	TCSNR4 800A	TCSNR4 1 800A	0,3
1000	6	7	8	TCSNR4 1k0A	TCSNR4 1 1k0A	0,3

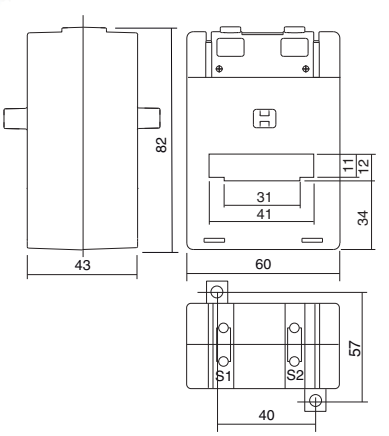

VORBESTELLUNG / *ПРЕДВАРИТЕЛЬНЫЙ*
Zur Bestellung beim Werk anfragen
В случае заказа запрашивать на заводе

HALL-EFFEKT-STROMWANDLER

ТРАНСФОРМАТОРЫ ТОКА НА ЭФФЕКТЕ “ХОЛЛА”

- Dieser Stromwandlertyp kann als Alternative für Nebenwiderstände verwendet werden, wenn es sich um hohe Spannungen handelt und daher stärkere galvanische Trennungen erforderlich sind
- Hilfsversorgung 230VAC (andere auf Anfrage)
- Ansprechzeit 500 msek - Resistive Last 500 Ohm max
- Prüfspannung: 1,2 kV/6kV (0,72kV/3kV für TCSN4D3H)
- Eigenverbrauch: < 2,5 VA
- Plombierbarer Klemmdeckel serienmäßig - Andere Daten auf Anfrage
- **Positiver und negativer Ausgang mit Ausnahme der Sekundärseite 4/20mA**
- **Monodirektionaler Ausgang**

- Этот тип ТТ может использоваться в качестве альтернативы шунтам, когда речь идет о высоких напряжениях и следовательно необходимы более значительные гальванические разделения .
- Вспомогательное питание 230ВСА (иные по запросу)
- Время реагирования 500 мсек - Резистивная нагрузка 500 Ом макс
- Испытательное напряжение: 1,2кВ/6кВ (0,72кВ/3кВ TCSN4D3H)
- нагрузка: < 2,5ВА
- Серийная пломбируемая клеммная крышка - Иные характеристики по запросу
- ***Положительный и отрицательный выход за исключением вторичной 4/20мА***
- ***Однонаправленный выход***

ALLGEMEINE BESCHREIBUNG

ОБЩЕЕ ОПИСАНИЕ

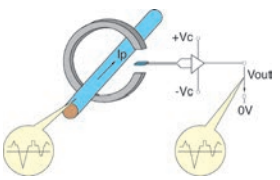

- Funktionsprinzip “Open Loop (offener Kreis) (O/L)”
  Der durch Ip Primärstrom erzeugte Magnetstrom wird im Magnetkreis konzentriert und am offenen Toroidteil mit einem Hall-Sensor gemessen. Das Ausgangssignal dieses Sensors ist dermaßen konditioniert, um eine genaue Ausgabe des Primärstromwertes zu gewährleisten.
- Рабочий принцип “Open Loop (открытый контур) (O/L)”
  Магнитный поток, созданный первичным током IP концентрируется в магнитном контуре и измеряется в открытой части тороида при помощи датчика Холла. Выходной сигнал от этого датчика таким образом кондиционирован, чтобы точно представлять значение первичного тока.

- Die Sensorfunktion beruht auf dem physikalischen Hall-Effekt-Prinzip, das zu Ehren der Erfindung des Physikers E.H.Hall benannt wurde. und zwar: wenn das Magnetfeld senkrecht zum Kabel angelegt wird, wird eine Spannung erzeugt (Hall-Spannung), die quer zur Stromflußrichtung wirkt.
- Функция датчика основывается на физическом принципе «эффекта Холла», который так назван в честь открытия физика Е. Н. Холла, а именно: когда магнитное поле применяется перпендикулярно кабелю, создается напряжение (напряжение Холла), поперечное направлению потока тока.

ANSCHLUSSPLÄNE

СХЕМЫ ПОДКЛЮЧЕНИЯ

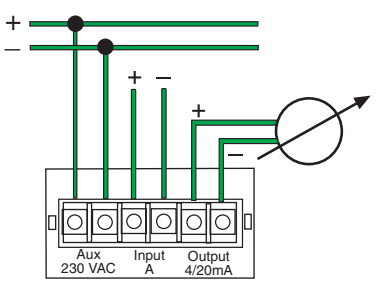

TAHPD1

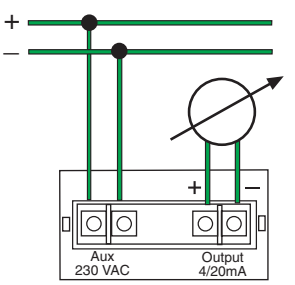

TAHPD2 / TAH4D3 / TAH5

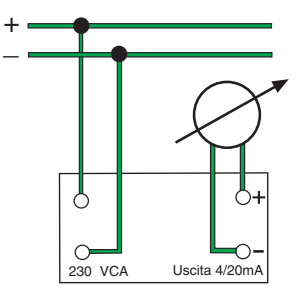

TCSN4D3H

TCSN4D3H MINIATURIZZATO / MINIATURE

- Hilfsversorgung 230VAC (andere auf Anfrage)
- Last am Ausgang 200 Ohm
- Ausgang standardmäßig 4/20mA (**andere bidirektionale Ausgänge** +/-20mA, +/-10V, +/-5V, +/-1V auf Anfrage
- Plombierbarer Klemmdeckel auf Anfrage - andere Daten auf Anfrage
- **Wander (TRMS) auf Anfrage**
- Der Wandler ist für Primärstromeinspeisung über horizontale Schiene 30x10 mm geeignet
- Befestigung: an Wand bzw. Hutschiene mit Zubehör; direkt an Schienen

- Вспомогательное питание 230ВСА (иные по запросу)
- Нагрузка на выходе 200 Ом
- Стандартный выход 4/20м (***иные двунаправленные выходы*** +/-20мА, +/-10В, +/-5В, +/-1В по запросу)
- Пломбируемая клеммная крышка по запросу
- Иные характеристики по запросу
- Трансформаторы ***TRMS по запросу***
- Трансформаторы подходят для ввода первичного тока по горизонтальной шине 30x10 мм
- Крепление: стене или на шине DIN при помощи вспом. оборудования; напрямую на шины

Primär Первичн.	Sekundärstrom Вторичный ток **4/20 mA**	Sekundärstrom Вторичный ток **20 mA**	Sekundärspannung Вторичн. напряжение **10 V**	Gewicht Вес
A	**Klasse / Класс 1**	**Klasse / Класс 1**	**Klasse / Класс 1**	**Kg**
40	TCSN4D3H-40/4-20MA	TCSN4D3H-40/20MA	TCSN4D3H-40/10V	0,5
50	TCSN4D3H-50/4-20MA	TCSN4D3H-50/20MA	TCSN4D3H-50/10V	0,5
60	TCSN4D3H-60/4-20MA	TCSN4D3H-60/20MA	TCSN4D3H-60/10V	0,5
75	TCSN4D3H-75/4-20MA	TCSN4D3H-75/20MA	TCSN4D3H-75/10V	0,5
80	TCSN4D3H-80/4-20MA	TCSN4D3H-80/20MA	TCSN4D3H-80/10V	0,5
100	TCSN4D3H-100/4-20MA	TCSN4D3H-100/20MA	TCSN4D3H-100/10V	0,5
120	TCSN4D3H-120/4-20MA	TCSN4D3H-120/20MA	TCSN4D3H-120/10V	0,5
125	TCSN4D3H-125/4-20MA	TCSN4D3H-125/20MA	TCSN4D3H-125/10V	0,5
150	TCSN4D3H-150/4-20MA	TCSN4D3H-150/20MA	TCSN4D3H-150/10V	0,5
200	TCSN4D3H-200/4-20MA	TCSN4D3H-200/20MA	TCSN4D3H-200/10V	0,5
250	TCSN4D3H-250/4-20MA	TCSN4D3H-250/20MA	TCSN4D3H-250/10V	0,5
300	TCSN4D3H-300/4-20MA	TCSN4D3H-300/20MA	TCSN4D3H-300/10V	0,5
400	TCSN4D3H-400/4-20MA	TCSN4D3H-400/20MA	TCSN4D3H-400/10V	0,5
500	TCSN4D3H-500/4-20MA	TCSN4D3H-500/20MA	TCSN4D3H-500/10V	0,5
600	TCSN4D3H-600/4-20MA	TCSN4D3H-600/20MA	TCSN4D3H-600/10V	0,5

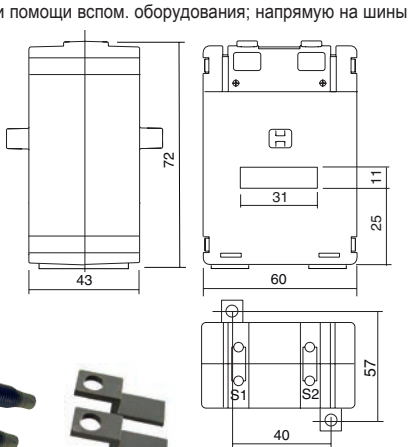

Schauben in Azetalharz /
Винты в ацетальной смоле
M6x50

Zubehör / Всп. оборуд.

TAHPD1

- Wandler mit gewickelter Primärwicklung, Primär- und Sekundärstrom an Klemmen
- Befestigung: an Wand. Zubehör gehört zum Lieferumfang des StWs

- Трансформатор с намотанной первичной обмоткой, первичный и вторичный ток на клеммах
- Крепление: к стене. Вспл. оборудование поставляется вместе с ТТ

Primär Первичн.	Sekundärstrom Вторичный ток **4/20 mA**	Sekundärstrom Вторичный ток **20 mA**	Sekundärspannung Вторичн. напряжение **10 V**	Gewicht Вес
A	**Klasse / Класс 1**	**Klasse / Класс 1**	**Klasse / Класс 1**	**Kg**
1	TAHPD1-1/4-20MA	TAHPD1-1/20MA	TAHPD1-1/10V	0,5
5	TAHPD1-5/4-20MA	TAHPD1-5/20MA	TAHPD1-5/10V	0,5
10	TAHPD1-10/4-20MA	TAHPD1-10/20MA	TAHPD1-10/10V	0,5
15	TAHPD1-15/4-20MA	TAHPD1-15/20MA	TAHPD1-15/10V	0,5
20	TAHPD1-20/4-20MA	TAHPD1-20/20MA	TAHPD1-20/10V	0,5
25	TAHPD1-25/4-20MA	TAHPD1-25/20MA	TAHPD1-25/10V	0,5
40	TAHPD1-40/4-20MA	TAHPD1-40/20MA	TAHPD1-40/10V	0,5

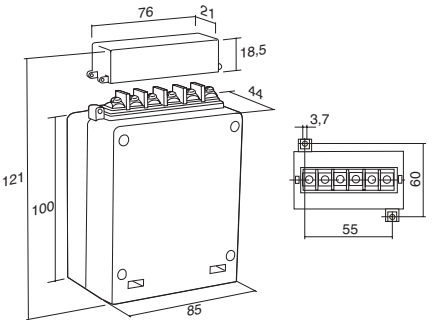

TAHPD2

- Befestigung: an Wand. Zubehör gehört zum Lieferumfang des StWs
- Wandler mit gewickelter Primärwicklung, Primärstrom über integrierte Zentralschiene
  15x3x110 mm bis 200A
  25x3x135 mm bis 250A und 300A
  25x5x135 mm bis 400A
  Sekundärstrom an Klemmen

- Крепление: к стене. Вспл. оборудование поставляется вместе с ТТ
- Трансформатор с намотанной первичной обмоткой, первичный ток по встроенной центральной шине
  15x3x110 мм до 200A
  25x3x135 мм до 300A
  25x5x135 мм до 400A
  вторичный ток на клеммах

Primär Первичн.	Sekundärstrom Вторичный ток **4/20 mA**	Sekundärstrom Вторичный ток **20 mA**	Sekundärspannung Вторичн. напряжение **10 V**	Gewicht Вес
A	**Klasse / Класс 1**	**Klasse / Класс 1**	**Klasse / Класс 1**	**Kg**
50	TAHPD2-50/4-20MA	TAHPD2-50/20MA	TAHPD2-50/10V	0,5
60	TAHPD2-60/4-20MA	TAHPD2-60/20MA	TAHPD2-60/10V	0,5
80	TAHPD2-80/4-20MA	TAHPD2-80/20MA	TAHPD2-80/10V	0,5
100	TAHPD2-100/4-20MA	TAHPD2-100/20MA	TAHPD2-100/10V	0,5
150	TAHPD2-150/4-20MA	TAHPD2-150/20MA	TAHPD2-150/10V	0,5
200	TAHPD2-200/4-20MA	TAHPD2-200/20MA	TAHPD2-200/10V	0,5
250	TAHPD2-250/4-20MA	TAHPD2-250/20MA	TAHPD2-250/10V	0,5
300	TAHPD2-300/4-20MA	TAHPD2-300/20MA	TAHPD2-300/10V	0,5
400	TAHPD2-400/4-20MA	TAHPD2-400/20MA	TAHPD2-400/10V	0,5

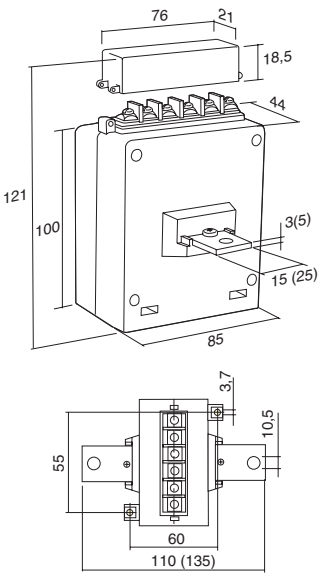

TAH4D3

- Der Wandler ist für Primärstromeinspeisung über Kabel mit max. Durchmesser von 25 mm oder Schiene geeignet: horizontale 30x10 mm; vertikale 30x10 mm
- Befestigung:- an Wand bzw. Hutschiene mit Zubehör
  - direkt an Kabel bzw. Schiene mit Schrauben
  Zubehör und Schrauben gehören zum Lieferumfang des StWs

- Трансформатор подходит для ввода первичного тока по кабелю с макс. диаметром 25 или шине: горизонтальной 30x10 мм; вертикальной 30x10 мм
- Крепление: - к стене или на шине DIN при помощи вспл. оборуд.
  - напрямую на кабеле или на шине при помощи винтов
  Вспл. оборуд. и винты поставляются вместе с ТТ

Primär Первичн.	Sekundärstrom Вторичный ток **4/20 mA**	Sekundärstrom Вторичный ток **20 mA**	Sekundärspannung Вторичн. напряжение **10 V**	Gewicht Вес
A	**Klasse / Класс 1**	**Klasse / Класс 1**	**Klasse / Класс 1**	**Kg**
50	TAH4D3-50/4-20MA	TAH4D3-50/20MA	TAH4D3-50/10V	0,7
60	TAH4D3-60/4-20MA	TAH4D3-60/20MA	TAH4D3-60/10V	0,7
80	TAH4D3-80/4-20MA	TAH4D3-80/20MA	TAH4D3-80/10V	0,7
100	TAH4D3-100/4-20MA	TAH4D3-100/20MA	TAH4D3-100/10V	0,7
150	TAH4D3-150/4-20MA	TAH4D3-150/20MA	TAH4D3-150/10V	0,7
200	TAH4D3-200/4-20MA	TAH4D3-200/20MA	TAH4D3-200/10V	0,7
250	TAH4D3-250/4-20MA	TAH4D3-250/20MA	TAH4D3-250/10V	0,7
300	TAH4D3-300/4-20MA	TAH4D3-300/20MA	TAH4D3-300/10V	0,7
400	TAH4D3-400/4-20MA	TAH4D3-400/20MA	TAH4D3-400/10V	0,7

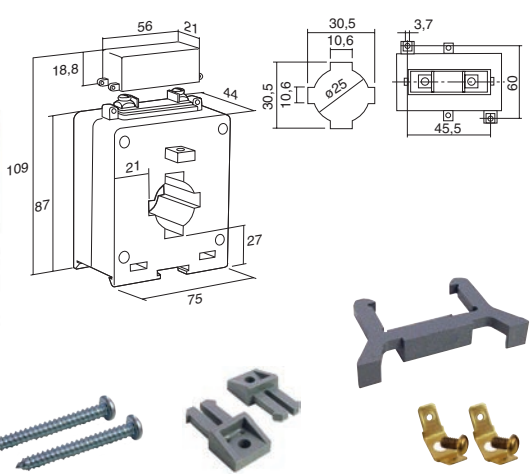

Schrauben / винты: M3,5x38

Zubehör / Вспл. оборуд.

TAH5

- Der Wandler ist für Primärstromeinspeisung über Kabel mit max. Durchmesser von 30 mm oder Schiene geeignet: horizontale 30x30 - 40x25 - 50x20 mm; vertikale 30x10 mm
- Befestigung:- an Wand bzw. Hutschiene mit Zubehör
  - direkt an Kabel bzw. Schiene mit Schrauben

  Zubehör und Schrauben gehören zum Lieferumfang des StWs

- Трансформатор подходит для ввода первичного тока по кабелю с макс. диаметром 30 мм или шине: горизонтальной 30x30 - 40x25 - 50x20 мм; вертикальной 30x10 мм
- Крепление: - стене или на шине DIN при помощи всп. оборудования
  - напрямую на кабеле или на шине при помощи винтов

  Всп. оборуд. и винты поставляются вместе с ТТ

Primär Первичн.	Sekundärstrom Вторичный ток 4/20 mA	Sekundärstrom Вторичный ток 20 mA	Sekundärspannung Вторичн. напряжение 10 V/B	Gewicht Вес
A	Klasse / Класс 1	Klasse / Класс 1	Klasse / Класс 1	Kg
100	TAH5-100/4-20MA	TAH5-100/20MA	TAH5-100/10V	0,5
150	TAH5-150/4-20MA	TAH5-150/20MA	TAH5-150/10V	0,5
200	TAH5-200/4-20MA	TAH5-200/20MA	TAH5-200/10V	0,5
250	TAH5-250/4-20MA	TAH5-250/20MA	TAH5-250/10V	0,5
300	TAH5-300/4-20MA	TAH5-300/20MA	TAH5-300/10V	0,5
400	TAH5-400/4-20MA	TAH5-400/20MA	TAH5-400/10V	0,5

Schrauben / Винта: M3,5x38

Zubehör / Всп. оборуд.

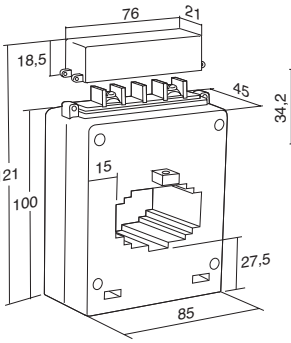

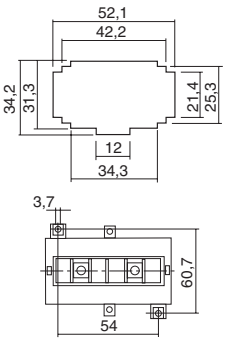

PASSIVE TEILBARE STROMGEBER
ПАССИВНЫЕ РАЗЪЕМНЫЕ ДАТЧИКИ ТОКА

- Klasse 1,5
- Messungen bis 100A
- Das Ausgangssignal 100A wird in das Ausgangssignal 4/20mA (4mA=0; 20mA=100A) umgewandelt
- Diese Lösung ermöglicht eine schnelle Montage an den vorhandenen Schalttafeln bzw. Stationen, denn es entfällt der Anschluß des Leistungskabels, wie dies bei konventionellen StW der Fall ist. Für StW eignen sich die Kabel mit max. Durchmesser von 22 mm und seine Kabelausrichtung beeinflußt keineswegs die Ablesedaten .

- Класс 1,5
- Измерения до 100А
- Входной сигнал 100А преобразуется в выходной сигнал 4/20мА (4мА=0; 20мА=100А)
- Это решение позволяет осуществлять быструю установку в уже существующие электрощиты или станции, поскольку не требуется отключать силовой кабель, как это происходит с классическими ТТ. Для ТТ подходят кабели с макс. диаметром 22 мм и его направление на кабеле не влияет на считывание.

SCSP100A-4/20mA

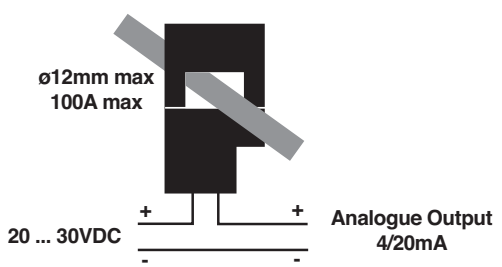

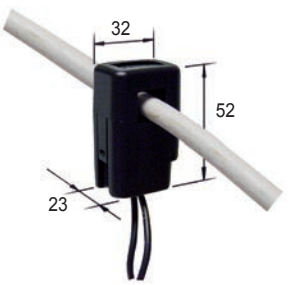

TOROIDALSTROMWANDLER
ТОРОИДАЛЬНЫЕ ТРАНСФОРМАТОРЫ ТОКА

- Diese Stromwandler werden verwendet, wenn einpolare Ströme gemessen werden sollen (Unsymmetrie des vorhandenen Stroms am Dreiphasenkabel) bzw. immer dann, wenn verbesserte technische Daten erforderlich sind
- Die Abmessungen werden jedes Mal aufgrund von angefragten technischen Daten bestimmt
- Mit einem passenden Primärstromkabel
- Betriebstemperatur - 25°C ÷ +40°C. Beim Eintauchen in Öl erhöht sich die max. Betriebstemperatur auf 60°C
- mit Baumwollenband beschichtet, geschützt durch Epoxyd-Isolierlack.

- Эти трансформаторы используются, когда необходимо измерить гомеополярные токи (несбалансированность существующего тока на трехфазном кабеле) или во всех тех случаях, в которых необходимы улучшенные технические характеристики)
- Размеры определяются каждый раз на основании запрошенных технических характеристик
- С проходящим первичным кабелем
- Температура применения: - 25°C ÷ +40°C. При погружении в масло, макс. температура применения вырастает до 60°C
- Отделка хлопковой лентой, защищенной эпоксидной изолирующей краской.

TART

- **Bei Bestellung angeben:**
  - **Primärstromwert (min. 50A)**
  - **Sekundärstromwert (min. 1A)**
  - **Genauigkeitsklasse**
  - **Leistung (VA)**
  - **Innendurchmesser**
- Außendurchmesser und Wandstärke variieren je nach oben aufgeführten Daten.

  Isolation zwischen Primär- und Sekundärspannung sind kundenseitig bei der Montage vorzusehen

- ***При заказе указывать:***
  - ***значение первичного тока (мин. 50А)***
  - ***значение вторичного тока (мин. 1А)***
  - ***класс точности***
  - ***мощность (VA)***
  - ***внутренний диаметр***
- Внешний диаметр и толщина стенки меняются в зависимости от выше указанных данных.

  Изоляция между первичной и вторичной обмоткой должна выполняться заказчиком на этапе монтажа

SPANNUNGSWANDLER
ТРАНСФОРМАТОРЫ НАПРЯЖЕНИЯ

- Ausführung gemäß Normen CEI und IEC, Gehäuse aus ABS mit Gießharzisolation
- Maximale Referenzspannung für Isolation: 0,72 kV (1,2 KV für Typen TVRN...)
- Prüfspannung: 3 kV (6 kV für Typen TVRN...) bei 50 Hz für 1 Minute
- Befestigung an Wand mit Pratzen bzw. an Hutschiene
- Primärspannungen, die von den angegebenen Tabellenwerten abweichen, sind auf Anfrage lieferbar
- Gießharzisolation für Typen TVR.../TVRN; Luftisolation für Typen TVRE...
- Sekundärspannungen standardmäßig: 100V, 100V:√3, 110V, 110V:√3 andere auf Anfrage
- **Genaue Werte für Primär- und Sekundärspannung, Leistung, Klasse und Frequenz bei Bestellung angeben**
- **Spannungsfaktor (FT) für alle Phase-Phase Typen (.../100V oder .../110V) und für 1,2Vn Gleichspannung.**
- **Spannungsfaktor (FT) für alle Phase-Null Typen (...:√3/100:√3 oder ...:√3/110:√3) und 1,2Vn Gleichspannung und 1,9Vn für 8h (mit Ausnahme von Typen TVRE)**

- Конструкция согласно стандартам CEI EN 60044-2 (38-2), корпус из ABS со смоляной изоляцией
- Максимальное контрольное напряжение для изоляции: 0,72 кВ (1,2 КВ для моделей TVRN...)
- Испытательное напряжение: 3 кВ (6 кВ для моделей TVRN...) при 50 Гц в течение 1 мин.
- Крепление к стене при помощи лапок или на шине DIN.
- Первичные напряжения, отличающиеся от указанных в таблице, могут быть выполнены по запросу
- Смоляная изоляция для моделей TVR.../TVRN; воздушная изоляция для моделей TVRE...
- Стандартные вторичные напряжения: 100V, 100V:√3, 110V, 110V:√3 иные по запросу
- ***При заказе точно указывать первичное и вторичное напряжение, мощность, класс и частоту применения***
- ***Коэффициент напряжения (FT) для всех моделей фаза-фаза (.../100В или .../110В) 1,2Vn постоянного.***
- ***Коэффициент напряжения (FT) для всех моделей фаза-нейтраль (...:√3/100:√3 или ...:√3/110:√3) 1,2Vn постоянного и 1,9Vn для 8h (за исключением моделей TVRE).***

BEFESTIGUNGEN FÜR TYPEN / *СИСТЕМЫ КРЕПЛЕНИЯ ДЛЯ МОДЕЛЕЙ:* TVRN6 - TVRN10 - TVRN20

- Plombierbarer transparenter Klemmdeckel Typenschlüssel ATCS3C **nur auf Anfrage lieferbar**
- Пломбируемая прозрачная клеммная крышка код ATCS3C ***поставляется только по запросу***

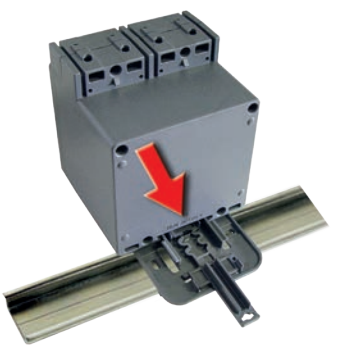

Hutschienenmontage / Монтаж на шине DIN

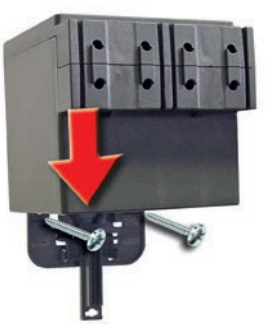

Wandmontage / Монтаж на стене

TVRN6 GIESSHARZISOLATION / *СМОЛЯНАЯ ИЗОЛЯЦИЯ*

Primär Первичн.	Leistung Мощнос.	Meßklassen Классы измерения		Schutzklasse Класс защиты	Gewicht Вес
V	VA	0,5	0,2	3P	Kg
100	6	TVRN6 100/*	TVRN6 100/* 0,2	TVRN6 100/* 3P	2,0
110	6	TVRN6 110/*	TVRN6 110/* 0,2	TVRN6 110/* 3P	2,0
115	6	TVRN6 115/*	TVRN6 115/* 0,2	TVRN6 115/* 3P	2,0
230	6	TVRN6 230/*	TVRN6 230/* 0,2	TVRN6 230/* 3P	2,0
380	6	TVRN6 380/*	TVRN6 380/* 0,2	TVRN6 380/* 3P	2,0
400	6	TVRN6 400/*	TVRN6 400/* 0,2	TVRN6 400/* 3P	2,0
415	6	TVRN6 415/*	TVRN6 415/* 0,2	TVRN6 415/* 3P	2,0
440	6	TVRN6 440/*	TVRN6 440/* 0,2	TVRN6 440/* 3P	2,0
500	6	TVRN6 500/*	TVRN6 500/* 0,2	TVRN6 500/* 3P	2,0
600	6	TVRN6 600/*	TVRN6 600/* 0,2	TVRN6 600/* 3P	2,0
660	6	TVRN6 660/*	TVRN6 660/* 0,2	TVRN6 660/* 3P	2,0
690	6	TVRN6 690/*	TVRN6 690/* 0,2	TVRN6 690/* 3P	2,0
700	6	TVRN6 700/*	TVRN6 700/* 0,2	TVRN6 700/* 3P	2,0
800	6	TVRN6 800/*	TVRN6 800/* 0,2	TVRN6 800/* 3P	2,0
1000	6	TVRN6 1k0/*	TVRN6 1k0/* 0,2	TVRN6 1k0/* 3P	2,0

Primär Первичн.	Leistung Мощнос.	Meßklassen Классы измерения		Schutzklasse Класс защиты	Gewicht Вес
V	VA	0,5	0,2	3P	Kg
100: √3	6	TVRN6 100R/*	TVRN6 100R/* 0,2	TVRN6 100R/* 3P	2,0
110: √3	6	TVRN6 110R/*	TVRN6 110R/* 0,2	TVRN6 110R/* 3P	2,0
115: √3	6	TVRN6 115R/*	TVRN6 115R/* 0,2	TVRN6 115R/* 3P	2,0
230: √3	6	TVRN6 230R/*	TVRN6 230R/* 0,2	TVRN6 230R/* 3P	2,0
380: √3	6	TVRN6 380R/*	TVRN6 380R/* 0,2	TVRN6 380R/* 3P	2,0
400: √3	6	TVRN6 400R/*	TVRN6 400R/* 0,2	TVRN6 400R/* 3P	2,0
415: √3	6	TVRN6 415R/*	TVRN6 415R/* 0,2	TVRN6 415R/* 3P	2,0
440: √3	6	TVRN6 440R/*	TVRN6 440R/* 0,2	TVRN6 440R/* 3P	2,0
500: √3	6	TVRN6 500R/*	TVRN6 500R/* 0,2	TVRN6 500R/* 3P	2,0
600: √3	6	TVRN6 600R/*	TVRN6 600R/* 0,2	TVRN6 600R/* 3P	2,0
660: √3	6	TVRN6 660R/*	TVRN6 660R/* 0,2	TVRN6 660R/* 3P	2,0
690: √3	6	TVRN6 690R/*	TVRN6 690R/* 0,2	TVRN6 690R/* 3P	2,0
700: √3	6	TVRN6 700R/*	TVRN6 700R/* 0,2	TVRN6 700R/* 3P	2,0
800: √3	6	TVRN6 800R/*	TVRN6 800R/* 0,2	TVRN6 800R/* 3P	2,0
1000: √3	6	TVRN6 1k0R/*	TVRN6 1k0R/* 0,2	TVRN6 1k0R/* 3P	2,0

(*) Sekundärspannungswert / значение вторичного напряжения

55PSST-TVRN

55PSSTAFFATVR20

Zubehör / Всп. оборуд.

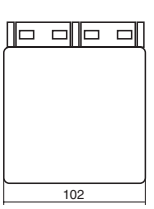

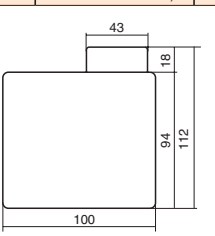

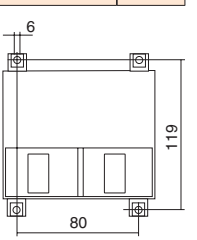

TVRN10 GIESSHARZISOLATION / *СМОЛЯНАЯ ИЗОЛЯЦИЯ*

Primär Первичн.	Leistung Мощнос.	Meßklassen Классы измерения		Schutzklasse Класс защиты	Gewicht Вес
V	VA	0,5	0,2	3P	Kg
100	10	TVRN10 100/*	TVRN10 100/* 0,2	TVRN10 100/* 3P	2,5
110	10	TVRN10 110/*	TVRN10 110/* 0,2	TVRN10 110/* 3P	2,5
115	10	TVRN10 115/*	TVRN10 115/* 0,2	TVRN10 115/* 3P	2,5
230	10	TVRN10 230/*	TVRN10 230/* 0,2	TVRN10 230/* 3P	2,5
380	10	TVRN10 380/*	TVRN10 380/* 0,2	TVRN10 380/* 3P	2,5
400	10	TVRN10 400/*	TVRN10 400/* 0,2	TVRN10 400/* 3P	2,5
415	10	TVRN10 415/*	TVRN10 415/* 0,2	TVRN10 415/* 3P	2,5
440	10	TVRN10 440/*	TVRN10 440/* 0,2	TVRN10 440/* 3P	2,5
500	10	TVRN10 500/*	TVRN10 500/* 0,2	TVRN10 500/* 3P	2,5
600	10	TVRN10 600/*	TVRN10 600/* 0,2	TVRN10 600/* 3P	2,5
660	10	TVRN10 660/*	TVRN10 660/* 0,2	TVRN10 660/* 3P	2,5
690	10	TVRN10 690/*	TVRN10 690/* 0,2	TVRN10 690/* 3P	2,5
700	10	TVRN10 700/*	TVRN10 700/* 0,2	TVRN10 700/* 3P	2,5
800	10	TVRN10 800/*	TVRN10 800/* 0,2	TVRN10 800/* 3P	2,5
1000	10	TVRN10 1k0/*	TVRN10 1k0/* 0,2	TVRN10 1k0/* 3P	2,5

Primär Первичн.	Leistung Мощнос.	Meßklassen Классы измерения		Schutzklasse Класс защиты	Gewicht Вес
V	VA	0,5	0,2	3P	Kg
100: √3	10	TVRN10 100R/*	TVRN10 100R/* 0,2	TVRN10 100R/* 3P	2,5
110: √3	10	TVRN10 110R/*	TVRN10 110R/* 0,2	TVRN10 110R/* 3P	2,5
115: √3	10	TVRN10 115R/*	TVRN10 115R/* 0,2	TVRN10 115R/* 3P	2,5
230: √3	10	TVRN10 230R/*	TVRN10 230R/* 0,2	TVRN10 230R/* 3P	2,5
380: √3	10	TVRN10 380R/*	TVRN10 380R/* 0,2	TVRN10 380R/* 3P	2,5
400: √3	10	TVRN10 400R/*	TVRN10 400R/* 0,2	TVRN10 400R/* 3P	2,5
415: √3	10	TVRN10 415R/*	TVRN10 415R/* 0,2	TVRN10 415R/* 3P	2,5
440: √3	10	TVRN10 440R/*	TVRN10 440R/* 0,2	TVRN10 440R/* 3P	2,5
500: √3	10	TVRN10 500R/*	TVRN10 500R/* 0,2	TVRN10 500R/* 3P	2,5
600: √3	10	TVRN10 600R/*	TVRN10 600R/* 0,2	TVRN10 600R/* 3P	2,5
660: √3	10	TVRN10 660R/*	TVRN10 660R/* 0,2	TVRN10 660R/* 3P	2,5
690: √3	10	TVRN10 690R/*	TVRN10 690R/* 0,2	TVRN10 690R/* 3P	2,5
700: √3	10	TVRN10 700R/*	TVRN10 700R/* 0,2	TVRN10 700R/* 3P	2,5
800: √3	10	TVRN10 800R/*	TVRN10 800R/* 0,2	TVRN10 800R/* 3P	2,5
1000: √3	10	TVRN10 1k0R/*	TVRN10 1k0R/* 0,2	TVRN10 1k0R/* 3P	2,5

(*) Sekundärspannungswert / значение вторичного напряжения

Zubehör / Вспл. оборуд.

55PSSTAFFATVR20

55PSST-TVRN

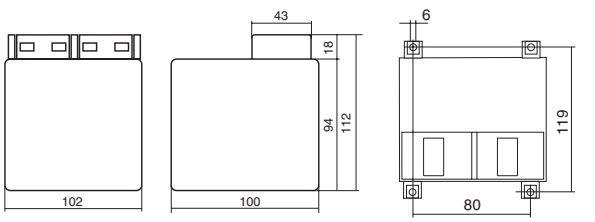

TVRN20 GIESSHARZISOLATION / *СМОЛЯНАЯ ИЗОЛЯЦИЯ*

Primär Первичн.	Leistung Мощнос.	Meßklassen Классы измерения		Schutzklasse Класс защиты	Gewicht Вес
V	VA	0,5	0,2	3P	Kg
100	20	TVRN20 100/*	TVRN20 100/* 0,2	TVRN20 100/* 3P	2,7
110	20	TVRN20 110/*	TVRN20 110/* 0,2	TVRN20 110/* 3P	2,7
115	20	TVRN20 115/*	TVRN20 115/* 0,2	TVRN20 115/* 3P	2,7
230	20	TVRN20 230/*	TVRN20 230/* 0,2	TVRN20 230/* 3P	2,7
380	20	TVRN20 380/*	TVRN20 380/* 0,2	TVRN20 380/* 3P	2,7
400	20	TVRN20 400/*	TVRN20 400/* 0,2	TVRN20 400/* 3P	2,7
415	20	TVRN20 415/*	TVRN20 415/* 0,2	TVRN20 415/* 3P	2,7
440	20	TVRN20 440/*	TVRN20 440/* 0,2	TVRN20 440/* 3P	2,7
500	20	TVRN20 500/*	TVRN20 500/* 0,2	TVRN20 500/* 3P	2,7
600	20	TVRN20 600/*	TVRN20 600/* 0,2	TVRN20 600/* 3P	2,7
660	20	TVRN20 660/*	TVRN20 660/* 0,2	TVRN20 660/* 3P	2,7
690	20	TVRN20 690/*	TVRN20 690/* 0,2	TVRN20 690/* 3P	2,7
700	20	TVRN20 700/*	TVRN20 700/* 0,2	TVRN20 700/* 3P	2,7
800	20	TVRN20 800/*	TVRN20 800/* 0,2	TVRN20 800/* 3P	2,7
1000	20	TVRN20 1k0/*	TVRN20 1k0/* 0,2	TVRN20 1k0/* 3P	2,7

Primär Первичн.	Leistung Мощнос.	Meßklassen Классы измерения		Schutzklasse Класс защиты	Gewicht Вес
V	VA	0,5	0,2	3P	Kg
100: √3	20	TVRN20 100R/*	TVRN20 100R/* 0,2	TVRN20 100R/* 3P	2,7
110: √3	20	TVRN20 110R/*	TVRN20 110R/* 0,2	TVRN20 110R/* 3P	2,7
115: √3	20	TVRN20 115R/*	TVRN20 115R/* 0,2	TVRN20 115R/* 3P	2,7
230: √3	20	TVRN20 230R/*	TVRN20 230R/* 0,2	TVRN20 230R/* 3P	2,7
380: √3	20	TVRN20 380R/*	TVRN20 380R/* 0,2	TVRN20 380R/* 3P	2,7
400: √3	20	TVRN20 400R/*	TVRN20 400R/* 0,2	TVRN20 400R/* 3P	2,7
415: √3	20	TVRN20 415R/*	TVRN20 415R/* 0,2	TVRN20 415R/* 3P	2,7
440: √3	20	TVRN20 440R/*	TVRN20 440R/* 0,2	TVRN20 440R/* 3P	2,7
500: √3	20	TVRN20 500R/*	TVRN20 500R/* 0,2	TVRN20 500R/* 3P	2,7
600: √3	20	TVRN20 600R/*	TVRN20 600R/* 0,2	TVRN20 600R/* 3P	2,7
660: √3	20	TVRN20 660R/*	TVRN20 660R/* 0,2	TVRN20 660R/* 3P	2,7
690: √3	20	TVRN20 690R/*	TVRN20 690R/* 0,2	TVRN20 690R/* 3P	2,7
700: √3	20	TVRN20 700R/*	TVRN20 700R/* 0,2	TVRN20 700R/* 3P	2,7
800: √3	20	TVRN20 800R/*	TVRN20 800R/* 0,2	TVRN20 800R/* 3P	2,7
1000: √3	20	TVRN20 1k0R/*	TVRN20 1k0R/* 0,2	TVRN20 1k0R/* 3P	2,7

(*) Sekundärspannungswert / значение вторичного напряжения

Zubehör / Вспл. оборуд.

55PSSTAFFATVR20

55PSST-TVRN

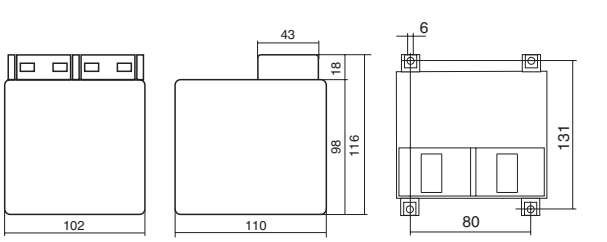

- Spannungswandler mit zweifacher Sekundärwicklung
  Трансформаторы напряжения с двойной вторичной обмоткой
- Zwei Sekundärwicklungen sind miteinander mit drei Klassen 0,5-0,2-3P kombinierbar
  Две вторичные обмотки могут комбинироваться между собой с тремя классами 0,5-0,2-3P

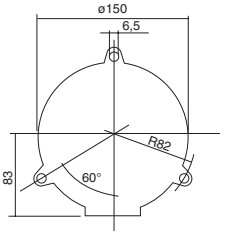

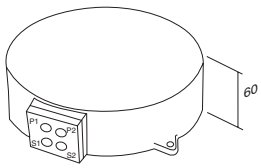

Primär Первичн.	Leistung Мощнос.	Meßklassen Классы измерения		Schutzklasse Класс защиты	Gewicht Вес
V	VA	0,5	0,2	3P	Kg
100	20	TVR20D 100/100-100V	TVR20D 100/100-100V 0,2	TVR20D 100/100-100V 3P	
110	20	TVR20D 110/100-100V	TVR20D 110/100-100V 0,2	TVR20D 110/100-100V 3P	
115	20	TVR20D 115/100-100V	TVR20D 115/100-100V 0,2	TVR20D 115/100-100V 3P	
230	20	TVR20D 230/100-100V	TVR20D 230/100-100V 0,2	TVR20D 230/100-100V 3P	
380	20	TVR20D 380/100-100V	TVR20D 380/100-100V 0,2	TVR20D 380/100-100V 3P	
400	20	TVR20D 400/100-100V	TVR20D 400/100-100V 0,2	TVR20D 400/100-100V 3P	
415	20	TVR20D 415/100-100V	TVR20D 415/100-100V 0,2	TVR20D 415/100-100V 3P	
440	20	TVR20D 440/100-100V	TVR20D 440/100-100V 0,2	TVR20D 440/100-100V 3P	
500	20	TVR20D 500/100-100V	TVR20D 500/100-100V 0,2	TVR20D 500/100-100V 3P	
600	20	TVR20D 600/100-100V	TVR20D 600/100-100V 0,2	TVR20D 600/100-100V 3P	
660	20	TVR20D 660/100-100V	TVR20D 660/100-100V 0,2	TVR20D 660/100-100V 3P	
690	20	TVR20D 690/100-100V	TVR20D 690/100-100V 0,2	TVR20D 690/100-100V 3P	
700	20	TVR20D 700/100-100V	TVR20D 700/100-100V 0,2	TVR20D 700/100-100V 3P	
800	20	TVR20D 800/100-100V	TVR20D 800/100-100V 0,2	TVR20D 800/100-100V 3P	
1000	20	TVR20D 1k0/100-100V	TVR20D 1k0/100-100V 0,2	TVR20D 1k0/100-100V 3P	

Primär Первичн.	Leistung Мощнос.	Meßklassen Классы измерения		Schutzklasse Класс защиты	Gewicht Вес
V	VA	0,5	0,2	3P	Kg
100	20	TVR20D 100/110-110V	TVR20D 100/110-110V 0,2	TVR20D 100/110-110V 3P	
110	20	TVR20D 110/110-110V	TVR20D 110/110-110V 0,2	TVR20D 110/110-110V 3P	
115	20	TVR20D 115/110-110V	TVR20D 115/110-110V 0,2	TVR20D 115/110-110V 3P	
230	20	TVR20D 230/110-110V	TVR20D 230/110-110V 0,2	TVR20D 230/110-110V 3P	
380	20	TVR20D 380/110-110V	TVR20D 380/110-110V 0,2	TVR20D 380/110-110V 3P	
400	20	TVR20D 400/110-110V	TVR20D 400/110-110V 0,2	TVR20D 400/110-110V 3P	
415	20	TVR20D 415/110-110V	TVR20D 415/110-110V 0,2	TVR20D 415/110-110V 3P	
440	20	TVR20D 440/110-110V	TVR20D 440/110-110V 0,2	TVR20D 440/110-110V 3P	
500	20	TVR20D 500/110-110V	TVR20D 500/110-110V 0,2	TVR20D 500/110-110V 3P	
600	20	TVR20D 600/110-110V	TVR20D 600/110-110V 0,2	TVR20D 600/110-110V 3P	
660	20	TVR20D 660/110-110V	TVR20D 660/110-110V 0,2	TVR20D 660/110-110V 3P	
690	20	TVR20D 690/110-110V	TVR20D 690/110-110V 0,2	TVR20D 690/110-110V 3P	
700	20	TVR20D 700/110-110V	TVR20D 700/110-110V 0,2	TVR20D 700/110-110V 3P	
800	20	TVR20D 800/110-110V	TVR20D 800/110-110V 0,2	TVR20D 800/110-110V 3P	
1000	20	TVR20D 1k0/110-110V	TVR20D 1k0/110-110V 0,2	TVR20D 1k0/110-110V 3P	

Primär Первичн.	Leistung Мощнос.	Meßklassen Классы измерения		Schutzklasse Класс защиты	Gewicht Вес
V	VA	0,5	0,2	3P	Kg
100: √3	20	TVR20D 100R/100R-100:3V	TVR20D 100R/100R-100:3V 0,2	TVR20D 100R/100R-100:3V 3P	
110: √3	20	TVR20D 110R/100R-100:3V	TVR20D 110R/100R-100:3V 0,2	TVR20D 110R/100R-100:3V 3P	
115: √3	20	TVR20D 115R/100R-100:3V	TVR20D 115R/100R-100:3V 0,2	TVR20D 115R/100R-100:3V 3P	
230: √3	20	TVR20D 230R/100R-100:3V	TVR20D 230R/100R-100:3V 0,2	TVR20D 230R/100R-100:3V 3P	
380: √3	20	TVR20D 380R/100R-100:3V	TVR20D 380R/100R-100:3V 0,2	TVR20D 380R/100R-100:3V 3P	
400: √3	20	TVR20D 400R/100R-100:3V	TVR20D 400R/100R-100:3V 0,2	TVR20D 400R/100R-100:3V 3P	
415: √3	20	TVR20D 415R/100R-100:3V	TVR20D 415R/100R-100:3V 0,2	TVR20D 415R/100R-100:3V 3P	
440: √3	20	TVR20D 440R/100R-100:3V	TVR20D 440R/100R-100:3V 0,2	TVR20D 440R/100R-100:3V 3P	
500: √3	20	TVR20D 500R/100R-100:3V	TVR20D 500R/100R-100:3V 0,2	TVR20D 500R/100R-100:3V 3P	
600: √3	20	TVR20D 600R/100R-100:3V	TVR20D 600R/100R-100:3V 0,2	TVR20D 600R/100R-100:3V 3P	
660: √3	20	TVR20D 660R/100R-100:3V	TVR20D 660R/100R-100:3V 0,2	TVR20D 660R/100R-100:3V 3P	
690: √3	20	TVR20D 690R/100R-100:3V	TVR20D 690R/100R-100:3V 0,2	TVR20D 690R/100R-100:3V 3P	
700: √3	20	TVR20D 700R/100R-100:3V	TVR20D 700R/100R-100:3V 0,2	TVR20D 700R/100R-100:3V 3P	
800: √3	20	TVR20D 800R/100R-100:3V	TVR20D 800R/100R-100:3V 0,2	TVR20D 800R/100R-100:3V 3P	
1000: √3	20	TVR20D 1k0R/100R-100:3V	TVR20D 1k0R/100R-100:3V 0,2	TVR20D 1k0R/100R-100:3V 3P	

Primär Первичн.	Leistung Мощнос.	Meßklassen Классы измерения		Schutzklasse Класс защиты	Gewicht Вес
V	VA	0,5	0,2	3P	Kg
100: √3	20	TVR20D 100R/110R-110:3V	TVR20D 100R/110R-110:3V 0,2	TVR20D 100R/110R-110:3V 3P	
110: √3	20	TVR20D 110R/110R-110:3V	TVR20D 110R/110R-110:3V 0,2	TVR20D 110R/110R-110:3V 3P	
115: √3	20	TVR20D 115R/110R-110:3V	TVR20D 115R/110R-110:3V 0,2	TVR20D 115R/110R-110:3V 3P	
230: √3	20	TVR20D 230R/110R-110:3V	TVR20D 230R/110R-110:3V 0,2	TVR20D 230R/110R-110:3V 3P	
380: √3	20	TVR20D 380R/110R-110:3V	TVR20D 380R/110R-110:3V 0,2	TVR20D 380R/110R-110:3V 3P	
400: √3	20	TVR20D 400R/110R-110:3V	TVR20D 400R/110R-110:3V 0,2	TVR20D 400R/110R-110:3V 3P	
415: √3	20	TVR20D 415R/110R-110:3V	TVR20D 415R/110R-110:3V 0,2	TVR20D 415R/110R-110:3V 3P	
440: √3	20	TVR20D 440R/110R-110:3V	TVR20D 440R/110R-110:3V 0,2	TVR20D 440R/110R-110:3V 3P	
500: √3	20	TVR20D 500R/110R-110:3V	TVR20D 500R/110R-110:3V 0,2	TVR20D 500R/110R-110:3V 3P	
600: √3	20	TVR20D 600R/110R-110:3V	TVR20D 600R/110R-110:3V 0,2	TVR20D 600R/110R-110:3V 3P	
660: √3	20	TVR20D 660R/110R-110:3V	TVR20D 660R/110R-110:3V 0,2	TVR20D 660R/110R-110:3V 3P	
690: √3	20	TVR20D 690R/110R-110:3V	TVR20D 690R/110R-110:3V 0,2	TVR20D 690R/110R-110:3V 3P	
700: √3	20	TVR20D 700R/110R-110:3V	TVR20D 700R/110R-110:3V 0,2	TVR20D 700R/110R-110:3V 3P	
800: √3	20	TVR20D 800R/110R-110:3V	TVR20D 800R/110R-110:3V 0,2	TVR20D 800R/110R-110:3V 3P	
1000: √3	20	TVR20D 1k0R/110R-110:3V	TVR20D 1k0R/110R-110:3V 0,2	TVR20D 1k0R/110R-110:3V 3P	

Primär Первичн.	Leistung Мощнос.	Meßklassen Классы измерения		Schutzklasse Класс защиты	Gewicht Вес
V	VA	0,5	0,2	3P	Kg
100: √3	20	TVR20D 100R/100R-100R	TVR20D 100R/100R-100R 0,2	TVR20D 100R/100R-100R 3P	
110: √3	20	TVR20D 110R/100R-100R	TVR20D 110R/100R-100R 0,2	TVR20D 110R/100R-100R 3P	
115: √3	20	TVR20D 115R/100R-100R	TVR20D 115R/100R-100R 0,2	TVR20D 115R/100R-100R 3P	
230: √3	20	TVR20D 230R/100R-100R	TVR20D 230R/100R-100R 0,2	TVR20D 230R/100R-100R 3P	
380: √3	20	TVR20D 380R/100R-100R	TVR20D 380R/100R-100R 0,2	TVR20D 380R/100R-100R 3P	
400: √3	20	TVR20D 400R/100R-100R	TVR20D 400R/100R-100R 0,2	TVR20D 400R/100R-100R 3P	
415: √3	20	TVR20D 415R/100R-100R	TVR20D 415R/100R-100R 0,2	TVR20D 415R/100R-100R 3P	
440: √3	20	TVR20D 440R/100R-100R	TVR20D 440R/100R-100R 0,2	TVR20D 440R/100R-100R 3P	
500: √3	20	TVR20D 500R/100R-100R	TVR20D 500R/100R-100R 0,2	TVR20D 500R/100R-100R 3P	
600: √3	20	TVR20D 600R/100R-100R	TVR20D 600R/100R-100R 0,2	TVR20D 600R/100R-100R 3P	
660: √3	20	TVR20D 660R/100R-100R	TVR20D 660R/100R-100R 0,2	TVR20D 660R/100R-100R 3P	
690: √3	20	TVR20D 690R/100R-100R	TVR20D 690R/100R-100R 0,2	TVR20D 690R/100R-100R 3P	
700: √3	20	TVR20D 700R/100R-100R	TVR20D 700R/100R-100R 0,2	TVR20D 700R/100R-100R 3P	
800: √3	20	TVR20D 800R/100R-100R	TVR20D 800R/100R-100R 0,2	TVR20D 800R/100R-100R 3P	
1000: √3	20	TVR20D 1k0R/100R-100R	TVR20D 1k0R/100R-100R 0,2	TVR20D 1k0R/100R-100R 3P	

Primär Первичн.	Leistung Мощнос.	Meßklassen Классы измерения		Schutzklasse Класс защиты	Gewicht Вес
V	VA	0,5	0,2	3P	Kg
100: √3	20	TVR20D 100R/110R-110R	TVR20D 100R/110R-110R 0,2	TVR20D 100R/110R-110R 3P	
110: √3	20	TVR20D 110R/110R-110R	TVR20D 110R/110R-110R 0,2	TVR20D 110R/110R-110R 3P	
115: √3	20	TVR20D 115R/110R-110R	TVR20D 115R/110R-110R 0,2	TVR20D 115R/110R-110R 3P	
230: √3	20	TVR20D 230R/110R-110R	TVR20D 230R/110R-110R 0,2	TVR20D 230R/110R-110R 3P	
380: √3	20	TVR20D 380R/110R-110R	TVR20D 380R/110R-110R 0,2	TVR20D 380R/110R-110R 3P	
400: √3	20	TVR20D 400R/110R-110R	TVR20D 400R/110R-110R 0,2	TVR20D 400R/110R-110R 3P	
415: √3	20	TVR20D 415R/110R-110R	TVR20D 415R/110R-110R 0,2	TVR20D 415R/110R-110R 3P	
440: √3	20	TVR20D 440R/110R-110R	TVR20D 440R/110R-110R 0,2	TVR20D 440R/110R-110R 3P	
500: √3	20	TVR20D 500R/110R-110R	TVR20D 500R/110R-110R 0,2	TVR20D 500R/110R-110R 3P	
600: √3	20	TVR20D 600R/110R-110R	TVR20D 600R/110R-110R 0,2	TVR20D 600R/110R-110R 3P	
660: √3	20	TVR20D 660R/110R-110R	TVR20D 660R/110R-110R 0,2	TVR20D 660R/110R-110R 3P	
690: √3	20	TVR20D 690R/110R-110R	TVR20D 690R/110R-110R 0,2	TVR20D 690R/110R-110R 3P	
700: √3	20	TVR20D 700R/110R-110R	TVR20D 700R/110R-110R 0,2	TVR20D 700R/110R-110R 3P	
800: √3	20	TVR20D 800R/110R-110R	TVR20D 800R/110R-110R 0,2	TVR20D 800R/110R-110R 3P	
1000: √3	20	TVR20D 1k0R/110R-110R	TVR20D 1k0R/110R-110R 0,2	TVR20D 1k0R/110R-110R 3P	

- Spannungswandler mit zweifacher Sekundärwicklung
  Трансформаторы напряжения с двойно вторичной обмоткой
- Zwei Sekundärwicklungen sind miteinander mit drei Klassen 0,5-0,2-3P kombinierbar
  Две вторичные обмотки могут комбинироваться между собой с тремя классами 0,5-0,2-3P

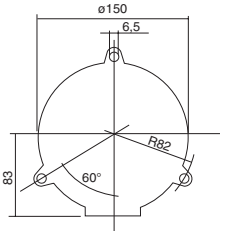

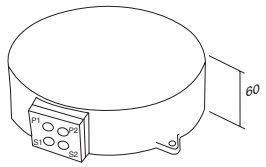

Primär Первичн.	Leistung Мощнос.	Meßklassen Классы измерения		Schutzklasse Класс защиты	Gewicht Вес
V	VA	0,5	0,2	3P	Kg
100	50	TVR50D 100/100-100V	TVR50D 100/100-100V 0,2	TVR50D 100/100-100V 3P	
110	50	TVR50D 110/100-100V	TVR50D 110/100-100V 0,2	TVR50D 110/100-100V 3P	
115	50	TVR50D 115/100-100V	TVR50D 115/100-100V 0,2	TVR50D 115/100-100V 3P	
230	50	TVR50D 230/100-100V	TVR50D 230/100-100V 0,2	TVR50D 230/100-100V 3P	
380	50	TVR50D 380/100-100V	TVR50D 380/100-100V 0,2	TVR50D 380/100-100V 3P	
400	50	TVR50D 400/100-100V	TVR50D 400/100-100V 0,2	TVR50D 400/100-100V 3P	
415	50	TVR50D 415/100-100V	TVR50D 415/100-100V 0,2	TVR50D 415/100-100V 3P	
440	50	TVR50D 440/100-100V	TVR50D 440/100-100V 0,2	TVR50D 440/100-100V 3P	
500	50	TVR50D 500/100-100V	TVR50D 500/100-100V 0,2	TVR50D 500/100-100V 3P	
600	50	TVR50D 600/100-100V	TVR50D 600/100-100V 0,2	TVR50D 600/100-100V 3P	
660	50	TVR50D 660/100-100V	TVR50D 660/100-100V 0,2	TVR50D 660/100-100V 3P	
690	50	TVR50D 690/100-100V	TVR50D 690/100-100V 0,2	TVR50D 690/100-100V 3P	
700	50	TVR50D 700/100-100V	TVR50D 700/100-100V 0,2	TVR50D 700/100-100V 3P	
800	50	TVR50D 800/100-100V	TVR50D 800/100-100V 0,2	TVR50D 800/100-100V 3P	
1000	50	TVR50D 1k0/100-100V	TVR50D 1k0/100-100V 0,2	TVR50D 1k0/100-100V 3P	

Primär Первичн.	Leistung Мощнос.	Meßklassen Классы измерения		Schutzklasse Класс защиты	Gewicht Вес
V	VA	0,5	0,2	3P	Kg
100	50	TVR50D 100/110-110V	TVR50D 100/110-110V 0,2	TVR50D 100/110-110V 3P	
110	50	TVR50D 110/110-110V	TVR50D 110/110-110V 0,2	TVR50D 110/110-110V 3P	
115	50	TVR50D 115/110-110V	TVR50D 115/110-110V 0,2	TVR50D 115/110-110V 3P	
230	50	TVR50D 230/110-110V	TVR50D 230/110-110V 0,2	TVR50D 230/110-110V 3P	
380	50	TVR50D 380/110-110V	TVR50D 380/110-110V 0,2	TVR50D 380/110-110V 3P	
400	50	TVR50D 400/110-110V	TVR50D 400/110-110V 0,2	TVR50D 400/110-110V 3P	
415	50	TVR50D 415/110-110V	TVR50D 415/110-110V 0,2	TVR50D 415/110-110V 3P	
440	50	TVR50D 440/110-110V	TVR50D 440/110-110V 0,2	TVR50D 440/110-110V 3P	
500	50	TVR50D 500/110-110V	TVR50D 500/110-110V 0,2	TVR50D 500/110-110V 3P	
600	50	TVR50D 600/110-110V	TVR50D 600/110-110V 0,2	TVR50D 600/110-110V 3P	
660	50	TVR50D 660/110-110V	TVR50D 660/110-110V 0,2	TVR50D 660/110-110V 3P	
690	50	TVR50D 690/110-110V	TVR50D 690/110-110V 0,2	TVR50D 690/110-110V 3P	
700	50	TVR50D 700/110-110V	TVR50D 700/110-110V 0,2	TVR50D 700/110-110V 3P	
800	50	TVR50D 800/110-110V	TVR50D 800/110-110V 0,2	TVR50D 800/110-110V 3P	
1000	50	TVR50D 1k0/110-110V	TVR50D 1k0/110-110V 0,2	TVR50D 1k0/110-110V 3P	

Primär Первичн.	Leistung Мощнос.	Meßklassen Классы измерения		Schutzklasse Класс защиты	Gewicht Вес
V	VA	0,5	0,2	3P	Kg
100: √3	50	TVR50D 100R/100R-100:3V	TVR50D 100R/100R-100:3V 0,2	TVR50D 100R/100R-100:3V 3P	
110: √3	50	TVR50D 110R/100R-100:3V	TVR50D 110R/100R-100:3V 0,2	TVR50D 110R/100R-100:3V 3P	
115: √3	50	TVR50D 115R/100R-100:3V	TVR50D 115R/100R-100:3V 0,2	TVR50D 115R/100R-100:3V 3P	
230: √3	50	TVR50D 230R/100R-100:3V	TVR50D 230R/100R-100:3V 0,2	TVR50D 230R/100R-100:3V 3P	
380: √3	50	TVR50D 380R/100R-100:3V	TVR50D 380R/100R-100:3V 0,2	TVR50D 380R/100R-100:3V 3P	
400: √3	50	TVR50D 400R/100R-100:3V	TVR50D 400R/100R-100:3V 0,2	TVR50D 400R/100R-100:3V 3P	
415: √3	50	TVR50D 415R/100R-100:3V	TVR50D 415R/100R-100:3V 0,2	TVR50D 415R/100R-100:3V 3P	
440: √3	50	TVR50D 440R/100R-100:3V	TVR50D 440R/100R-100:3V 0,2	TVR50D 440R/100R-100:3V 3P	
500: √3	50	TVR50D 500R/100R-100:3V	TVR50D 500R/100R-100:3V 0,2	TVR50D 500R/100R-100:3V 3P	
600: √3	50	TVR50D 600R/100R-100:3V	TVR50D 600R/100R-100:3V 0,2	TVR50D 600R/100R-100:3V 3P	
660: √3	50	TVR50D 660R/100R-100:3V	TVR50D 660R/100R-100:3V 0,2	TVR50D 660R/100R-100:3V 3P	
690: √3	50	TVR50D 690R/100R-100:3V	TVR50D 690R/100R-100:3V 0,2	TVR50D 690R/100R-100:3V 3P	
700: √3	50	TVR50D 700R/100R-100:3V	TVR50D 700R/100R-100:3V 0,2	TVR50D 700R/100R-100:3V 3P	
800: √3	50	TVR50D 800R/100R-100:3V	TVR50D 800R/100R-100:3V 0,2	TVR50D 800R/100R-100:3V 3P	
1000: √3	50	TVR50D 1k0/100R-100:3V	TVR50D 1k0/100R-100:3V 0,2	TVR50D 1k0/100R-100:3V 3P	

Primär Первичн.	Leistung Мощнос.	Meßklassen Классы измерения		Schutzklasse Класс защиты	Gewicht Вес
V	VA	0,5	0,2	3P	Kg
100: √3	50	TVR50D 100R/110R-110:3V	TVR50D 100R/110R-110:3V 0,2	TVR50D 100R/110R-110:3V 3P	
110: √3	50	TVR50D 110R/110R-110:3V	TVR50D 110R/110R-110:3V 0,2	TVR50D 110R/110R-110:3V 3P	
115: √3	50	TVR50D 115R/110R-110:3V	TVR50D 115R/110R-110:3V 0,2	TVR50D 115R/110R-110:3V 3P	
230: √3	50	TVR50D 230R/110R-110:3V	TVR50D 230R/110R-110:3V 0,2	TVR50D 230R/110R-110:3V 3P	
380: √3	50	TVR50D 380R/110R-110:3V	TVR50D 380R/110R-110:3V 0,2	TVR50D 380R/110R-110:3V 3P	
400: √3	50	TVR50D 400R/110R-110:3V	TVR50D 400R/110R-110:3V 0,2	TVR50D 400R/110R-110:3V 3P	
415: √3	50	TVR50D 415R/110R-110:3V	TVR50D 415R/110R-110:3V 0,2	TVR50D 415R/110R-110:3V 3P	
440: √3	50	TVR50D 440R/110R-110:3V	TVR50D 440R/110R-110:3V 0,2	TVR50D 440R/110R-110:3V 3P	
500: √3	50	TVR50D 500R/110R-110:3V	TVR50D 500R/110R-110:3V 0,2	TVR50D 500R/110R-110:3V 3P	
600: √3	50	TVR50D 600R/110R-110:3V	TVR50D 600R/110R-110:3V 0,2	TVR50D 600R/110R-110:3V 3P	
660: √3	50	TVR50D 660R/110R-110:3V	TVR50D 660R/110R-110:3V 0,2	TVR50D 660R/110R-110:3V 3P	
690: √3	50	TVR50D 690R/110R-110:3V	TVR50D 690R/110R-110:3V 0,2	TVR50D 690R/110R-110:3V 3P	
700: √3	50	TVR50D 700R/110R-110:3V	TVR50D 700R/110R-110:3V 0,2	TVR50D 700R/110R-110:3V 3P	
800: √3	50	TVR50D 800R/110R-110:3V	TVR50D 800R/110R-110:3V 0,2	TVR50D 800R/110R-110:3V 3P	
1000: √3	50	TVR50D 1k0/110R-110:3V	TVR50D 1k0/110R-110:3V 0,2	TVR50D 1k0/110R-110:3V 3P	

Primär Первичн.	Leistung Мощнос.	Meßklassen Классы измерения		Schutzklasse Класс защиты	Gewicht Вес
V	VA	0,5	0,2	3P	Kg
100: √3	50	TVR50D 100R/100R-100R	TVR50D 100R/100R-100R 0,2	TVR50D 100R/100R-100R 3P	
110: √3	50	TVR50D 110R/100R-100R	TVR50D 110R/100R-100R 0,2	TVR50D 110R/100R-100R 3P	
115: √3	50	TVR50D 115R/100R-100R	TVR50D 115R/100R-100R 0,2	TVR50D 115R/100R-100R 3P	
230: √3	50	TVR50D 230R/100R-100R	TVR50D 230R/100R-100R 0,2	TVR50D 230R/100R-100R 3P	
380: √3	50	TVR50D 380R/100R-100R	TVR50D 380R/100R-100R 0,2	TVR50D 380R/100R-100R 3P	
400: √3	50	TVR50D 400R/100R-100R	TVR50D 400R/100R-100R 0,2	TVR50D 400R/100R-100R 3P	
415: √3	50	TVR50D 415R/100R-100R	TVR50D 415R/100R-100R 0,2	TVR50D 415R/100R-100R 3P	
440: √3	50	TVR50D 440R/100R-100R	TVR50D 440R/100R-100R 0,2	TVR50D 440R/100R-100R 3P	
500: √3	50	TVR50D 500R/100R-100R	TVR50D 500R/100R-100R 0,2	TVR50D 500R/100R-100R 3P	
600: √3	50	TVR50D 600R/100R-100R	TVR50D 600R/100R-100R 0,2	TVR50D 600R/100R-100R 3P	
660: √3	50	TVR50D 660R/100R-100R	TVR50D 660R/100R-100R 0,2	TVR50D 660R/100R-100R 3P	
690: √3	50	TVR50D 690R/100R-100R	TVR50D 690R/100R-100R 0,2	TVR50D 690R/100R-100R 3P	
700: √3	50	TVR50D 700R/100R-100R	TVR50D 700R/100R-100R 0,2	TVR50D 700R/100R-100R 3P	
800: √3	50	TVR50D 800R/100R-100R	TVR50D 800R/100R-100R 0,2	TVR50D 800R/100R-100R 3P	
1000: √3	50	TVR50D 1k0/100R-100R	TVR50D 1k0/100R-100R 0,2	TVR50D 1k0/100R-100R 3P	

Primär Первичн.	Leistung Мощнос.	Meßklassen Классы измерения		Schutzklasse Класс защиты	Gewicht Вес
V	VA	0,5	0,2	3P	Kg
100: √3	50	TVR50D 100R/110R-110R	TVR50D 100R/110R-110R 0,2	TVR50D 100R/110R-110R 3P	
110: √3	50	TVR50D 110R/110R-110R	TVR50D 110R/110R-110R 0,2	TVR50D 110R/110R-110R 3P	
115: √3	50	TVR50D 115R/110R-110R	TVR50D 115R/110R-110R 0,2	TVR50D 115R/110R-110R 3P	
230: √3	50	TVR50D 230R/110R-110R	TVR50D 230R/110R-110R 0,2	TVR50D 230R/110R-110R 3P	
380: √3	50	TVR50D 380R/110R-110R	TVR50D 380R/110R-110R 0,2	TVR50D 380R/110R-110R 3P	
400: √3	50	TVR50D 400R/110R-110R	TVR50D 400R/110R-110R 0,2	TVR50D 400R/110R-110R 3P	
415: √3	50	TVR50D 415R/110R-110R	TVR50D 415R/110R-110R 0,2	TVR50D 415R/110R-110R 3P	
440: √3	50	TVR50D 440R/110R-110R	TVR50D 440R/110R-110R 0,2	TVR50D 440R/110R-110R 3P	
500: √3	50	TVR50D 500R/110R-110R	TVR50D 500R/110R-110R 0,2	TVR50D 500R/110R-110R 3P	
600: √3	50	TVR50D 600R/110R-110R	TVR50D 600R/110R-110R 0,2	TVR50D 600R/110R-110R 3P	
660: √3	50	TVR50D 660R/110R-110R	TVR50D 660R/110R-110R 0,2	TVR50D 660R/110R-110R 3P	
690: √3	50	TVR50D 690R/110R-110R	TVR50D 690R/110R-110R 0,2	TVR50D 690R/110R-110R 3P	
700: √3	50	TVR50D 700R/110R-110R	TVR50D 700R/110R-110R 0,2	TVR50D 700R/110R-110R 3P	
800: √3	50	TVR50D 800R/110R-110R	TVR50D 800R/110R-110R 0,2	TVR50D 800R/110R-110R 3P	
1000: √3	50	TVR50D 1k0/110R-110R	TVR50D 1k0/110R-110R 0,2	TVR50D 1k0/110R-110R 3P	

Primär Первичн.	Leistung Мощнос.	Meßklassen Классы измерения		Schutzklasse Класс защиты	Gewicht Вес
V	VA	0,5	0,2	3P	Kg
100	50	TVR50 100/*	TVR50 100/* 0,2	TVR50 100/* 3P	4,3
110	50	TVR50 110/*	TVR50 110/* 0,2	TVR50 110/* 3P	4,3
115	50	TVR50 115/*	TVR50 115/* 0,2	TVR50 115/* 3P	4,3
230	50	TVR50 230/*	TVR50 230/* 0,2	TVR50 230/* 3P	4,3
380	50	TVR50 380/*	TVR50 380/* 0,2	TVR50 380/* 3P	4,3
400	50	TVR50 400/*	TVR50 400/* 0,2	TVR50 400/* 3P	4,3
415	50	TVR50 415/*	TVR50 415/* 0,2	TVR50 415/* 3P	4,3
440	50	TVR50 440/*	TVR50 440/* 0,2	TVR50 440/* 3P	4,3
500	50	TVR50 500/*	TVR50 500/* 0,2	TVR50 500/* 3P	4,3
600	50	TVR50 600/*	TVR50 600/* 0,2	TVR50 600/* 3P	4,3
660	50	TVR50 660/*	TVR50 660/* 0,2	TVR50 660/* 3P	4,3
690	50	TVR50 690/*	TVR50 690/* 0,2	TVR50 690/* 3P	4,3
700	50	TVR50 700/*	TVR50 700/* 0,2	TVR50 700/* 3P	4,3
800	50	TVR50 800/*	TVR50 800/* 0,2	TVR50 800/* 3P	4,3
1000	50	TVR50 1k0/*	TVR50 1k0/* 0,2	TVR50 1k0/* 3P	4,3

Primär Первичн.	Leistung Мощнос.	Meßklassen Классы измерения		Schutzklasse Класс защиты	Gewicht Вес
V	VA	0,5	0,2	3P	Kg
100: √3	50	TVR50 100R/*	TVR50 100R/* 0,2	TVR50 100R/* 3P	4,3
110: √3	50	TVR50 110R/*	TVR50 110R/* 0,2	TVR50 110R/* 3P	4,3
115: √3	50	TVR50 115R/*	TVR50 115R/* 0,2	TVR50 115R/* 3P	4,3
230: √3	50	TVR50 230R/*	TVR50 230R/* 0,2	TVR50 230R/* 3P	4,3
380: √3	50	TVR50 380R/*	TVR50 380R/* 0,2	TVR50 380R/* 3P	4,3
400: √3	50	TVR50 400R/*	TVR50 400R/* 0,2	TVR50 400R/* 3P	4,3
415: √3	50	TVR50 415R/*	TVR50 415R/* 0,2	TVR50 415R/* 3P	4,3
440: √3	50	TVR50 440R/*	TVR50 440R/* 0,2	TVR50 440R/* 3P	4,3
500: √3	50	TVR50 500R/*	TVR50 500R/* 0,2	TVR50 500R/* 3P	4,3
600: √3	50	TVR50 600R/*	TVR50 600R/* 0,2	TVR50 600R/* 3P	4,3
660: √3	50	TVR50 660R/*	TVR50 660R/* 0,2	TVR50 660R/* 3P	4,3
690: √3	50	TVR50 690R/*	TVR50 690R/* 0,2	TVR50 690R/* 3P	4,3
700: √3	50	TVR50 700R/*	TVR50 700R/* 0,2	TVR50 700R/* 3P	4,3
800: √3	50	TVR50 800R/*	TVR50 800R/* 0,2	TVR50 800R/* 3P	4,3
1000: √3	50	TVR50 1k0R/*	TVR50 1k0R/* 0,2	TVR50 1k0R/* 3P	4,3

(*) Sekundärspannungswert / значение вторичного напряжения

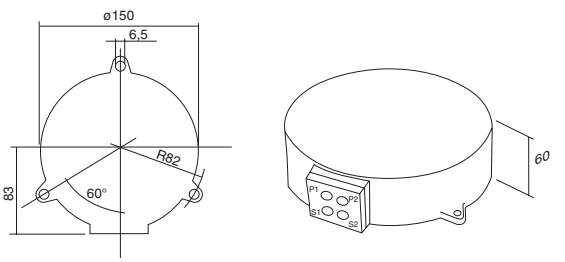

Primär Первичн.	Leistung Мощнос.	Klasse Class	Gewicht Вес
V	VA	1	Kg
100	2	TVR2 100/*	1,5
110	2	TVR2 110/*	1,5
115	2	TVR2 115/*	1,5
230	2	TVR2 230/*	1,5
380	2	TVR2 380/*	1,5
400	2	TVR2 400/*	1,5
415	2	TVR2 415/*	1,5
440	2	TVR2 440/*	1,5
500	2	TVR2 500/*	1,5
600	2	TVR2 600/*	1,5
660	2	TVR2 660/*	1,5
690	2	TVR2 690/*	1,5
700	2	TVR2 700/*	1,5
800	2	TVR2 800/*	1,5
1000	2	TVR2 1k0/*	1,5

Primär Первичн.	Leistung Мощнос.	Klasse Class	Gewicht Вес
V	VA	1	Kg
100: √3	2	TVR2 100R/*	1,5
110: √3	2	TVR2 110R/*	1,5
115: √3	2	TVR2 115R/*	1,5
230: √3	2	TVR2 230R/*	1,5
380: √3	2	TVR2 380R/*	1,5
400: √3	2	TVR2 400R/*	1,5
415: √3	2	TVR2 415R/*	1,5
440: √3	2	TVR2 440R/*	1,5
500: √3	2	TVR2 500R/*	1,5
600: √3	2	TVR2 600R/*	1,5
660: √3	2	TVR2 660R/*	1,5
690: √3	2	TVR2 690R/*	1,5
700: √3	2	TVR2 700R/*	1,5
800: √3	2	TVR2 800R/*	1,5
1000: √3	2	TVR2 1k0R/*	1,5

(*) Sekundärspannungswert / значение вторичного напряжения

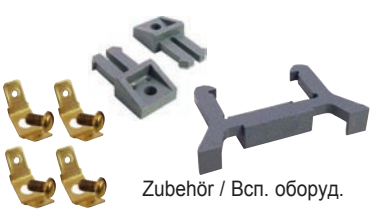

Zubehör / Всп. оборуд.

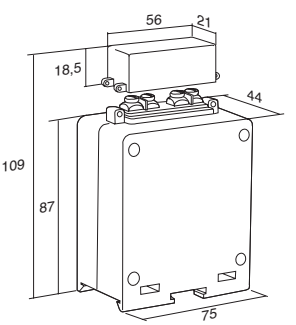

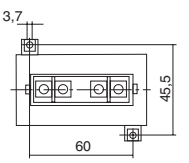

Primär Первичн.	Leistung Мощнос.	Meßklasse Класс измерения	Schutzklasse Класс защиты	Gewicht Вес
V	VA	1	3P	Kg
100	3	TVRE3 100/*	TVRE3 100/* 3P	0,95
110	3	TVRE3 110/*	TVRE3 110/* 3P	0,95
115	3	TVRE3 115/*	TVRE3 115/* 3P	0,95
230	3	TVRE3 230/*	TVRE3 230/* 3P	0,95
380	3	TVRE3 380/*	TVRE3 380/* 3P	0,95
400	3	TVRE3 400/*	TVRE3 400/* 3P	0,95
415	3	TVRE3 415/*	TVRE3 415/* 3P	0,95
440	3	TVRE3 440/*	TVRE3 440/* 3P	0,95
500	3	TVRE3 500/*	TVRE3 500/* 3P	0,95
600	3	TVRE3 600/*	TVRE3 600/* 3P	0,95
660	3	TVRE3 660/*	TVRE3 660/* 3P	0,95
690	3	TVRE3 690/*	TVRE3 690/* 3P	0,95
700	3	TVRE3 700/*	TVRE3 700/* 3P	0,95
800	3	TVRE3 800/*	TVRE3 800/* 3P	0,95
1000	3	TVRE3 1k0/*	TVRE3 1k0/* 3P	0,95

Primär Первичн.	Leistung Мощнос.	Meßklasse Класс измерения	Schutzklasse Класс защиты	Gewicht Вес
V	VA	1	3P	Kg
100: √3	3	TVRE3 100R/*	TVRE3 100R/* 3P	0,95
110: √3	3	TVRE3 110R/*	TVRE3 110R/* 3P	0,95
115: √3	3	TVRE3 115R/*	TVRE3 115R/* 3P	0,95
230: √3	3	TVRE3 230R/*	TVRE3 230R/* 3P	0,95
380: √3	3	TVRE3 380R/*	TVRE3 380R/* 3P	0,95
400: √3	3	TVRE3 400R/*	TVRE3 400R/* 3P	0,95
415: √3	3	TVRE3 415R/*	TVRE3 415R/* 3P	0,95
440: √3	3	TVRE3 440R/*	TVRE3 440R/* 3P	0,95
500: √3	3	TVRE3 500R/*	TVRE3 500R/* 3P	0,95
600: √3	3	TVRE3 600R/*	TVRE3 600R/* 3P	0,95
660: √3	3	TVRE3 660R/*	TVRE3 660R/* 3P	0,95
690: √3	3	TVRE3 690R/*	TVRE3 690R/* 3P	0,95
700: √3	3	TVRE3 700R/*	TVRE3 700R/* 3P	0,95
800: √3	3	TVRE3 800R/*	TVRE3 800R/* 3P	0,95
1000: √3	3	TVRE3 1k0R/*	TVRE3 1k0R/* 3P	0,95

(*) Sekundärspannungswert / значение вторичного напряжения

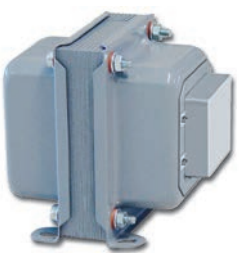

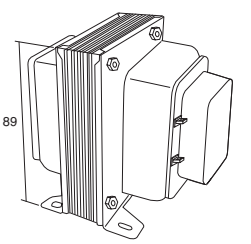

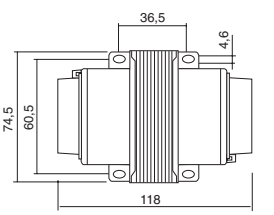

Primär Первичн.	Leistung Мощнос.	Meßklasse Класс измерения	Schutzklasse Класс защиты	Gewicht Вес
V	VA	1	3P	Kg
100	6	TVRE6 100/*	TVRE6 100/* 3P	1,65
110	6	TVRE6 110/*	TVRE6 110/* 3P	1,65
115	6	TVRE6 115/*	TVRE6 115/* 3P	1,65
230	6	TVRE6 230/*	TVRE6 230/* 3P	1,65
380	6	TVRE6 380/*	TVRE6 380/* 3P	1,65
400	6	TVRE6 400/*	TVRE6 400/* 3P	1,65
415	6	TVRE6 415/*	TVRE6 415/* 3P	1,65
440	6	TVRE6 440/*	TVRE6 440/* 3P	1,65
500	6	TVRE6 500/*	TVRE6 500/* 3P	1,65
600	6	TVRE6 600/*	TVRE6 600/* 3P	1,65
660	6	TVRE6 660/*	TVRE6 660/* 3P	1,65
690	6	TVRE6 690/*	TVRE6 690/* 3P	1,65
700	6	TVRE6 700/*	TVRE6 700/* 3P	1,65
800	6	TVRE6 800/*	TVRE6 800/* 3P	1,65
1000	6	TVRE6 1k0/*	TVRE6 1k0/* 3P	1,65

Primär Первичн.	Leistung Мощнос.	Meßklasse Класс измерения	Schutzklasse Класс защиты	Gewicht Вес
V	VA	1	3P	Kg
100: √3	6	TVRE6 100R/*	TVRE6 100R/* 3P	1,65
110: √3	6	TVRE6 110R/*	TVRE6 110R/* 3P	1,65
115: √3	6	TVRE6 115R/*	TVRE6 115R/* 3P	1,65
230: √3	6	TVRE6 230R/*	TVRE6 230R/* 3P	1,65
380: √3	6	TVRE6 380R/*	TVRE6 380R/* 3P	1,65
400: √3	6	TVRE6 400R/*	TVRE6 400R/* 3P	1,65
415: √3	6	TVRE6 415R/*	TVRE6 415R/* 3P	1,65
440: √3	6	TVRE6 440R/*	TVRE6 440R/* 3P	1,65
500: √3	6	TVRE6 500R/*	TVRE6 500R/* 3P	1,65
600: √3	6	TVRE6 600R/*	TVRE6 600R/* 3P	1,65
660: √3	6	TVRE6 660R/*	TVRE6 660R/* 3P	1,65
690: √3	6	TVRE6 690R/*	TVRE6 690R/* 3P	1,65
700: √3	6	TVRE6 700R/*	TVRE6 700R/* 3P	1,65
800: √3	6	TVRE6 800R/*	TVRE6 800R/* 3P	1,65
1000: √3	6	TVRE6 1k0R/*	TVRE6 1k0R/* 3P	1,65

(*) Sekundärspannungswert / значение вторичного напряжения

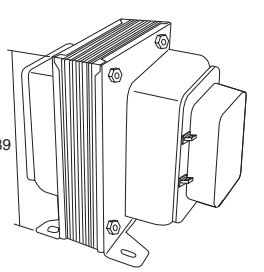

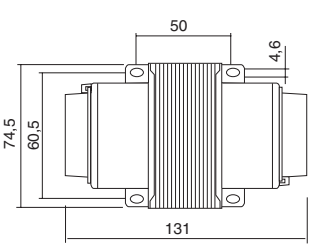

Primär Первичн.	Leistung Мощнос.	Meßklasse Класс измерения	Schutzklasse Класс защиты	Gewicht Вес
V	VA	1	3P	Kg
100	10	TVRE10 100/*	TVRE10 100/* 3P	2,35
110	10	TVRE10 110/*	TVRE10 110/* 3P	2,35
115	10	TVRE10 115/*	TVRE10 115/* 3P	2,35
230	10	TVRE10 230/*	TVRE10 230/* 3P	2,35
380	10	TVRE10 380/*	TVRE10 380/* 3P	2,35
400	10	TVRE10 400/*	TVRE10 400/* 3P	2,35
415	10	TVRE10 415/*	TVRE10 415/* 3P	2,35
440	10	TVRE10 440/*	TVRE10 440/* 3P	2,35
500	10	TVRE10 500/*	TVRE10 500/* 3P	2,35
600	10	TVRE10 600/*	TVRE10 600/* 3P	2,35
660	10	TVRE10 660/*	TVRE10 660/* 3P	2,35
690	10	TVRE10 690/*	TVRE10 690/* 3P	2,35
700	10	TVRE10 700/*	TVRE10 700/* 3P	2,35
800	10	TVRE10 800/*	TVRE10 800/* 3P	2,35
1000	10	TVRE10 1k0/*	TVRE10 1k0/* 3P	2,35

Primär Первичн.	Leistung Мощнос.	Meßklasse Класс измерения	Schutzklasse Класс защиты	Gewicht Вес
V	VA	1	3P	Kg
100: √3	10	TVRE10 100R/*	TVRE10 100R/* 3P	2,35
110: √3	10	TVRE10 110R/*	TVRE10 110R/* 3P	2,35
115: √3	10	TVRE10 115R/*	TVRE10 115R/* 3P	2,35
230: √3	10	TVRE10 230R/*	TVRE10 230R/* 3P	2,35
380: √3	10	TVRE10 380R/*	TVRE10 380R/* 3P	2,35
400: √3	10	TVRE10 400R/*	TVRE10 400R/* 3P	2,35
415: √3	10	TVRE10 415R/*	TVRE10 415R/* 3P	2,35
440: √3	10	TVRE10 440R/*	TVRE10 440R/* 3P	2,35
500: √3	10	TVRE10 500R/*	TVRE10 500R/* 3P	2,35
600: √3	10	TVRE10 600R/*	TVRE10 600R/* 3P	2,35
660: √3	10	TVRE10 660R/*	TVRE10 660R/* 3P	2,35
690: √3	10	TVRE10 690R/*	TVRE10 690R/* 3P	2,35
700: √3	10	TVRE10 700R/*	TVRE10 700R/* 3P	2,35
800: √3	10	TVRE10 800R/*	TVRE10 800R/* 3P	2,35
1000: √3	10	TVRE10 1k0R/*	TVRE10 1k0R/* 3P	2,35

(*) Sekundärspannungswert / значение вторичного напряжения

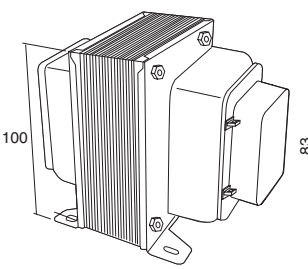

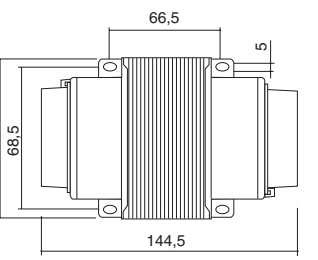

Primär Первичн.	Leistung Мощнос.	Meßklasse Класс измерения	Schutzklasse Класс защиты	Gewicht Вес
V	VA	1	3P	Kg
100	20	TVRE20 100/*	TVRE20 100/* 3P	3,45
110	20	TVRE20 110/*	TVRE20 110/* 3P	3,45
115	20	TVRE20 115/*	TVRE20 115/* 3P	3,45
230	20	TVRE20 230/*	TVRE20 230/* 3P	3,45
380	20	TVRE20 380/*	TVRE20 380/* 3P	3,45
400	20	TVRE20 400/*	TVRE20 400/* 3P	3,45
415	20	TVRE20 415/*	TVRE20 415/* 3P	3,45
440	20	TVRE20 440/*	TVRE20 440/* 3P	3,45
500	20	TVRE20 500/*	TVRE20 500/* 3P	3,45
600	20	TVRE20 600/*	TVRE20 600/* 3P	3,45
660	20	TVRE20 660/*	TVRE20 660/* 3P	3,45
690	20	TVRE20 690/*	TVRE20 690/* 3P	3,45
800	20	TVRE20 800/*	TVRE20 800/* 3P	3,45
1000	20	TVRE20 1k0/*	TVRE20 1k0/* 3P	3,45

Primär Первичн.	Leistung Мощнос.	Meßklasse Класс измерения	Schutzklasse Класс защиты	Gewicht Вес
V	VA	1	3P	Kg
100: √3	20	TVRE20 100R/*	TVRE20 100R/* 3P	3,45
110: √3	20	TVRE20 110R/*	TVRE20 110R/* 3P	3,45
115: √3	20	TVRE20 115R/*	TVRE20 115R/* 3P	3,45
230: √3	20	TVRE20 230R/*	TVRE20 230R/* 3P	3,45
380: √3	20	TVRE20 380R/*	TVRE20 380R/* 3P	3,45
400: √3	20	TVRE20 400R/*	TVRE20 400R/* 3P	3,45
415: √3	20	TVRE20 415R/*	TVRE20 415R/* 3P	3,45
440: √3	20	TVRE20 440R/*	TVRE20 440R/* 3P	3,45
500: √3	20	TVRE20 500R/*	TVRE20 500R/* 3P	3,45
600: √3	20	TVRE20 600R/*	TVRE20 600R/* 3P	3,45
660: √3	20	TVRE20 660R/*	TVRE20 660R/* 3P	3,45
690: √3	20	TVRE20 690R/*	TVRE20 690R/* 3P	3,45
800: √3	20	TVRE20 800R/*	TVRE20 800R/* 3P	3,45
1000: √3	20	TVRE20 1k0R/*	TVRE20 1k0R/* 3P	3,45

(*) Sekundärspannungswert / значение вторичного напряжения

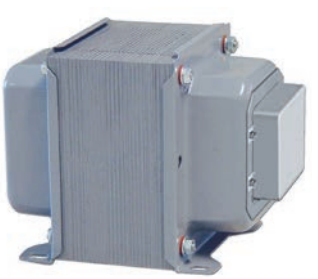

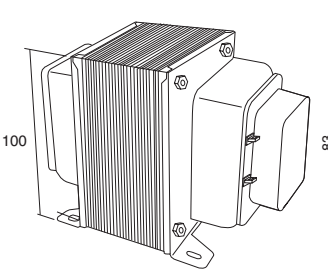

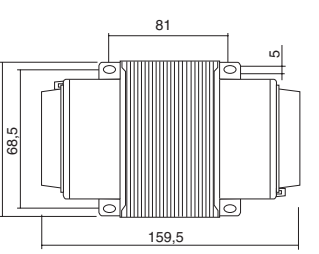

TVRE50 LUFTISOLATION / *ВОЗДУШАЯ ИЗОЛЯЦИЯ*

Primär Первичн.	Leistung Мощнос.	Meßklasse Класс измерения	Schutzklasse Класс защиты	Gewicht Вес
V	VA	1	3P	Kg
100	50	TVRE50 100/*	TVRE50 100/* 3P	6,35
110	50	TVRE50 110/*	TVRE50 110/* 3P	6,35
115	50	TVRE50 115/*	TVRE50 115/* 3P	6,35
230	50	TVRE50 230/*	TVRE50 230/* 3P	6,35
380	50	TVRE50 380/*	TVRE50 380/* 3P	6,35
400	50	TVRE50 400/*	TVRE50 400/* 3P	6,35
415	50	TVRE50 415/*	TVRE50 415/* 3P	6,35
440	50	TVRE50 440/*	TVRE50 440/* 3P	6,35
500	50	TVRE50 500/*	TVRE50 500/* 3P	6,35
600	50	TVRE50 600/*	TVRE50 600/* 3P	6,35
660	50	TVRE50 660/*	TVRE50 660/* 3P	6,35
690	50	TVRE50 690/*	TVRE50 690/* 3P	6,35
800	50	TVRE50 800/*	TVRE50 800/* 3P	6,35
1000	50	TVRE50 1k0/*	TVRE50 1k0/* 3P	6,35

Primär Первичн.	Leistung Мощнос.	Meßklasse Класс измерения	Schutzklasse Класс защиты	Gewicht Вес
V	VA	1	3P	Kg
100: √3	50	TVRE50 100R/*	TVRE50 100R/* 3P	6,35
110: √3	50	TVRE50 110R/*	TVRE50 110R/* 3P	6,35
115: √3	50	TVRE50 115R/*	TVRE50 115R/* 3P	6,35
230: √3	50	TVRE50 230R/*	TVRE50 230R/* 3P	6,35
380: √3	50	TVRE50 380R/*	TVRE50 380R/* 3P	6,35
400: √3	50	TVRE50 400R/*	TVRE50 400R/* 3P	6,35
415: √3	50	TVRE50 415R/*	TVRE50 415R/* 3P	6,35
440: √3	50	TVRE50 440R/*	TVRE50 440R/* 3P	6,35
500: √3	50	TVRE50 500R/*	TVRE50 500R/* 3P	6,35
600: √3	50	TVRE50 600R/*	TVRE50 600R/* 3P	6,35
660: √3	50	TVRE50 660R/*	TVRE50 660R/* 3P	6,35
660: √3	50	TVRE50 690R/*	TVRE50 690R/* 3P	6,35
800: √3	50	TVRE50 800R/*	TVRE50 800R/* 3P	6,35
1000: √3	50	TVRE50 1k0R/*	TVRE50 1k0R/* 3P	6,35

(*) Sekundärspannungswert / значение вторичного напряжения

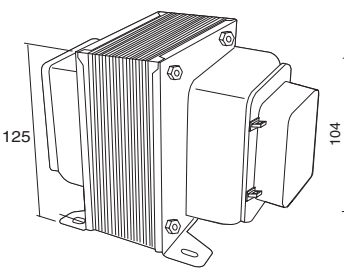

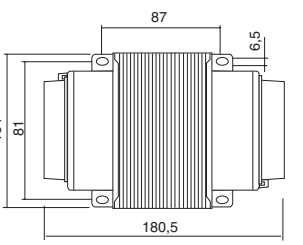

TVRE100 LUFTISOLATION / *ВОЗДУШАЯ ИЗОЛЯЦИЯ*

Primär Первичн.	Leistung Мощнос.	Meßklasse Класс измерения	Schutzklasse Класс защиты	Gewicht Вес
V	VA	1	3P	Kg
100	100	TVRE100 100/*	TVRE100 100/* 3P	6,35
110	100	TVRE100 110/*	TVRE100 110/* 3P	6,35
115	100	TVRE100 115/*	TVRE100 115/* 3P	6,35
230	100	TVRE100 230/*	TVRE100 230/* 3P	6,35
380	100	TVRE100 380/*	TVRE100 380/* 3P	6,35
400	100	TVRE100 400/*	TVRE100 400/* 3P	6,35
415	100	TVRE100 415/*	TVRE100 415/* 3P	6,35
440	100	TVRE100 440/*	TVRE100 440/* 3P	6,35
500	100	TVRE100 500/*	TVRE100 500/* 3P	6,35
600	100	TVRE100 600/*	TVRE100 600/* 3P	6,35
660	100	TVRE100 660/*	TVRE100 660/* 3P	6,35
690	100	TVRE100 690/*	TVRE100 690/* 3P	6,35
800	100	TVRE100 800/*	TVRE100 800/* 3P	6,35
1000	100	TVRE100 1k0/*	TVRE100 1k0/* 3P	6,35

Primär Первичн.	Leistung Мощнос.	Meßklasse Класс измерения	Schutzklasse Класс защиты	Gewicht Вес
V	VA	1	3P	Kg
100: √3	100	TVRE100 100R/*	TVRE100 100R/* 3P	6,35
110: √3	100	TVRE100 110R/*	TVRE100 110R/* 3P	6,35
115: √3	100	TVRE100 115R/*	TVRE100 115R/* 3P	6,35
230: √3	100	TVRE100 230R/*	TVRE100 230R/* 3P	6,35
380: √3	100	TVRE100 380R/*	TVRE100 380R/* 3P	6,35
400: √3	100	TVRE100 400R/*	TVRE100 400R/* 3P	6,35
415: √3	100	TVRE100 415R/*	TVRE100 415R/* 3P	6,35
440: √3	100	TVRE100 440R/*	TVRE100 440R/* 3P	6,35
500: √3	100	TVRE100 500R/*	TVRE100 500R/* 3P	6,35
600: √3	100	TVRE100 600R/*	TVRE100 600R/* 3P	6,35
660: √3	100	TVRE100 660R/*	TVRE100 660R/* 3P	6,35
690: √3	100	TVRE100 690R/*	TVRE100 690R/* 3P	6,35
800: √3	100	TVRE100 800R/*	TVRE100 800R/* 3P	6,35
1000: √3	100	TVRE100 1k0R/*	TVRE100 1k0R/* 3P	6,35

(*) Sekundärspannungswert / значение вторичного напряжения

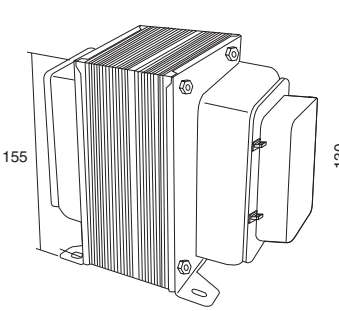

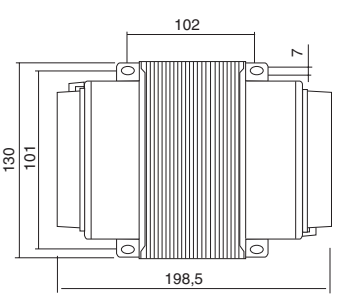

SCHIENENISOLATOREN
ШИННЫЕ ИЗОЛЯТОРЫ

- Isolatoren aus glasfaserverstärktem Polyester
- Mit einem Gewindeeinsatz aus Metall M (ISO)
- Halogen- und silikonfrei
- Betriebstemperatur unter Last >200°C
- Dielektrische Konstante 4-5
- Übergangswiderstand an der Kurzschlußstelle >180 sek
- Wasserabsorption <0,3%
- Feuerresistenz V0-UL94
- Normen ASTM-UL, ISO-IEC, 60439

- Изоляторы из полиэстра, усиленного стелковолокном
- С металлической резьбовой вставкой М (ISO)
- Не содержат галогена и силикона
- Рабочая температура под нагрузкой >200°C
- Диэлектрическая постоянная 4-5
- Переходное сопротивление в месте короткого замыкания >180 сек
- Водопоглащение <0,3%
- Огнестойкость V0-UL94
- Стандарты ASTM-UL, ISO-IEC, 60439

	Typenschlüssel (ohne Schrauben) / Код (без болтов)						Typenschlüssel (mit Schrauben) / С (без болтов)					
	RINS-25	**RINS-30**	**RINS-35**	**RINS-40**	**RINS-51**	**RINS-76**	**RINS-25S**	**RINS-30S**	**RINS-35S**	**RINS-40S**	**RINS-51S**	**RINS-76S**
Höhe / Высота (mm/мм)	25	30	35	40	51	76	25	30	35	40	51	76
Zugfestigkeit (I_{bs}) Прочность на растяжение (I_{bs})	500	550	600	650	1000	1500	500	550	600	650	1000	1500
Drehmoment (ft I_{bs}) Крутящий момент (ft I_{bs})	6	8	10	10	20	40	6	8	10	10	20	40
Spannungsfestigkeit (kV) Сопротивление к напряжению (кВ)	6	8	10	12	15	25	6	8	10	12	15	25
Schraube / Болт	M6	M8	M8	M8	M8	M10	M6	M8	M8	M8	M8	M10
Gewicht / Вес (g)	28	44	50	86	83	233	33	52	58	96	89	245

NEBENWIDERSTÄNDE
ШУНТЫ

Der Zweck eines Nebenwiderstandes besteht darin, Messströme auf eine für das vorgesehene Messinstrument verträgliche Größe zu reduzieren. Mit anderen Worten ermöglichen sie einen Stromfluß durch das Instrument, der seiner Durchgangsleistung entspricht, und verhindern somit die Beschädigung der Meßeinrichtungen. Nebenwiderstände erfordern einen geringen elektrischen Widerstand und sind demnach öfters Leiter geringer Länge mit relativ großem rechteckigen Querschnitt. Zur optimalen Wärmeabfuhr wird der Querschnitt manchmal auf mehrere Stäbe verteilt, diese parallel geschaltet und an deren Enden mit Anschlussklemmen großer Kontaktoberflächen verbunden. Neben zwei Stromklemmen und in Verbindung damit befinden sich zwei weitere Klemmen, die zum Anschluß eines Strommessers erforderlich sind. Diese Klemmen haben einen kleineren Querschnitt, denn der Strom, der für das Ableseinstrument benötigt wird, ist viel kleiner, als der Strom des Nebenwiderstandes. Tatsächlich handelt es sich um eher nicht um einen Nebenwiederstand, der parallel zum Instrument geschaltet ist, sondern um das Instrument mit Abzweigung von Nebenwiderstandsklemmen, dessen Spannungsverluste dieses nutzt und einen Teil des Kreisstroms abgreift, der dem Gesamtstrom proportional ist.

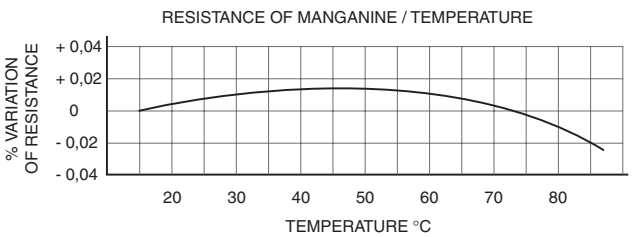

Задача шунта состоит в том, что позволить проход тока, превышающих пропускную способность прибора. Т.е. через прибор будет проходить ток, соответствующий его пропускной способности, что позволяет избежать повреждений измерительного оборудования. Шунты представляют собой сопротивления очень маленького значения и по этой причине иногда состоят из кабелей с шиной ограниченной длинны и увеличенным прямоугольным сечением. Для лучшего рассеивания тепла иногда они реализуются из нескольких параллельных шин, которые заканчиваются двумя клеммами с большими контактными поверхностями. Рядом с двумя клеммами тока и в соединении с ними находятся еще две клеммы, необходимые для подключения амперметра. Эти клеммы имеют меньшее сечение, поскольку ток, необходимые для считывающего инструмента, намного ниже, нежели ток шунта. На самом деле, это скорее не шунт в параллели с инструментом, а инструмент, отводный от клемм шунта, потерю напряжения которого он использует, отбирая часть тока цепи, пропорциональную общему току.

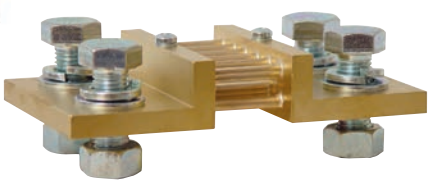

TECHNISCHE DATEN
ТЕХНИЧЕСКИЕ ХАРАКТЕРИСТИКИ

REFERENZNORMEN
- Elektrische Daten: CENELEC HD 233, CEI 13-6, IEC 51, VDE 0410, BS 89, C 42-100
- Sicherheitsnormen: CENELEC HD 215, CEI 13-10, IEC 414, DIN 57410, BS 5458, C 42-010
- Abmessungen gemäß Norm DIN 43703

WERKSTOFFE
- Gehäuse aus Messing OT58 - UNI 4892
- Abzweigung aus Manganin 43
- Zubehör aus verzinktem Eisen 8.8

TEMPERATUR
- Referenztemperatur: 20°C ± 10°C unter Beachtung der eigenen Genauigkeitsklasse
- Betriebstemperatur: -25°C ÷ +60°C
- Lagertemperatur: -40°C ÷ +80°C
- Temperaturfaktor: 0,002% pro °C

FEUCHTIGKEIT
- Relative Umgebungsluftfeuchtigkeit ≤ 95%

GENAUIGKEIT
- Klasse 0,5

ÜBERLAST
- 1,2 In dauerhaft
- 10 In für 5 Sekunden bis 250A
  5 In für 5 Sekunden von 300 bis 2000A
  2 In für 5 Sekunden von 2500 bis 6000A

ALLGEMEINES
- Standardausführungen: 60mV und 150mV
  Die 60mV Nebenwiderstände nur bis zu einer maximalen Belastung von 0,25 Ohm einsetzen, im Falle höherer Belastungen sind 150mV Nebenwiderstände einzusetzen
- Die Normen geben folgende Primärwerte standardmäßig vor: 1 - 1,5 - 2,5 - 4 - 6 - 10 - 15 - 25 - 40 - 60 - 100 - 150 - 250 - 400 - 600 - 1000 - 1500 - 2500 - 4000 - 6000 - 10000 - 15000 A. Abweichende Primärwerte sind auf Anfrage realisierbar.
- Revalco garantiert einwandfreie Funktion, wenn folgende Punkte eingehalten werden:
  1. Die Widerstände können senkrecht oder waagrecht montiert werden. (Der waagrechte Einbau ermöglicht die bessere Wärmeabfuhr).
  2. Die Kontaktfläche muss vollständig verwendet werden.
  3. Die Kontaktflächen müssen sauber sein, die Widerstände nach der Befestigung mit einem speziellen Fett einfetten.
  4. Schrauben und Bolzen müssen fest angezogen werden.
  5. Widerstände müssen ausreichend belüftet sein.
- Da die Nebenwiderstände nicht isoliert sind sollten diese vor versehentlichem Kontakt geschützt werden.

LEGENDE DER TYPENSCHLÜSSEL
- Typenschlüssel SH1K0A60MV gilt für den Nebenwiderstand 1000A/60mV
  Typenschlüssel SH1K2A150MV gilt für den Nebenwiderstand 1200A/150mV
  Typenschlüssel SH1K5A60MV gilt für den Nebenwiderstand 1500A/60mV
  Typenschlüssel SH5K0A60MV gilt für den Nebenwiderstand 5000A/60mV
  Typenschlüssel SH10KA60MV gilt für den Nebenwiderstand 10000A/60mV

СТАНДАРТЫ
- Электрические характеристики: CENELEC HD 233, CEI 13-6, IEC 51, VDE 0410, BS 89, C 42-100
- Стандарты безопасности: CENELEC HD 215, CEI 13-10, IEC 414, DIN 57410, BS 5458, C 42-010
- Размеры DIN 43703

МАТЕРИАЛЫ
- Корпус: латунь OT58 - UNI 4892
- Отвод из манганина 43
- Вспомогательное оборудование: оцинкованное железо 8.8

ТЕМПЕРАТУРЫ
- Контрольная температура: 20°C ± 10°C с соблюдением точности своего класса
- Температура применения: -25°C ÷ +60°C
- Температура хранения: -40°C ÷ +80°C
- Коэффициент температуры: 0,002% на каждый °C

ВЛАЖНОСТЬ
- Относительная влажность окружающей среды≤ 95%

ТОЧНОСТЬ
- Класс 0,5

ПЕРЕГРУЗКИ
- 1,2 In постоянно
- 10 In в течение 5 секунд до 250A
  5 In в течение 5 секунд от 300 до 2000A
  2 In в течение 5 секунд от 2500 до 6000A

ОБЩИЕ СВЕДЕНИЯ
- Стандартное исполнение: 60 мВ и 150 мВ
  Шунта на 60 мВ используются с максимальной нагрузкой 0,25 Ом; в случае больших нагрузок должны использоваться шунта на 150мВ.
- Стандарты предусматривают следующие стандартные первичные значения: 1 - 1,5 - 2,5 - 4 - 6 - 10 - 15 - 25 - 40 - 60 - 100 - 150 - 250 - 400 - 600 - 1000 - 1500 - 2500 - 4000 - 6000 - 10000 - 15000 A. Отличающиеся первичные значения могут быть реализованы по запросу.
- Revalco гарантирует безупречную работу, если соблюдаются следующие пункты:
  1. Монтаж может осуществляться как в горизонтальном, так и в вертикальном положении (горизонтальное положение позволяет большее рассеивание тепла)
  2. Контактная поверхность должна использоваться полностью.
  3. Контактная поверхность должна быть чистой; после подключения покрыть специальной смазкой.
  4. Винты и болты должны быть полностью затянуты.
  5. шунты должны иметь достаточную вентиляцию.
- Поскольку шунты не изолированы, лучше защитить их от случайных контактов.

ЛЕГЕНДА КОДОВ
- Код SH1K0A60MV определяет шунт на 1000A/60мВ
  Код SH1K2A150MV іопределяет шунт на 1200A/150мВ
  Код SH1K5A60MV определяет шунт на 1500A/60мВ
  Код SH5K0A60MV определяет шунт на 5000A/60мВ
  Код SH10KA60MV определяет шунт на 10000A/60мВ

von/от **SH1A60MV** bis/до **SH25A60MV**
- Befestigungsset / Комплект крепления: 2 Schrauben / винта M5x8 DIN 933 + 2 Schrauben / винта M5x12 DIN 933 + 4 Scheiben / шайбы M5 DIN 125A
- Gewicht / Вес : 0,11 kg

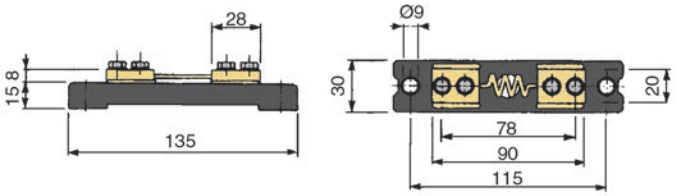

von/от **SH30A60MV** bis/до **SH200A60MV**
- Befestigungsset / Комплект крепления: 2 Schrauben / винта M5x8 DIN 933 + 2 Schrauben / винта M8x16 DIN 933 + 2 Scheiben / шайбы M5 DIN 125A + 2 Scheiben / шайбы M8 DIN 125A
- Gewicht / Вес : 0,14 kg

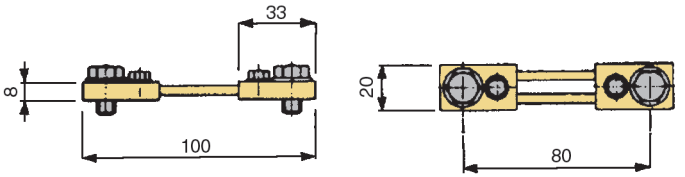

von/от **SH250A60MV** bis/до **SH350A60MV**
- Befestigungsset / Комплект крепления: 2 Schrauben / винта M5x8 DIN 933 + 2 Schrauben / винта M12x40 DIN 933 + 2 Muttern / гайки M12 DIN 934 + 2 Scheiben / шайбы M5 DIN 125A + 2 Scheiben / шайбы M12 DIN 125A + 2 Grower Scheiben / шайбы grower M12 DIN 127B
- Gewicht / Вес : 0,53 kg

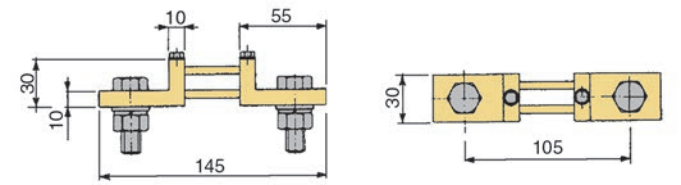

von/от **SH400A60MV** bis/до **SH700A60MV**
- Befestigungsset / Комплект крепления: 2 Schrauben / винта M5x8 DIN 933 + 2 Schrauben / винта M16x45 DIN 933 + 2 Muttern / гайки M16 DIN 934 + 2 Scheiben / шайбы M5 DIN 125A + 2 Scheiben / шайбы M16 DIN 125A + 2 Grower Scheiben / шайбы grower M16 DIN 127B
- Gewicht / Вес : 0,80 kg

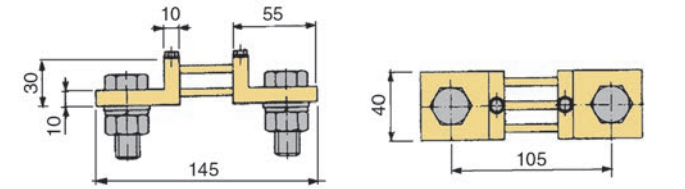

von/от **SH750A60MV** bis/до **SH1K0A60MV**
- Befestigungsset / Комплект крепления: 2 Schrauben / винта M5x8 DIN 933 + 2 Schrauben / винта M20x50 DIN 933 + 2 Muttern / гайки M20 DIN 934 + 2 Scheiben / шайбы M5 DIN 125A + 2 Scheiben / шайбы M20 DIN 125A + 2 Grower Scheiben / шайбы grower M12 DIN 127B
- Gewicht / Вес : 1,40 kg

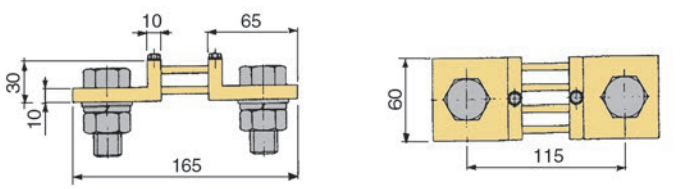

von/от **SH1K2A60MV** bis/до **SH1K5A60MV**
- Befestigungsset / Комплект крепления: 2 Schrauben / винта M5x8 DIN 933 + 4 Schrauben / винта M16x45 DIN 933 + 4 Muttern / гайки M16 DIN 934 + 2 Scheiben / шайбы M5 DIN 125A + 4 Scheiben / шайбы M16 DIN 125A + 4 Grower Scheiben / шайбы grower M16 DIN 127B
- Gewicht / Вес : 1,90 kg

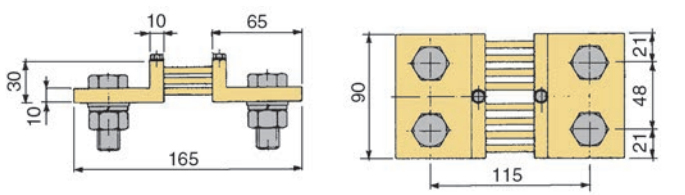

von/от **SH2K0A60MV** bis/до **SH2K5A60MV**
- Befestigungsset / Комплект крепления: 2 Schrauben / винта M5x8 DIN 933 + 4 Schrauben / винта M20x50 DIN 933 + 4 Muttern / гайки M20 DIN 934 + 2 Scheiben / шайбы M5 DIN 125A + 4 Scheiben / шайбы M20 DIN 125A + 4 Grower Scheiben / шайбы grower M20 DIN 127B
- Gewicht / Вес : 2,75 kg

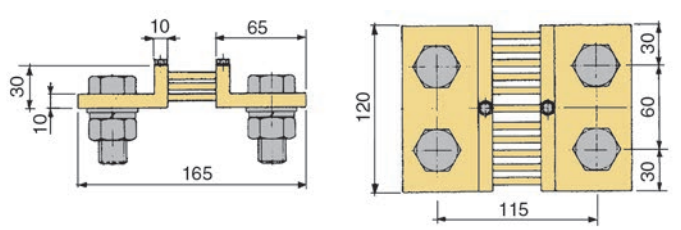

SH4K0A60MV
- Befestigungsset / Комплект крепления: 2 Schrauben / винта M5x8 DIN 933 + 4 Schrauben / винта M20x60 DIN 933 + 4 Muttern / гайки M20 DIN 934 + 2 Scheiben / шайбы M5 DIN 125A + 4 Scheiben / шайбы M20 DIN 125A + 4 Grower Scheiben / шайбы grower M20 DIN 127B
- Gewicht / Вес : 4,10 kg

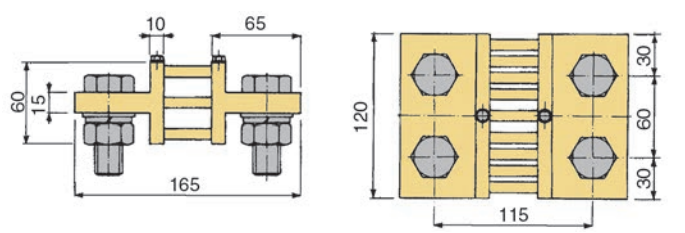

von/от **SH5K0A60MV** bis/до **SH6K0A60MV**
- Befestigungsset / Комплект крепления: 2 Schrauben / винта M5x8 DIN 933 + 6 Schrauben / винта M20x75 DIN 933 + 6 Muttern / гайки M20 DIN 934 + 2 Scheiben / шайбы M5 DIN 125A + 6 Scheiben / шайбы M20 DIN 125A + 6 Grower Scheiben / шайбы grower M20 DIN 127B
- Gewicht / Вес : 9,00 kg

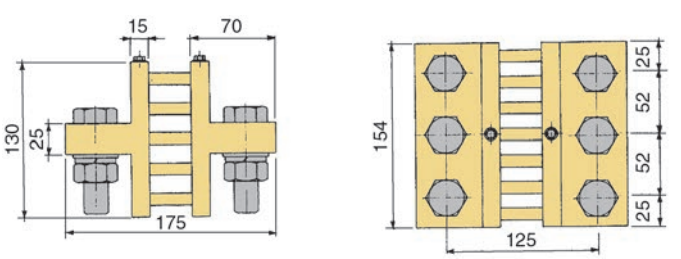

SEKUNDÄRSEITE 150mV - ABMESSUNGEN in mm

ВТОРИЧНАЯ 150мВ - РАЗМЕРЫ в мм

von/от **SH1A150MV** bis/до **SH25A150MV**

- Befestigungsset / Комплект крепления: 2 Schrauben / винта M5x8 DIN 933 + 2 Schrauben / винта M5x12 DIN 933 + 4 Scheiben / шайбы M5 DIN 125A
- Gewicht / Вес : 0,11 kg

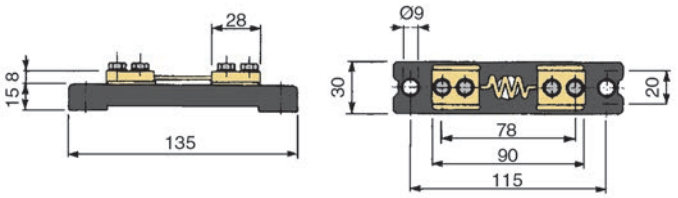

von/от **SH30A150MV** bis/до **SH200A150MV**

- Befestigungsset / Комплект крепления: 2 Schrauben / винта M5x8 DIN 933 + 2 Schrauben / винта M8x16 DIN 933 + 2 Scheiben / шайбы M5 DIN 125A + 2 Scheiben / шайбы M8 DIN 125A
- Gewicht / Вес : 0,20 kg

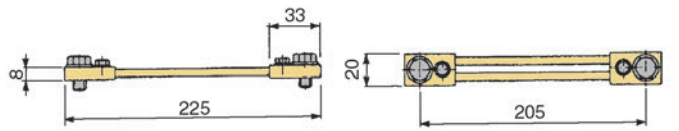

von/от **SH250A150MV** bis/до **SH350A150MV**

- Befestigungsset / Комплект крепления: 2 Schrauben / винта M5x8 DIN 933 + 2 Schrauben / винта M12x40 DIN 933 + 2 Muttern / гайки M12 DIN 934 + 2 Scheiben / шайбы M5 DIN 125A + 2 Scheiben / шайбы M12 DIN 125A + 2 Grower Scheiben / шайбы grower M12 DIN 127B
- Gewicht / Вес : 0,65 kg

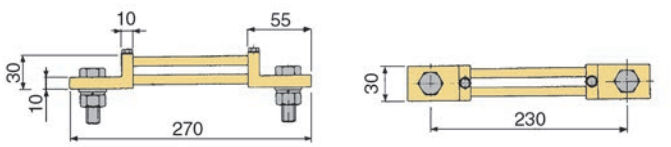

von/от **SH400A150MV** bis/до **SH700A150MV**

- Befestigungsset / Комплект крепления: 2 Schrauben / винта M5x8 DIN 933 + 2 Schrauben / винта M16x45 DIN 933 + 2 Muttern / гайки M16 DIN 934 + 2 Scheiben / шайбы M5 DIN 125A + 2 Scheiben / шайбы M16 DIN 125A + 2 Grower Scheiben / шайбы grower M16 DIN 127B
- Gewicht / Вес : 0,95 kg

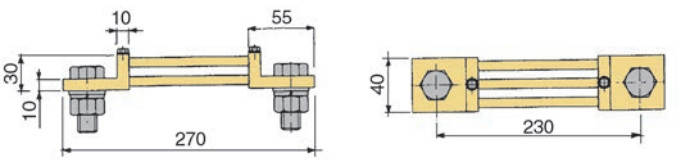

von/от **SH750A150MV** bis/до **SH1K0A150MV**

- Befestigungsset / Комплект крепления: 2 Schrauben / винта M5x8 DIN 933 + 2 Schrauben / винта M20x50 DIN 933 + 2 Muttern / гайки M20 DIN 934 + 2 Scheiben / шайбы M5 DIN 125A + 2 Scheiben / шайбы M20 DIN 125A + 2 Grower Scheiben / шайбы grower M20 DIN 127B
- Gewicht / Вес : 1,55 kg

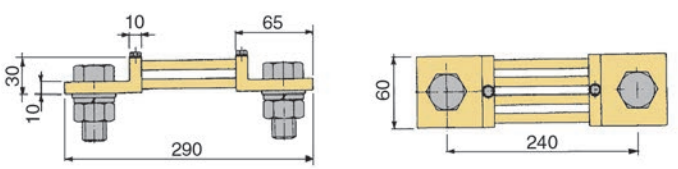

von/от **SH1K2A150MV** bis/до **SH1K5A150MV**

- Befestigungsset / Комплект крепления: 2 Schrauben / винта M5x8 DIN 933 + 4 Schrauben / винта M16x60 DIN 933 + 4 Muttern / гайки M16 DIN 934 + 2 Scheiben / шайбы M5 DIN 125A + 4 Scheiben / шайбы M16 DIN 125A + 4 Grower Scheiben / шайбы grower M16 DIN 127B
- Gewicht / Вес : 2,20 kg

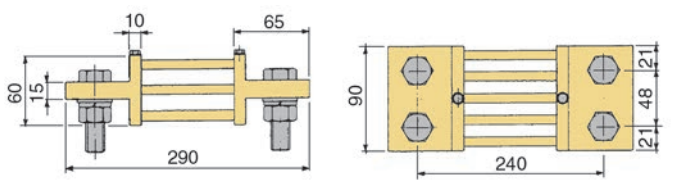

von/от **SH2K0A150MV** bis/до **SH2K5A150MV**

- Befestigungsset / Комплект крепления: 2 Schrauben / винта M5x8 DIN 933 + 4 Schrauben / винта M20x60 DIN 933 + 4 Muttern / гайки M20 DIN 934 + 2 Scheiben / шайбы M5 DIN 125A + 4 Scheiben / шайбы M20 DIN 125A + 4 Grower Scheiben / шайбы grower M20 DIN 127B
- Gewicht / Вес : 3,10 kg

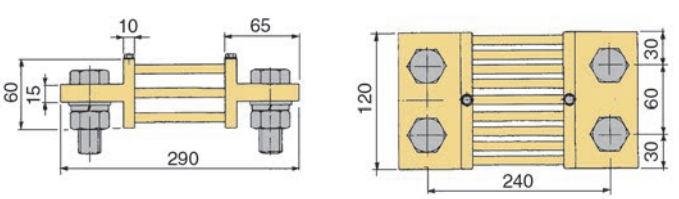

SH4K0A150MV

- Befestigungsset / Комплект крепления: 2 Schrauben / винта M5x8 DIN 933 + 4 Schrauben / винта M20x75 DIN 933 + 4 Muttern / гайки M20 DIN 934 + 2 Scheiben / шайбы M5 DIN 125A + 4 Scheiben / шайбы M20 DIN 125A + 4 Grower Scheiben / шайбы grower M20 DIN 127B
- Gewicht / Вес : 4,65 kg

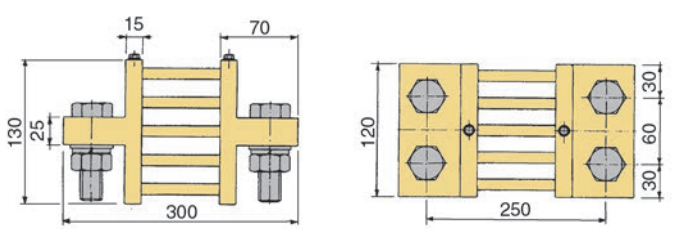

von/от **SH5K0A150MV** bis/до **SH6K0A150MV**
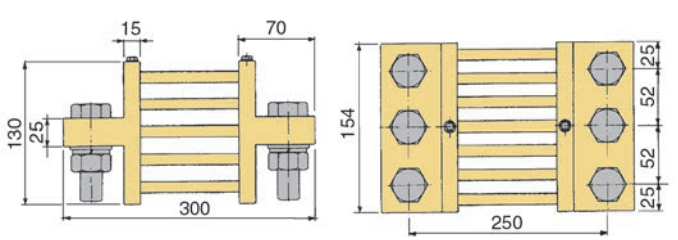
- Befestigungsset / Комплект крепления: 2 Schrauben / винта M5x8 DIN 933 + 6 Schrauben / винта M20x75 DIN 933 + 6 Muttern / гайки M20 DIN 934 + 2 Scheiben / шайбы M5 DIN 125A + 6 Scheiben / шайбы M20 DIN 125A + 6 Grower Scheiben / шайбы grower M20 DIN 127B
- Gewicht / Вес : 9,00 kg